Via Firenze, 9 Chiuduno (BG) - Tel. 035 4499739 Fax. 035 4499738

INDICE

FANALERIA ANTERIORE 2
- DAF 2
- FIAT - CITROEN - PEUGEOT 4
- IVECO 5
- ISUZU 9
- MAN 13
- MERCEDES 14
- MITSUBISHI 18
- NISSAN 19
- RENAULT 20
- SCANIA 23
- VOLVO 24

FANALERIA POSTERIORE 27
- DAF 27
- FORD 30
- IVECO 30
- ISUZU 36
- MAN 38
- MERCEDES 40
- NISSAN 42
- PIAGGIO 43
- RENAULT 43
- SCANIA 46
- VOLVO 49

LUCI INGOMBRO LATERALI 52
- CATADIOTTRI 52
- INDICATORI DI DIREZIONE 53
- LATERALI 62
- LUCI A CORNETTO 84
- LUCI INGOMBRO CABINA 95
- LUCI TARGA 99

RIMORCHI - MOTRICE 105

FARI DA LAVORO 128

FARI DA RETROMARCIA A LED 131

LAMPEGGIANTI 132

LAMPADINE 142
- KIT LAMPADE LED <<PLUG & PLAY>> H7 157
- KIT LAMPADE LED <<PLUG & PLAY>> H4 157
- TROUSSE LAMPADE 157
- PANORAMICA LAMPADINE PER AUTOCARRO 158
- PANORAMICA LAMPADINE PER AUTOVETTURE 159
- RIEPILOGO ATTACCHI LAMPADINE AUTOMOTIVE 160

FANALERIA ANTERIORE

DAF

DAF CF - LF - XF > 2002

DESCRIZIONE	SIMILAR	ARTICOLO
GRUPPO FENDINEBBIA E PROFONDITA' LAMPADA H1-H3 - DX	-	AR9019.01
GRUPPO FENDINEBBIA E PROFONDITA' LAMPADA H1-H3 - SX	-	AR9019.02

DAF CF - LF - XF

DESCRIZIONE	SIMILAR	ARTICOLO
FANALE ANTERIORE PREDISPOSTO PER CORRETTORE ELETTRICO LAMPADA H1-H7 - DX	-	AR9019.03
FANALE ANTERIORE PREDISPOSTO PER CORRETTORE ELETTRICO LAMPADA H1-H7 - SX	-	AR9019.04

FISSAGGIO 2 PERNI

DAF XF 105 2002>

DESCRIZIONE	SIMILAR	ARTICOLO
GRUPPO FENDINEBBIA E PROFONDITA' LAMPADA H1-H3 - DX	1660961 1725271	AR9019.05
GRUPPO FENDINEBBIA E PROFONDITA' LAMPADA H1-H3 - SX	1660960 1725270	AR9019.06

FISSAGGIO 4 PERNI

DAF CF - LF

DESCRIZIONE	SIMILAR	ARTICOLO
GRUPPO FENDINEBBIA E PROFONDITA' DX	1725273	AR901907
GRUPPO FENDINEBBIA E PROFONDITA' SX	1725272	AR901908

DAF XF 106 CF EURO 6

DESCRIZIONE	SIMILAR	ARTICOLO
PROIETTORE DX **H7 H1 PY21W LED**	1835875	AR90304
PROIETTORE SX **H7 H1 PY21W LED**	1835874	AR90305

VERSIONE 1 07/2015 * Le marche utilizzate in questo catalogo, così come i riferimenti originali inclusi, servono unicamente per aiutare ad identificare l'articolo. Tutti i componenti citati sui nostri cataloghi e listini non sono originali ma perfettamente compatibili e intercambiabili.

DESCRIZIONE	SIMILAR	ARTICOLO
PROIETTORE FULL LED - DX **H1 PY21W**	1857527	AR90306
PROIETTORE FULL LED - SX **H1 PY21W**	1857526	AR90307

DAF CF EURO 6

DESCRIZIONE	SIMILAR	ARTICOLO
FENDINEBBIA DX **H11**	1892912 2032706	AR90308
FENDINEBBIA SX **H11**	1892911 2032705	AR90309

DESCRIZIONE	SIMILAR	ARTICOLO
FENDINEBBIA CON SVOLTA ASSISTITA - DX **H11**	1892914 2032708	AR90310
FENDINEBBIA CON SVOLTA ASSISTITA - SX **H11**	1892913 2032707	AR90311

DAF XF 106

DESCRIZIONE	SIMILAR	ARTICOLO
FENDINEBBIA DX **H11**	1835885 2032702	AR90312
FENDINEBBIA SX **H11**	1835884 2032701	AR90313

DESCRIZIONE	SIMILAR	ARTICOLO
FENDINEBBIA CON SVOLTA ASSISTITA - DX **H11**	1835887 2032704	AR90314
FENDINEBBIA CON SVOLTA ASSISTITA - SX **H11**	1835886 2032703	AR90315

VERSIONE 1 07/2015 * Le marche utilizzate in questo catalogo, così come i riferimenti originali inclusi, servono unicamente per aiutare ad identificare l'articolo. Tutti i componenti citati sui nostri cataloghi e listini non sono originali ma perfettamente compatibili e intercambiabili.

FIAT - CITROEN - PEUGEOT

DUCATO - JUMPER - BOXER 2002

DESCRIZIONE	SIMILAR	ARTICOLO
PROIETTORE ANTERIORE LAMPADA H1-H7 - DX	-	AR9023
PROIETTORE ANTERIORE LAMPADA H1-H7 - SX	-	AR9023.01

DUCATO - JUMPER - BOXER

DESCRIZIONE	SIMILAR	ARTICOLO
FENDINEBBIA LAMPADA H1 - DX - SX	-	AR9023.02

DUCATO - JUMPER - BOXER 2006

DESCRIZIONE	SIMILAR	ARTICOLO
PROIETTORE ANTERIORE CON CORRETTORE DI ASSETTO ELETTRICO - LAMPADA H1-H7 - DX	-	AR9023.03
PROIETTORE ANTERIORE CON CORRETTORE DI ASSETTO ELETTRICO - LAMPADA H1-H7 - SX	-	AR9023.04

FORD

FORD TRANSIT MK7

DESCRIZIONE	SIMILAR	ARTICOLO
PROIETTORE ANTERIORE VETRO FUME' - CORRETTORE DI ASSETTO MANUALE E PREDISPOSIZIONE PER ELETTRICO - LAMPADA H4 - DX	-	AR9024.05
PROIETTORE ANTERIORE VETRO FUME' - CORRETTORE DI ASSETTO MANUALE E PREDISPOSIZIONE PER ELETTRICO - LAMPADA H4 - SX	-	AR9024.06

VERSIONE 1 07/2015 * Le marche utilizzate in questo catalogo, così come i riferimenti originali inclusi, servono unicamente per aiutare ad identificare l'articolo. Tutti i componenti citati sui nostri cataloghi e listini non sono originali ma perfettamente compatibili e intercambiabili.

IVECO

NEW TURBO DAILY

DESCRIZIONE	SIMILAR	ARTICOLO
PROIETTORE ANTERIORE LAMPADA H4 - DX	-	AR9004
PROIETTORE ANTERIORE LAMPADA H4 - SX	-	AR9005

DAILY CITY

DESCRIZIONE	SIMILAR	ARTICOLO
PROIETTORE ANTERIORE PREDISPOSTO PER CORRETTORE ELETTRICO - LAMPADA H1-H7 - DX	-	AR9000
PROIETTORE ANTERIORE PREDISPOSTO PER CORRETTORE ELETTRICO - LAMPADA H1-H7 - SX	-	AR9001

DAILY CITY 2000

DESCRIZIONE	SIMILAR	ARTICOLO
FENDINEBBIA ANTERIORE LAMPADA H4 - DX	-	AR9002
FENDINEBBIA ANTERIORE LAMPADA H4 - SX	-	AR9003

DAILY 2006

DESCRIZIONE	SIMILAR	ARTICOLO
PROIETTORE ANTERIORE PREDISPOSTO PER CORRETTORE ELETTRICO - LAMPADA H1-H7 - DX	-	AR9005.1
PROIETTORE ANTERIORE PREDISPOSTO PER CORRETTORE ELETTRICO - LAMPADA H1-H7 - SX	-	AR9005.2

DAILY 2010

DESCRIZIONE	SIMILAR	ARTICOLO
PROIETTORE ANTERIORE DX	5801375415	AR902019
PROIETTORE ANTERIORE SX	5801375416	AR902020

VERSIONE 1 07/2015 * Le marche utilizzate in questo catalogo, così come i riferimenti originali inclusi, servono unicamente per aiutare ad identificare l'articolo. Tutti i componenti citati sui nostri cataloghi e listini non sono originali ma perfettamente compatibili e intercambiabili.

DESCRIZIONE	SIMILAR	ARTICOLO
FENDINEBBIA ANTERIORE DX	5801377880	AR90320
FENDINEBBIA ANTERIORE SX	5801377881	AR90321

DAILY 2014

DESCRIZIONE	SIMILAR	ARTICOLO
PROIETTORE ANTERIORE DX	5801473749	AR90301
PROIETTORE ANTERIORE SX	5801473750	AR90302

DESCRIZIONE	SIMILAR	ARTICOLO
FENDINEBBIA CON PORTALAMPADA DX - SX	5801587021	AR90303

DAILY 2019

DESCRIZIONE	SIMILAR	ARTICOLO
FANALINO LATERALE DX 24V - PY21W	5802312349	N212011
FANALINO LATERALE SX 24V | PY21W	5802312355	N212012

190 TURBO STAR

DESCRIZIONE	SIMILAR	ARTICOLO
PROIETTORE ANTERIORE CORRETTORE MANUALE DI ASSETTO - LAMPADA H4 - DX	-	AR9009.01
PROIETTORE ANTERIORE CORRETTORE MANUALE DI ASSETTO - LAMPADA H4 - SX	-	AR9009.02

EUROCARGO

DESCRIZIONE	SIMILAR	ARTICOLO
PROIETTORE ANTERIORE LAMPADA H4 - DX	-	AR9006
PROIETTORE ANTERIORE LAMPADA H4 - SX	-	AR9007

EUROTECH - EUROSTAR

DESCRIZIONE	SIMILAR	ARTICOLO
PROIETTORE ANTERIORE PREDISPOSTO PER CORRETTORE ELETTRICO - LAMPADA H3/H4 - DX	-	AR9008
PROIETTORE ANTERIORE PREDISPOSTO PER CORRETTORE ELETTRICO - LAMPADA H3/H4 - SX	-	AR9009

VERSIONE 1 07/2015 * Le marche utilizzate in questo catalogo, così come i riferimenti originali inclusi, servono unicamente per aiutare ad identificare l'articolo. Tutti i componenti citati sui nostri cataloghi e listini non sono originali ma perfettamente compatibili e intercambiabili.

Via Firenze, 9 Chiuduno (BG) - Tel. 035 4499739 Fax. 035 4499738

SERIE EURO

DESCRIZIONE	SIMILAR	ARTICOLO
FENDINEBBIA ANTERIORE LAMPADA H3/H3 - DX	-	AR9010
FENDINEBBIA ANTERIORE LAMPADA H3/H3 - SX	-	AR9011

STRALIS 03>06 - EUROCARGO 04>07

DESCRIZIONE	SIMILAR	ARTICOLO
PROIETTORE ANTERIORE CORRETTORE MANUALE LAMPADA H7/H7 - DX	-	AR9020.01
PROIETTORE ANTERIORE CORRETTORE MANUALE LAMPADA H7/H7 - SX	-	AR9020.02

STRALIS

DESCRIZIONE	SIMILAR	ARTICOLO
PROIETTORE AUSILIARIO INTERNO DI PROFONDITA' - LAMPADA H1(A)	-	AR9020.05
PROIETTORE FENDINEBBIA ESTERNO LAMPADA H1(B)	-	AR9020.06

NUOVO STRALIS 07> - EUROCARGO 08>

DESCRIZIONE	SIMILAR	ARTICOLO
PROIETTORE ANTERIORE CORRETTORE MANUALE LAMPADA H7/H7 - DX	-	AR9020.07
PROIETTORE ANTERIORE CORRETTORE MANUALE LAMPADA H7/H7 - SX	-	AR9020.08

VERSIONE1 07/2015 * Le marche utilizzate in questo catalogo, così come i riferimenti originali inclusi, servono unicamente per aiutare ad identificare l'articolo. Tutti i componenti citati sui nostri cataloghi e listini non sono originali ma perfettamente compatibili e intercambiabili.

STRALIS AD-AT 2007 - AS - EUROCARGO E5

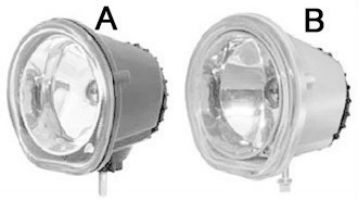

DESCRIZIONE	SIMILAR	ARTICOLO
FENDINEBBIA ESTERNO LAMPADA H1(A) - DX/SX	-	AR9011.01
PROIETTORE DI PROFONDITA' INTERNO LAMPADA H1(B) - DX/SX	-	AR9011.02

EUROCARGO 2009

DESCRIZIONE	SIMILAR	ARTICOLO
FENDINEBBIA LAMPADA H1 - DX	-	AR9025
FENDINEBBIA LAMPADA H1 - SX	-	AR9025.01

STRALIS HI-WAY 2013>

DESCRIZIONE	SIMILAR	ARTICOLO
PROIETTORE ANTERIORE 2H7 + LED - S/CENTRALINA - DX	-	AR902015
PROIETTORE ANTERIORE 2H7 + LED - S/CENTRALINA - SX	-	AR902016
PROIETTORE ANTERIORE 2H7 + LED - C/CENTRALINA - DX	-	AR902017
PROIETTORE ANTERIORE 2H7 + LED - C/CENTRALINA - SX	-	AR902018
PROIETTORE ANTERIORE OLSA Parts 2H7 + LED - C/CENTRALINA - DX	-	AR902021
PROIETTORE ANTERIORE OLSA Parts 2H7 + LED - C/CENTRALINA - SX	-	AR902022

STRALIS S-WAY

DESCRIZIONE	SIMILAR	ARTICOLO
PROIETTORE ANTERIORE DX H7 + LED SENZA CENTRALINA	5802905518	AR902023
PROIETTORE ANTERIORE SX H7 + LED SENZA CENTRALINA	5802905507	AR902024

VERSIONE 1 07/2015 * Le marche utilizzate in questo catalogo, così come i riferimenti originali inclusi, servono unicamente per aiutare ad identificare l'articolo. Tutti i componenti citati sui nostri cataloghi e listini non sono originali ma perfettamente compatibili e intercambiabili.

ISUZU

NKR - NPR - EVOLUTION - NPR 1°S. - NKR85 - NPR E.4 - D-MAX E. 3 - D-MAX E.4 - D-MAX E.5 - D-MAX E.4 2° S.

DESCRIZIONE	APPLICAZIONE	SIMILAR	ARTICOLO
FARO ANTERIORE SX	EVOLUTION	8982413240	AR98007
FARO ANTERIORE DX	EVOLUTION	8982413230	AR98008

DESCRIZIONE	APPLICAZIONE	SIMILAR	ARTICOLO
FANALINO ANTERIORE DX	EVOLUTION	8981554580	AR98020
FANALINO ANTERIORE SX	EVOLUTION	8981554590	AR98021

DESCRIZIONE	APPLICAZIONE	SIMILAR	ARTICOLO
FANALINO LATERALE DX	EVOLUTION	8974101804	AR98022
FANALINO LATERALE SX	EVOLUTION	8974101813	AR98023

DESCRIZIONE	APPLICAZIONE	SIMILAR	ARTICOLO
FARO FENDINEBBIA DX	EVOLUTION	8981491431	AR98092
FARO FENDINEBBIA SX	EVOLUTION	8981491441	AR98093

DESCRIZIONE	APPLICAZIONE	SIMILAR	ARTICOLO
FARO ANTERIORE DX	NKR - NPR	8980539170	AR98026
FARO ANTERIORE SX	NKR - NPR	8980539180	AR98027

VERSIONE 1 07/2015 * Le marche utilizzate in questo catalogo, così come i riferimenti originali inclusi, servono unicamente per aiutare ad identificare l'articolo. Tutti i componenti citati sui nostri cataloghi e listini non sono originali ma perfettamente compatibili e intercambiabili.

Via Firenze, 9 Chiuduno (BG) - Tel. 035 4499739 Fax. 035 4499738

DESCRIZIONE	APPLICAZIONE	SIMILAR	ARTICOLO
FANALINO ANTERIORE DDX	NKR - NPR	8980539400	AR98024
FANALINO ANTERIORE SX	NKR - NPR	8980539410	AR98025

DESCRIZIONE	APPLICAZIONE	SIMILAR	ARTICOLO
FARO SX 12V	NKR - NPR 1° S.	8978550854	AR98059
FARO DX 12V	NKR - NPR 1° S.	8978550844	AR98060
FARO SX 24V *	NKR - NPR 1° S.	8971601070	AR98061
FARO DX 24V *	NKR - NPR 1°S.	8971601060	AR98062

* ATTENZIONE: IL FARO ORIGINALE MONTA H4-H4, LE NOSTRE REFERENZE MONTANO H1-H4

DESCRIZIONE	APPLICAZIONE	SIMILAR	ARTICOLO
PARABOLA FARO H1 24V	NKR - NPR	8978552010	AR98098

DESCRIZIONE	APPLICAZIONE	SIMILAR	ARTICOLO
FANALINO SX 12V	NKR - NPR	8978551112	AR98063
FANALINO DX 12V	NKR - NPR	8978551102	AR98064
FANALINO SX 24V	NKR - NPR	8978551132	AR98065
FANALINO DX 24V	NKR - NPR	8978551122	AR98066

VERSIONE 1 07/2015 * Le marche utilizzate in questo catalogo, così come i riferimenti originali inclusi, servono unicamente per aiutare ad identificare l'articolo. Tutti i componenti citati sui nostri cataloghi e listini non sono originali ma perfettamente compatibili e intercambiabili.

DESCRIZIONE	APPLICAZIONE	SIMILAR	ARTICOLO
FARO FENDINEBBIA SX	NKR - NPR	8970709591	AR98067
FARO FENDINEBBIA DX	NKR - NPR	8972485400	AR98068

DESCRIZIONE	APPLICAZIONE	SIMILAR	ARTICOLO
FENDINEBBIA SX (EX 8973539551)	NKR85 - NPR E.4	1821104790	AR98033
FENDINEBBIA DX (EX 8973539541)	NKR85 - NPR E.4	1821104780	AR98034

DESCRIZIONE	APPLICAZIONE	SIMILAR	ARTICOLO
FARO DX	D-MAX E.3	8972375013	AR98040
FARO SX	D-MAX E.3	8973573260	AR98041

DESCRIZIONE	APPLICAZIONE	SIMILAR	ARTICOLO
FARO DX	D-MAX E.4	8980117630	AR98042
FARO SX	D-MAX E.4	8980117640	AR98043

VERSIONE 1 07/2015 * Le marche utilizzate in questo catalogo, così come i riferimenti originali inclusi, servono unicamente per aiutare ad identificare l'articolo. Tutti i componenti citati sui nostri cataloghi e listini non sono originali ma perfettamente compatibili e intercambiabili.

Via Firenze, 9 Chiuduno (BG) - Tel. 035 4499739 Fax. 035 4499738

DESCRIZIONE	APPLICAZIONE	SIMILAR	ARTICOLO
FARO DX	D-MAX E.4 2° S.	8980800090	AR98044
FARO SX	D-MAX E.4 2° S.	8980800100	AR98045

DESCRIZIONE	APPLICAZIONE	SIMILAR	ARTICOLO
FARO DX	D-MAX E.5	8981253847	AR98046
FARO SX	D-MAX E.5	8981253857	AR98047
FARO SX ELETTRICO	D-MAX E.5	8981253856	AR98083
FARO DX ELETTRICO	D-MAX E.5	8981253846	AR98084

DESCRIZIONE	APPLICAZIONE	SIMILAR	ARTICOLO
FENDINEBBIA DX	D-MAX E.3	8980301240	AR98048
FENDINEBBIA SX	D-MAX E 3	8980301250	AR98049

DESCRIZIONE	APPLICAZIONE	SIMILAR	ARTICOLO
FARO FENDINEBBIA SX/DX	D-MAX E.4	8981442290	AR98085

VERSIONE 1 07/2015 * Le marche utilizzate in questo catalogo, così come i riferimenti originali inclusi, servono unicamente per aiutare ad identificare l'articolo. Tutti i componenti citati sui nostri cataloghi e listini non sono originali ma perfettamente compatibili e intercambiabili.

MAN

MAN TGA

DESCRIZIONE	SIMILAR	ARTICOLO
PROIETTORE ANTERIORE PREDISPOSTO PER CORRETTORE ELETTRICO - LAMPADA H7/H7 - DX	-	AR9018.01
PROIETTORE ANTERIORE PREDISPOSTO PER CORRETTORE ELETTRICO - LAMPADA H7/H7 - SX	-	AR9018.02

DESCRIZIONE	SIMILAR	ARTICOLO
FENDINEBBIA INDICATORE DI DIREZIONE ARANCIO LAMPADA H4 - DX	-	AR9018.03
FENDINEBBIA INDICATORE DI DIREZIONE ARANCIO LAMPADA H4 - SX	-	AR9018.04

DESCRIZIONE	SIMILAR	ARTICOLO
FENDINEBBIA INDICATORE DI DIREZIONE BIANCO LAMPADA H4 - DX	-	AR9018.05
FENDINEBBIA INDICATORE DI DIREZIONE BIANCO LAMPADA H4 - SX	-	AR9018.06

MAN TGX

DESCRIZIONE	SIMILAR	ARTICOLO
PROIETTORE ANTERIORE CORRETTORE DI ASSETTO MANUALE LAMPADA H7/H7 - DX	-	AR9025.20
PROIETTORE ANTERIORE CORRETTORE DI ASSETTO MANUALE LAMPADA H7/H7 - SX	-	AR9025.21

MAN TGS - TGX

DESCRIZIONE	SIMILAR	ARTICOLO
FENDINEBBIA INDICATORE DI DIREZIONE BIANCO LAMPADA H3/H4 - DX	-	AR9025.22
FENDINEBBIA INDICATORE DI DIREZIONE BIANCO LAMPADA H3/H4 - SX	-	AR9025.23

VERSIONE 1 07/2015 * Le marche utilizzate in questo catalogo, così come i riferimenti originali inclusi, servono unicamente per aiutare ad identificare l'articolo. Tutti i componenti citati sui nostri cataloghi e listini non sono originali ma perfettamente compatibili e intercambiabili.

MERCEDES

SPRINTER 2002

DESCRIZIONE	SIMILAR	ARTICOLO
PROIETTORE ANTERIORE PREDISPOSTO PER CORRETTORE ELETTRICO - LAMPADA H3/H7 - DX	-	AR9021.23
PROIETTORE ANTERIORE PREDISPOSTO PER CORRETTORE ELETTRICO - LAMPADA H3/H7 - SX	-	AR9021.24

SPRINTER 2006

DESCRIZIONE	SIMILAR	ARTICOLO
FENDINEBBIA LAMPADA H1 - DX	-	AR9021.35
FENDINEBBIA LAMPADA H1 - SX	-	AR9021.36

ATEGO

DESCRIZIONE	SIMILAR	ARTICOLO
PROIETTORE ANTERIORE CON FENDINEBBIA - PREDISPOSTO PER CORRETTORE DI ASSETTO ELETTRICO LAMPADA H1/H4 - DX	-	AR9021.01
PROIETTORE ANTERIORE CON FENDINEBBIA - PREDISPOSTO PER CORRETTORE DI ASSETTO ELETTRICO LAMPADA H1/H4 - SX	-	AR9021.02

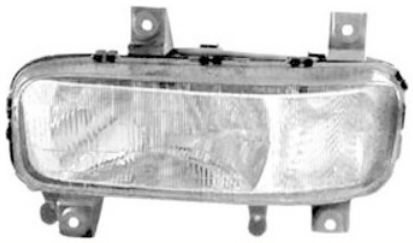

DESCRIZIONE	SIMILAR	ARTICOLO
PROIETTORE ANTERIORE PREDISPOSTO PER CORRETTORE DI ASSETTO ELETTRICO - LAMPADA H1/H4 - DX	-	AR9021.03
PROIETTORE ANTERIORE PREDISPOSTO PER CORRETTORE DI ASSETTO ELETTRICO - LAMPADA H1/H4 - SX	-	AR9021.04

AXOR

DESCRIZIONE	SIMILAR	ARTICOLO
PROIETTORE ANTERIORE CON CORRETTORE DI ASSETTO MANUALE LAMPADA H1/H7 - DX	-	AR9021.21
PROIETTORE ANTERIORE CON CORRETTORE DI ASSETTO MANUALE LAMPADA H1/H7 - SX	-	AR9021.22

VERSIONE 1 07/2015 * Le marche utilizzate in questo catalogo, così come i riferimenti originali inclusi, servono unicamente per aiutare ad identificare l'articolo. Tutti i componenti citati sui nostri cataloghi e listini non sono originali ma perfettamente compatibili e intercambiabili.

Via Firenze, 9 Chiuduno (BG) - Tel. 035 4499739 Fax. 035 4499738

ACTROS 1996

DESCRIZIONE	SIMILAR	ARTICOLO
PROIETTORE ANTERIORE CON FENDINEBBIA - INDICATORE DI DIREZIONE BIANCO - CORRETTORE DI ASSETTO ELETTRICO - LAMPADA H1/H4 - DX	-	AR9021.05
PROIETTORE ANTERIORE CON FENDINEBBIA - INDICATORE DI DIREZIONE BIANCO - CORRETTORE DI ASSETTO ELETTRICO - LAMPADA H1/H4 - SX	-	AR9021.06

DESCRIZIONE	SIMILAR	ARTICOLO
PROIETTORE ANTERIORE CON FENDINEBBIA - INDICATORE DI DIREZIONE BIANCO - CORRETTORE DI ASSETTO MANUALE - LAMPADA H1/H4 - DX	-	AR9021.09
PROIETTORE ANTERIORE CON FENDINEBBIA - INDICATORE DI DIREZIONE BIANCO - CORRETTORE DI ASSETTO MANUALE - LAMPADA H1/H4 - SX	-	AR9021.10

DESCRIZIONE	SIMILAR	ARTICOLO
PROIETTORE ANTERIORE INDICATORE DI DIREZIONE ARANCIO CORRETTORE DI ASSETTO MANUALE LAMPADA H4 - DX	-	AR9021.13
PROIETTORE ANTERIORE INDICATORE DI DIREZIONE ARANCIO CORRETTORE DI ASSETTO MANUALE LAMPADA H4 - SX	-	AR9021.14

ACTROS 1996>2003

DESCRIZIONE	SIMILAR	ARTICOLO
FENDINEBBIA LAMPADA H3 - DX	-	AR9021.15
FENDINEBBIA LAMPADA H3 - SX	-	AR9021.16

VERSIONE1 07/2015 * Le marche utilizzate in questo catalogo, così come i riferimenti originali inclusi, servono unicamente per aiutare ad identificare l'articolo. Tutti i componenti citati sui nostri cataloghi e listini non sono originali ma perfettamente compatibili e intercambiabili.

ACTROS 2003

DESCRIZIONE	SIMILAR	ARTICOLO
FENDINEBBIA LAMPADA H3 - DX	-	AR9021.17
FENDINEBBIA LAMPADA H3 - SX	-	AR9021.18

ACTROS MP2

DESCRIZIONE	SIMILAR	ARTICOLO
PROIETTORE ANTERIORE CON CORRETTORE DI ASSETTO MANUALE LAMPADA H1/H7 - DX	-	AR9021.19
PROIETTORE ANTERIORE CON CORRETTORE DI ASSETTO MANUALE LAMPADA H1/H7 - SX	-	AR9021.20
PROIETTORE ANTERIORE PREDISPOSTO PER CORRETTORE DI ASSETTO ELETTRICO - LAMPADA H1/H7 - DX	-	AR9021.27
PROIETTORE ANTERIORE PREDISPOSTO PER CORRETTORE DI ASSETTO ELETTRICO - LAMPADA H1/H7 - SX	-	AR9021.28

ACTROS MP3

DESCRIZIONE	SIMILAR	ARTICOLO
PROIETTORE ANTERIORE CON CORRETTORE DI ASSETTO MANUALE E PREDISPOSTO PER CORRETTORE ELETTRICO LAMPADA H1/H7 - DX	-	AR9021.29
PROIETTORE ANTERIORE CON CORRETTORE DI ASSETTO MANUALE E PREDISPOSTO PER CORRETTORE ELETTRICO LAMPADA H1/H7 - SX	-	AR9021.30
PROIETTORE ANTERIORE CON CORRETTRE D'ASSETTO ELETTRICO LAMPADA H1/H7 - DX	-	AR9021.31
PROIETTORE ANTERIORE CON CORRETTRE D'ASSETTO ELETTRICO LAMPADA H1/H7 - SX	-	AR9021.32
KIT LENTE DI RICAMBIO PER PROIETTORE ANTERIORE - DX	-	AR9021.33
KIT LENTE DI RICAMBIO PER PROIETTORE ANTERIORE - SX	-	AR9021.34

VERSIONE 1 07/2015 * Le marche utilizzate in questo catalogo, così come i riferimenti originali inclusi, servono unicamente per aiutare ad identificare l'articolo. Tutti i componenti citati sui nostri cataloghi e listini non sono originali ma perfettamente compatibili e intercambiabili.

ACTROS MP4

DESCRIZIONE	SIMILAR	ARTICOLO
PROIETTORE ANTERIORE H7-H1 SENZA LUCE DIURNA - SX	9608200239	AR94597
PROIETTORE ANTERIORE H7-H1 SENZA LUCE DIURNA - DX	9608200339	AR94598
PROIETTORE ANTERIORE H7-H1 CON LUCE DIURNA - SX	A9608200439	AR94599
PROIETTORE ANTERIORE H7-H1 CON LUCE DIURNA - DX	A960820539	AR94600

DESCRIZIONE	SIMILAR	ARTICOLO
FENDINEBBIA ANTERIORE H11 SENZA PORTA LAMPADA - SX	9608200456	AR94601
FENDINEBBIA ANTERIORE H11 SENZA PORTA LAMPADA - DX	9608200556	AR94602

DESCRIZIONE	SIMILAR	ARTICOLO
LUCE DIURNA LED - SX	A9608200956	AR94603
LUCE DIURNA LED - DX	A9602801056	AR94604

VERSIONE1 07/2015 * Le marche utilizzate in questo catalogo, così come i riferimenti originali inclusi, servono unicamente per aiutare ad identificare l'articolo. Tutti i componenti citati sui nostri cataloghi e listini non sono originali ma perfettamente compatibili e intercambiabili.

MITSUBISHI

CANTER C - CANTER S - CANTER C U.T. - CANTER S. U.T.

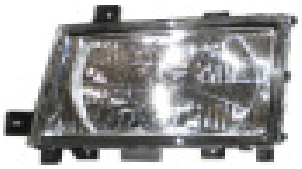

DESCRIZIONE	APPLICAZIONE	SIMILAR	ARTICOLO
FARO ANTERIORE SX	CANTER C - S U.T.	QMK581217	AR918001
FARO ANTERIORE DX	CANTER C - S U.T.	QMK581218	AR918002

DESCRIZIONE	APPLICAZIONE	SIMILAR	ARTICOLO
FARO ANTERIORE SX	CANTER C - S	QMK486505	AR918009
FARO ANTERIORE DX	CANTER C - S	QMK486506	AR918010

DESCRIZIONE	APPLICAZIONE	SIMILAR	ARTICOLO
FANALINO ANTERIORE SX	CANTER C - S U.T.	QMK581219	AR918003
FANALINO ANTERIORE DX	CANTER C - S U.T.	QMK581220	AR918004

DESCRIZIONE	APPLICAZIONE	SIMILAR	ARTICOLO
FANALINO ANTERIORE SX	CANTER C - S	QMK486509	AR918007
FANALINO ANTERIORE DX	CANTER C - S	QMK486510	AR918008

DESCRIZIONE	APPLICAZIONE	SIMILAR	ARTICOLO
FANALINO ANTERIORE SX	CANTER C - S	QMK485521	AR918011
FANALINO ANTERIORE DX	CANTER C - S	QMK485522	AR918012

DESCRIZIONE	APPLICAZIONE	SIMILAR	ARTICOLO
FENDINEBBIA SX	CANTER C - S	QMK486513	AR918013
FENDINEBBIA DX	CANTER C - S	QMK486514	AR918014

DESCRIZIONE	APPLICAZIONE	SIMILAR	ARTICOLO
FENDINEBBIA SX	CANTER	QMK580561	AR918017
FENDINEBBIA DX	CANTER	QMK580562	AR918018

VERSIONE 1 07/2015 * Le marche utilizzate in questo catalogo, così come i riferimenti originali inclusi, servono unicamente per aiutare ad identificare l'articolo. Tutti i componenti citati sui nostri cataloghi e listini non sono originali ma perfettamente compatibili e intercambiabili.

NISSAN

CABSTAR 1999>2006

DESCRIZIONE	SIMILAR	ARTICOLO
PROIETTORE ANTERIORE LAMPADA H4 - DX	-	AR9026
PROIETTORE ANTERIORE LAMPADA H4 - SX	-	AR9026.01

CABSTAR 2006>2008

DESCRIZIONE	SIMILAR	ARTICOLO
PROIETTORE ANTERIORE CORRETTORE DI ASSETTO ELETTRICO LAMPADA HB4 - DX	-	AR9026.02
PROIETTORE ANTERIORE CORRETTORE DI ASSETTO ELETTRICO LAMPADA HB4 - SX	-	AR9026.03

CABSTAR 2008>

DESCRIZIONE	SIMILAR	ARTICOLO
PROIETTORE ANTERIORE CORRETTORE DI ASSETTO ELETTRICO LAMPADA HB4/HB4 - SX IN ESAURIMENTO		AR9026.05

DESCRIZIONE	SIMILAR	ARTICOLO
PROIETTORE ANTERIORE FRECCIA BIANCA - ELETTRICO SENZA MOTORINO - DX	5001872437	AR90285
PROIETTORE ANTERIORE FRECCIA BIANCA - ELETTRICO SENZA MOTORINO - SX	5001872439	AR90286

DESCRIZIONE	SIMILAR	ARTICOLO
FENDINEBBIA DX - SX	1209177 8200074008	AR90287

VERSIONE 1 07/2015 * Le marche utilizzate in questo catalogo, così come i riferimenti originali inclusi, servono unicamente per aiutare ad identificare l'articolo. Tutti i componenti citati sui nostri cataloghi e listini non sono originali ma perfettamente compatibili e intercambiabili.

RENAULT

MASTER 1999>

DESCRIZIONE	SIMILAR	ARTICOLO
PROIETTORE ANTERIORE ELETTRICO - SENZA MOTORINO - DX	7701044520	AR90277
PROIETTORE ANTERIORE ELETTRICO - SENZA MOTORINO - SX	7701044518	AR90278

MASTER 2003>

DESCRIZIONE	SIMILAR	ARTICOLO
PROIETTORE ANTERIORE PREDISPOSTO PER MOTORINO - DX	8200163518	AR90279
PROIETTORE ANTERIORE PREDISPOSTO PER MOTORINO - SX	8200163516	AR90280

MASTER 2010>

DESCRIZIONE	SIMILAR	ARTICOLO
PROIETTORE ANTERIORE CORRETTORE ASSETTO MANUALE - DX	7485120611	AR90281
PROIETTORE ANTERIORE CORRETTORE ASSETTO MANUALE - SX	7485120616	AR90282

DESCRIZIONE	SIMILAR	ARTICOLO
FENDINEBBIA DX	8200002470 / 8200301027	AR90283
FENDINEBBIA SX	8200002469 / 8200301026	AR90284

MAXITY 2006>

DESCRIZIONE	SIMILAR	ARTICOLO
PROIETTORE ANTERIORE FRECCIA BIANCA - ELETTRICO SENZA MOTORINO - DX	5001872437	AR90285
PROIETTORE ANTERIORE FRECCIA BIANCA - ELETTRICO SENZA MOTORINO - SX	5001872439	AR90286

DESCRIZIONE	SIMILAR	ARTICOLO
FENDINEBBIA DX - SX	1209177 8200074008	AR90287

VERSIONE 1 07/2015 * Le marche utilizzate in questo catalogo, così come i riferimenti originali inclusi, servono unicamente per aiutare ad identificare l'articolo. Tutti i componenti citati sui nostri cataloghi e listini non sono originali ma perfettamente compatibili e intercambiabili.

MIDLUM

DESCRIZIONE	SIMILAR	ARTICOLO
PROIETTORE ANTERIORE CORRETTORE ASSETTO MANUALE CON CORNICE - DX	5010468981	**AR90288**
PROIETTORE ANTERIORE CORRETTORE ASSETTO MANUALE CON CORNICE - SX	5010468980	**AR90289**

PREMIUM 05/1995> I° SERIE

DESCRIZIONE	SIMILAR	ARTICOLO
GRUPPO FENDINEBBIA E PROFONDITA' DX	-	**AR9022.01**
GRUPPO FENDINEBBIA E PROFONDITA' SX	-	**AR9022.02**

DESCRIZIONE	SIMILAR	ARTICOLO
PROIETTORE ANTERIORE LAMPADA H1/H1 - DX	-	**AR9022.03**
PROIETTORE ANTERIORE LAMPADA H1/H1 - SX	-	**AR9022.04**

PREMIUM 10/2005>

DESCRIZIONE	SIMILAR	ARTICOLO
PROIETTORE ANTERIORE METALLIZZATO - PREDISPOSTO PER CORRETTORE ELETTRICO - LAMPADA H1/H7 - DX	5010578476	**AR9022.07**
PROIETTORE ANTERIORE METALLIZZATO - PREDISPOSTO PER CORRETTORE ELETTRICO - LAMPADA H1/H7 - SX	5010578452	**AR9022.08**
PROIETTORE ANTERIORE CORRETTORE ASSETTO MANUALE **PARABOLA CHIARA** - DX	5010578475	**AR902201**
PROIETTORE ANTERIORE CORRETTORE ASSETTO MANUALE **PARABOLA CHIARA** - DX	5010578451	**AR902202**

NEW PREMIUM DISTRIBUZIONE

DESCRIZIONE	SIMILAR	ARTICOLO
PROIETTORE ANTERIORE CORRETTORE DI ASSETTO MANUALE - LAMPADA H1/H3/H7 - DX	-	**AR9022.09**
PROIETTORE ANTERIORE CORRETTORE DI ASSETTO MANUALE - LAMPADA H1/H3/H7 - SX	-	**AR9022.10**

VERSIONE 1 07/2015 * Le marche utilizzate in questo catalogo, così come i riferimenti originali inclusi, servono unicamente per aiutare ad identificare l'articolo. Tutti i componenti citati sui nostri cataloghi e listini non sono originali ma perfettamente compatibili e intercambiabili.

MAGNUM

DESCRIZIONE	SIMILAR	ARTICOLO
PROIETTORE ANTERIORE CORRETTORE DI ASSETTO MANUALE LAMPADA H1/H7 - DX	-	AR9022.05
PROIETTORE ANTERIORE CORRETTORE DI ASSETTO MANUALE LAMPADA H1/H7 - SX	-	AR9022.06

DESCRIZIONE	SIMILAR	ARTICOLO
FENDINEBBIA DX - SX	5010312972 7420881197	AR90290

RENAULT T

DESCRIZIONE	SIMILAR	ARTICOLO
PROIETTORE ANTERIORE ELETTRICO - SENZA MOTORINO - DX	7482622151 7482622240	AR90291
PROIETTORE POSTERIORE ELETTRICO - SENZA MOTORINO - SX	7482622235 7482622242	AR90292

DESCRIZIONE	SIMILAR	ARTICOLO
PROIETTORE ANTERIORE POSIZIONE - A LED - ELETTRICO SENZA MOTORINO - DX	7482622272	AR90293
PROIETTORE ANTERIORE POSIZIONE - A LED - ELETTRICO SENZA MOTORINO - SX	7482622276	AR90294

DESCRIZIONE	SIMILAR	ARTICOLO
FRECCIA ANTERIORE DX	7482622149	AR90316
FRECCIA ANTERIORE SX	7482622233	AR90317

DESCRIZIONE	SIMILAR	ARTICOLO
FENDINEBBIA DX	7482252916	AR90295
FENDINEBBIA SX	7482252914	AR90296

VERSIONE 1 07/2015 * Le marche utilizzate in questo catalogo, così come i riferimenti originali inclusi, servono unicamente per aiutare ad identificare l'articolo. Tutti i componenti citati sui nostri cataloghi e listini non sono originali ma perfettamente compatibili e intercambiabili.

SCANIA

SCANIA 144 - 94 - 124

DESCRIZIONE	SIMILAR	ARTICOLO
PROIETTORE ANTERIORE LAMPADA H4 - DX	-	AR9012
PROIETTORE ANTERIORE LAMPADA H4 - SX	-	AR9013

SCANIA 144 - 94 - 124

DESCRIZIONE	SIMILAR	ARTICOLO
FENDINEBBIA LAMPADA H1/H1 - DX	-	AR9014
FENDINEBBIA LAMPADA H1/H1 - SX	-	AR9015

SERIE R

DESCRIZIONE	SIMILAR	ARTICOLO
PROIETTORE DI PROFONDITA' LAMPADA H1 - DX	-	AR9015.01
PROIETTORE DI PROFONDITA' LAMPADA H1 - SX	-	AR9015.02

SERIE 4R

DESCRIZIONE	SIMILAR	ARTICOLO
PROIETTORE DI PROFONDITA' LAMPADA H1 - DX	-	AR9015.03
PROIETTORE DI PROFONDITA' LAMPADA H1 - SX	-	AR9015.04

SERIE P - R - T

DESCRIZIONE	SIMILAR	ARTICOLO
FENDINEBBIA LAMPADA H1 - DX	-	AR9015.05
FENDINEBBIA LAMPADA H1 - SX	-	AR9015.06

SERIE R

DESCRIZIONE	SIMILAR	ARTICOLO
PROIETTORE ANTERIORE ALLO XENON LAMPADA H7/D1R - DX	-	AR9025.03
PROIETTORE ANTERIORE ALLO XENON LAMPADA H7/D1R - SX	-	AR9025.02
LENTE RICAMBIO PROIETTORE ANTERIORE - DX	-	AR9025.05
LENTE RICAMBIO PROIETTORE ANTERIORE - SX	-	AR9025.04

VERSIONE 1 07/2015 * Le marche utilizzate in questo catalogo, così come i riferimenti originali inclusi, servono unicamente per aiutare ad identificare l'articolo. Tutti i componenti citati sui nostri cataloghi e listini non sono originali ma perfettamente compatibili e intercambiabili.

VOLVO

FH

DESCRIZIONE	SIMILAR	ARTICOLO
PROIETTORE ANTERIORE LAMPADA H4 - DX/SX	-	AR9016

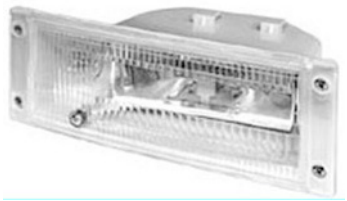

DESCRIZIONE	SIMILAR	ARTICOLO
PROIETTORE DI PROFONDITA' LAMPADA H3 - DX	-	AR9016.01
PROIETTORE DI PROFONDITA' LAMPADA H3 - SX	-	AR9016.02

DESCRIZIONE	SIMILAR	ARTICOLO
FENDINEBBIA LAMPADA H3 - DX/SX	-	AR9025.06

FH VERSIONE 2

DESCRIZIONE	SIMILAR	ARTICOLO
PROIETTORE ANTERIORE ATTACCO ROTONDO - CORRETTORE ASSETTO MANUALE - LAMPADA H7/H7/H7 - DX	-	AR9017.03
PROIETTORE ANTERIORE ATTACCO ROTONDO - CORRETTORE ASSETTO MANUALE - LAMPADA H7/H7/H7 - SX	-	AR9017.04
LENTE RICAMBIO PER PROIETTORE ANTERIORE - DX	-	AR9017.01
LENTE RICAMBIO PER PROIETTORE ANTERIORE - SX	-	AR9017.02

DESCRIZIONE	SIMILAR	ARTICOLO
PROIETTORE ANTERIORE ATTACCO RETTANGOLARE PREDISPOSTO PER CORRETTORE ASSETTO - LAMPADA H7/H7/H7 - DX	-	AR9025.08
PROIETTORE ANTERIORE ATTACCO RETTANGOLARE PREDISPOSTO PER CORRETTORE ASSETTO - LAMPADA H7/H7/H7 - SX	-	AR9025.07
LENTE RICAMBIO PER PROIETTORE ANTERIORE - DX	-	AR9017.01
LENTE RICAMBIO PER PROIETTORE ANTERIORE - SX	-	AR9017.02
ADATTATORE ELETTRICO DA RETTANGOLO A ROTONDO	-	AR9025.09

VERSIONE 1 07/2015 * Le marche utilizzate in questo catalogo, così come i riferimenti originali inclusi, servono unicamente per aiutare ad identificare l'articolo. Tutti i componenti citati sui nostri cataloghi e listini non sono originali ma perfettamente compatibili e intercambiabili.

FH 2008

DESCRIZIONE	SIMILAR	ARTICOLO
PROIETTORE ANTERIORE CORRETTORE ASSETTO MANUALE LAMPADA H7 - DX	-	AR9025.10
PROIETTORE ANTERIORE CORRETTORE ASSETTO MANUALE LAMPADA H7 - SX	-	AR9025.11
PROIETTORE ANTERIORE PREDISPOSTO PER CORRETTORE DI ASSETTO ELETTRICO - LAMPADA H7/H3 - DX	-	AR9025.14
PROIETTORE ANTERIORE PREDISPOSTO PER CORRETTORE DI ASSETTO ELETTRICO - LAMPADA H7/H3 - SX	-	AR9025.15

DESCRIZIONE	SIMILAR	ARTICOLO
PROIETTORE DI PROFONDITA' PREDISPOSTO PER CORRETTORE DI ASSETTO ELETTRICO - LAMPADA H3 - DX	-	AR9025.16
PROIETTORE ANTERIORE PREDISPOSTO PER CORRETTORE DI ASSETTO ELETTRICO - LAMPADA H3 - SX	-	AR9025.17

DESCRIZIONE	SIMILAR	ARTICOLO
FENDINEBBIA LAMPADA H7/H3 - SX	-	AR9025.18
FENDINEBBIA LAMPADA H7/H3 - DX	-	AR9025.19

FH 4 EURO 6

DESCRIZIONE	SIMILAR	ARTICOLO
PROIETTORE MANUALE - DX	22239217 21221129	AR90263
PROIETTORE MANUALE - SX	22239219 21221130	AR90264

DESCRIZIONE	SIMILAR	ARTICOLO
FENDINEBBIA CHIARO - DX	22332592 21221151	AR90265
FENDINEBBIA CHIARO - SX	22332593 21221152	AR90266

VERSIONE 1 07/2015 * Le marche utilizzate in questo catalogo, così come i riferimenti originali inclusi, servono unicamente per aiutare ad identificare l'articolo. Tutti i componenti citati sui nostri cataloghi e listini non sono originali ma perfettamente compatibili e intercambiabili.

DESCRIZIONE	SIMILAR	ARTICOLO
FENDINEBBIA NERO - DX	22332596 21221155	AR90267
FENDINEBBIA NERO - SX	22332597 21221156	AR90268

DESCRIZIONE	SIMILAR	ARTICOLO
FENDINEBBIA + PROFONDITA' CHIARO - DX	22332594 21221153	AR90269
FENDINEBBIA + PROFONDITA' CHIARO - SX	22332595 21221154	AR90270
FENDINEBBIA + PROFONDITA' CHIARO - DX CON SVOLTA ASSISTITA	22332594 21221153	AR90271
FENDINEBBIA + PROFONDITA' CHIARO - SX CON SVOLTA ASSISTITA	22332595 21221154	AR90272

DESCRIZIONE	SIMILAR	ARTICOLO
FENDINEBBIA + PROFONDITA' NERO - DX	22332598 21221157	AR90273
FENDINEBBIA + PROFONDITA' NERO - SX	22332600 21221158 21221157 22332598	AR90274
FENDINEBBIA + PROFONDITA' NERO - DX CON SVOLTA ASSISTITA	22332598 21221157	AR90275
FENDINEBBIA + PROFONDITA' NERO - SX CON SVOLTA ASSISTITA	22332600 21221158	AR90276

FL - FE 2006>

DESCRIZIONE	SIMILAR	ARTICOLO
PROIETTORE DX	20818771	AR90297
PROIETTORE SX	20818763	AR90298

FL - FE EURO 6

DESCRIZIONE	SIMILAR	ARTICOLO
PROIETTORE DX	82532284	AR90299
PROIETTORE SX	82526640	AR90300

DESCRIZIONE	SIMILAR	ARTICOLO
FENDINEBBIA DX - SX	20779458 82594063 84550055	AR90322

VERSIONE 1 07/2015 * Le marche utilizzate in questo catalogo, così come i riferimenti originali inclusi, servono unicamente per aiutare ad identificare l'articolo. Tutti i componenti citati sui nostri cataloghi e listini non sono originali ma perfettamente compatibili e intercambiabili.

FANALERIA POSTERIORE

DAF

DAF - MAN - RENAULT II°

CONNETTORE LATERALE

DESCRIZIONE	SIMILAR	ARTICOLO
FANALE POSTERIORE LC7 VIGNAL 7 FUNZIONI - DX	-	N37640000
FANALE POSTERIORE LC7 VIGNAL 7 FUNZIONI - SX	-	N37641000
FANALE POSTERIORE LC7 VIGNAL 7 FUNZIONI - C/LUCE TARGA - SX	-	N37643000
TRASPARENTE LC7 VIGNAL 7 FUNZIONI - DX/SX	-	N37108028.1
KIT CONNETTORI 7 POLI	-	N38112000

DAF - RENAULT

CONNETTORE POST. PASSACAVO

DESCRIZIONE	SIMILAR	ARTICOLO
FANALE POSTERIORE VIGNAL CON CABLAGGIO - DX/SX	-	N37494000
TRASPARENTE VIGNAL DX/SX	-	N37494028

DAF

CONNETTORE POSTERIORE

DESCRIZIONE	SIMILAR	ARTICOLO
FANALE POSTERIORE VIGNAL 7 FUNZIONI - DX	-	N37516000
FANALE POSTERIORE VIGNAL 7 FUNZIONI - C/LUCE TARGA - SX	-	N37519000
TRASPARENTE VIGNAL 7 FUNZIONI - DX/SX	-	N37108028.1

NISSAN - RENAULT - DAF - IVECO EUROCARGO

DESCRIZIONE	SIMILAR	ARTICOLO
FANALE POSTERIORE LC5 VIGNAL CONNESSIONE POSTERIORE - DX/SX	-	N131120
FANALE POSTERIORE CONNESSIONE POSTERIORE - DX/SX	-	N1311.2
FANALE POSTERIORE LC5 VIGNAL SX - CON LUCE TARGA	-	N131121
FANALE POSTERIORE SX - CON LUCE TARGA	-	N13199
TRASPARENTE LC5 DX/SX VIGNAL	-	N131122
TRASPARENTE DX/SX	-	N1311.1
KIT CONNETTORE 7 POLI	-	N38112000

VERSIONE 1 07/2015 * Le marche utilizzate in questo catalogo, così come i riferimenti originali inclusi, servono unicamente per aiutare ad identificare l'articolo. Tutti i componenti citati sui nostri cataloghi e listini non sono originali ma perfettamente compatibili e intercambiabili.

Via Firenze, 9 Chiuduno (BG) - Tel. 035 4499739 Fax. 035 4499738

GIOMA CAR

DAF CF-XF 04/2012>

DESCRIZIONE		SIMILAR	ARTICOLO
FANALE POSTERIORE LC8 VIGNAL CON CATARDIOTRO CONNESSIONE POSTERIORE - DX		-	N13210
FANALE POSTERIORE LC8 VIGNAL CON CATARDIOTRO CONNESSIONE POSTERIORE - LUCE TARGA - SX		-	N13211
FANALE POSTERIORE LC8 VIGNAL CON CATARDIOTRO CONNESSIONE POSTERIORE - AVVISATORE ACUSTICO DI RETROMARCIA - DX		-	N13212
TRASPARENTE LC8 VIGNAL DX		-	N055030
TRASPARENTE LC8 VIGNAL SX		-	N055020
TRASPARENTE DX		-	N13213
TRASPARENTE SX		-	N13214
CONNETTORE HDSC 8 VIE		-	N13215
H	W	L	We
160mm	89.5mm	400mm	-

DESCRIZIONE		SIMILAR	ARTICOLO
FANALE POSTERIORE LC8 VIGNAL CON CATARDIOTRO CONN. LATERALE DX		-	N13216
FANALE POSTERIORE CON CATARDIOTRO CONN.LATERALE DX		-	N13500
FANALE POSTERIORE LC8 VIGNAL CON CATARDIOTRO CONN. LATERALE - LUCE TARGA - SX		-	N13217
FANALE POSTERIORE CON CATARDIOTRO CONN. LATERALE - LUCE TARGA - SX		-	N13501
FANALE POSTERIORE LC8 VIGNAL CON CATARDIOTRO CONN. LATERALE - AVV. ACUSTICO DI RETROMARCIA - DX		-	N13218
TRASPARENTE LC8 DX VIGNAL		-	N055030
TRASPARENTE DX		-	N13213
TRASPARENTE LC8 SX VIGNAL		-	N055020
TRASPARENTE SX		-	N13214
CONNETTORE HDSC 8 VIE		-	N13215
H	W	L	We
160mm	89.5mm	400mm	-

VERSIONE 1 07/2015 * Le marche utilizzate in questo catalogo, così come i riferimenti originali inclusi, servono unicamente per aiutare ad identificare l'articolo. Tutti i componenti citati sui nostri cataloghi e listini non sono originali ma perfettamente compatibili e intercambiabili.

DAF XF 105

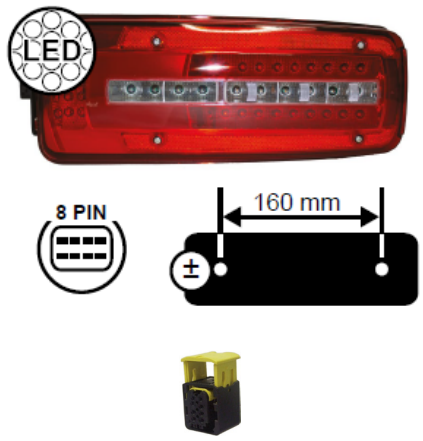

DESCRIZIONE	SIMILAR	ARTICOLO
FANALE POSTERIORE A LED DX CONNESSIONE LATERALE - CON FRECCIA DINAMICA	-	N55400
FANALE POSTERIORE A LED DX CONNESSIONE LATERALE - AVVISATORE ACUSTICO DI RETROMARCIA - CON FRECCIA DINAMICA	-	N55401
FANALE POSTERIORE A LED SX CONNESSIONE LATERALE - LUCE TARGA - CON FRECCIA DINAMICA	-	N55402
TRASPARENTE DX/SX	-	N55403
CONNETTORE 8 PIN	-	AV103299

DESCRIZIONE	SIMILAR	ARTICOLO
FANALE POSTERIORE A LED DX CONNESSIONE POSTERIORE - CON FRECCIA DINAMICA	-	N55408
FANALE POSTERIORE A LED DX CONNESSIONE POSTERIORE - AVVISATORE ACUSTICO DI RETROMARCIA - CON FRECCIA DINAMICA	-	N55409
FANALE POSTERIORE A LED SX CONNESSIONE POSTERIORE LUCE TARGA - CON FRECCIA DINAMICA	-	N55410
TRASPARENTE DX/SX	-	N55403
CONNETTORE 8 PIN	-	AV103299

FORD

VERSIONE 1 07/2015 * Le marche utilizzate in questo catalogo, così come i riferimenti originali inclusi, servono unicamente per aiutare ad identificare l'articolo. Tutti i componenti citati sui nostri cataloghi e listini non sono originali ma perfettamente compatibili e intercambiabili.

FORD TRANSIT

DESCRIZIONE	SIMILAR	ARTICOLO
FANALE POSTERIORE CON CABLAGGIO - DX/SX	-	N37470000
TRASPARENTE DX/SX	-	N37470028

FORD TRANSIT MK8 2014>

DESCRIZIONE	SIMILAR	ARTICOLO
FANALE POSTERIORE FORD MK8 '14 DX	-	N452800
FANALE POSTERIORE FORD MK8 '14 SX	-	N452900
TRASPARENTE FORD MK8 '14 DX	-	N452815
TRASPARENTE FORD MK8 '14 SX	-	N452915

IVECO

TURBO STAR

DESCRIZIONE	SIMILAR	ARTICOLO
PIPETTA - PER FANALE	IN ESAURIMENTO -	N83112000

EUROTECH

DESCRIZIONE	SIMILAR	ARTICOLO
CONNETTORE FEMMINA - 3 VIE	IN ESAURIMENTO -	N38106000

OM DAILY

DESCRIZIONE	SIMILAR	ARTICOLO
FANALE POSTERIORE - DX	-	N37040000
FANALE POSTERIORE - SX	-	N37041000
TRASPARENTE - DX	-	N37040034
TRASPARENTE - SX	-	N37041034
PIPETTA - PER FANALE	-	N83107000

MAGIRUS - MERCEDES

VERSIONE 1 07/2015 * Le marche utilizzate in questo catalogo, così come i riferimenti originali inclusi, servono unicamente per aiutare ad identificare l'articolo. Tutti i componenti citati sui nostri cataloghi e listini non sono originali ma perfettamente compatibili e intercambiabili.

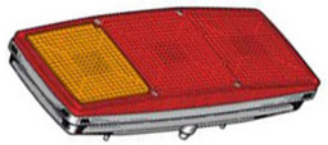

DESCRIZIONE	SIMILAR	ARTICOLO
FANALE POSTERIORE - DX/SX	-	N37420000
FANALE POSTERIORE CON LUCE TARGA - DX/SX	-	N37421000
TRASPARENTE - DX/SX	-	N37420026

DAILY

DESCRIZIONE	SIMILAR	ARTICOLO
FANALE POSTERIORE - DX	-	N37082000
FANALE POSTERIORE - SX	-	N37083000
TRASPARENTE - DX	-	N37082028
TRASPARENTE - SX	-	N37083034
TRASPARENTE CON RETRONEBBIA - DX	-	N37082028.2
TRASPARENTE CON RETROMARCIA - SX	-	N37083034.2
FANALE POSTERIORE COBO - DX	-	N37082000.1
FANALE POSTERIORE COBO - SX	-	N37083000.1
TRASPARENTE COBO - DX	-	N37082028.1
TRASPARENTE COBO - SX	-	N37083034.1
PIPETTA PER FANALE DAILY	-	N83114000

DAILY 2000

DESCRIZIONE	SIMILAR	ARTICOLO
FANALE POSTERIORE DX	-	N37122000
FANALE POSTERIORE SX	-	N37123000
TRASPARENTE DX	-	N37082028
TRASPARENTE SX	-	N37123034
KIT CONNETTORE 7 POLI	-	N38112000

DAILY FURGONATO 2000>2006

DESCRIZIONE	SIMILAR	ARTICOLO
FANALE POSTERIORE DX	-	N37170000
FANALE POSTERIORE SX	-	N37171000
FANALE POSTERIORE SENZA PORTA LAMPADE - DX	-	N37170135
FANALE POSTERIORE SENZA PORTA LAMPADE - SX	-	N37171135

DAILY FURGONATO 2006>

VERSIONE 1 07/2015 * Le marche utilizzate in questo catalogo, così come i riferimenti originali inclusi, servono unicamente per aiutare ad identificare l'articolo. Tutti i componenti citati sui nostri cataloghi e listini non sono originali ma perfettamente compatibili e intercambiabili.

DESCRIZIONE	SIMILAR	ARTICOLO
FANALE POSTERIORE SENZA PORTA LAMPADE - DX	-	N37172135
FANALE POSTERIORE SENZA PORTA LAMPADE - SX	-	N37173135

DAILY 2006

DESCRIZIONE	SIMILAR	ARTICOLO
FANALE POSTERIORE - COBO - DX	-	N1320.20
FANALE POSTERIORE - COBO - SX	-	N1320.21
TRASPARENTE - DX	-	N1320.22
TRASPARENTE - SX	-	N1320.23
KIT CONNETTORE - 7 POLI	-	N38112000

DAILY 2014

DESCRIZIONE	SIMILAR	ARTICOLO
FANALE POSTERIORE CON RETRONEBBIA/RETROMARCIA - DX	-	N37991000
FANALE POSTERIORE CON RETRONEBBIA/RETROMARCIA - SX	-	N37991100

DAILY 2022

DESCRIZIONE	SIMILAR	LATO MONTAGGIO	ARTICOLO
FANALE POSTERIORE LC15 SX VIGNAL	5802830033	ORIZZONTALE	N154200
FANALE POSTERIORE LC15 DX VIGNAL	5802830034	ORIZZONTALE	N154210
FANALE POSTERIORE LC15 DX - SX VIGNAL	5802980630 5802980631	VERTICALE	N154220
TRASPARENTE POSTERIORE LC15 VIGNAL DX - SX	5802984152	/	N053730
KIT CONNETTORE VIGNAL 7 POLI	-	/	N38112000

EUROCARGO

DESCRIZIONE	SIMILAR	ARTICOLO
FANALE POSTERIORE - DX	-	N37098000
FANALE POSTERIORE - SX	-	N37099000
TRASPARENTE - DX	-	N37082028
TRASPARENTE - SX	-	N37083034
CONNETTORE - FEMMINA - 3 VIE	-	N38106000
CONNETTORE - FEMMINA - 10 VIE	-	N38104000

NISSAN - RENAULT - DAF - IVECO EUROCARGO

VERSIONE 1 07/2015 * Le marche utilizzate in questo catalogo, così come i riferimenti originali inclusi, servono unicamente per aiutare ad identificare l'articolo. Tutti i componenti citati sui nostri cataloghi e listini non sono originali ma perfettamente compatibili e intercambiabili.

Via Firenze, 9 Chiuduno (BG) - Tel. 035 4499739 Fax. 035 4499738

DESCRIZIONE	SIMILAR	ARTICOLO
FANALE POSTERIORE LC5 VIGNAL CONNESSIONE POSTERIORE - DX/SX	-	N131120
FANALE POSTERIORE CONNESSIONE POSTERIORE - DX/SX	-	N1311.2
FANALE POSTERIORE LC5 VIGNAL SX - CON LUCE TARGA	-	N131121
FANALE POSTERIORE SX - CON LUCE TARGA	-	N13199
TRASPARENTE LC5 DX/SX VIGNAL	-	N131122
TRASPARENTE DX/SX	-	N1311.1
KIT CONNETTORE 7 POLI	-	N38112000

IVECO 7 FUNZIONI

DESCRIZIONE	SIMILAR	ARTICOLO
FANALE POSTERIORE - 7 FUNZIONI - DX	-	N37108000.1
FANALE POSTERIORE - 7 FUNZIONI - SX	-	N37109000.1
FANALE POSTERIORE 7 FUNZIONI - LUCE TARGA - SX	-	N37111000.1
TRASPARENTE - 7 FUNZIONI - DX/SX ECONOMICO	-	N37108028
TRASPARENTE - 7 FUNZIONI - DX/SX	-	N37108028.1
CONNETTORE - FEMMINA - 10 VIE	-	N38104000

IVECO 7 FUNZIONI "ECONOMICO"

DESCRIZIONE	SIMILAR	ARTICOLO
FANALE POSTERIORE - 7 FUNZIONI - DX	-	N37108000
FANALE POSTERIORE - 7 FUNZIONI - SX	-	N37109000
FANALE POSTERIORE 7 FUNZIONI - LUCE TARGA - SX	-	N37111000
TRASPARENTE - 7 FUNZIONI - DX/SX ECONOMICO	-	N37108028
TRASPARENTE - 7 FUNZIONI - DX/SX	-	N37108028.1
CONNETTORE - FEMMINA - 10 VIE	-	N38104000

IVECO STRALIS EURO 6

VERSIONE 1 07/2015 * Le marche utilizzate in questo catalogo, così come i riferimenti originali inclusi, servono unicamente per aiutare ad identificare l'articolo. Tutti i componenti citati sui nostri cataloghi e listini non sono originali ma perfettamente compatibili e intercambiabili.

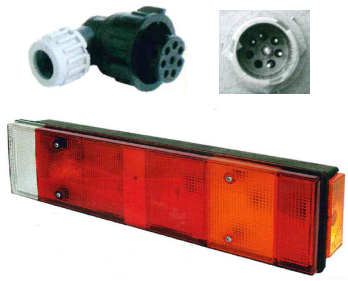

DESCRIZIONE	SIMILAR	ARTICOLO
FANALE POSTERIORE LC7 VIGNAL DX	-	N37112000
FANALE POSTERIORE LC7 VIGNAL SX	-	N37112001
FANALE POSTERIORE LC7 VIGNAL LUCE TARGA - SX	-	N37112002
FANALE POSTERIORE LC7 VIGNAL AVVISATORE ACUSTICO RETROMARCIA DX	-	N37112003
TRASPARENTE - 7 FUNZIONI - DX/SX ECONOMICO	-	N37108028
TRASPARENTE 7 FUNZIONI - DX/SX VIGNAL	-	N37108028.1
CONNETTORE	-	N37112004

IVECO STRALIS 2016>

DESCRIZIONE	SIMILAR	ARTICOLO
FANALE POSTERIORE LC8 VIGNAL CONNESSIONE POSTERIORE - DX	5801757328	N371121
FANALE POSTERIORE LC8 VIGNAL CONNESSIONE POSTERIORE - SX	5801637182	N371122
FANALE POSTERIORE LC8 VIGNAL CONNESSIONE POSTERIORE - AVVISATORE ACUSTICO RETROMARCIA -DX	5801757326	N371123
FANALE POSTERIORE LC8 VIGNAL CONNESSIONE POSTERIORE - LUCE TARGA - SX	5802055272	N371124
TRASPARENTE LC8 - DX VIGNAL	-	N371125
TRASPARENTE LC8 - SX VIGNAL	-	N371126
CONNETTORE - 8 VIE	-	N13215

DESCRIZIONE	SIMILAR	ARTICOLO
FANALE POSTERIORE LC8 VIGNAL CONNESSIONE LATERALE - DX	5801637201	N371127
FANALE POSTERIORE LC8 VIGNAL CONNESSIONE LATERALE - LUCE TARGA - SX	5801637199	N371128
FANALE POSTERIORE LC8 VIGNAL CONNESSIONE LATERALE - AVVISATORE ACUSTICO RETROMARCIA -DX	5801637202	N371129
TRASPARENTE LC8 - DX VIGNAL	-	N371125
TRASPARENTE LC8 - SX VIGNAL	-	N371126
CONNETTORE - 8 VIE	-	N13215

VERSIONE 1 07/2015 * Le marche utilizzate in questo catalogo, così come i riferimenti originali inclusi, servono unicamente per aiutare ad identificare l'articolo. Tutti i componenti citati sui nostri cataloghi e listini non sono originali ma perfettamente compatibili e intercambiabili.

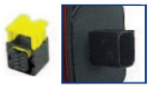

DESCRIZIONE	SIMILAR	ARTICOLO
FANALE POSTERIORE LC11 VIGNAL CONNESSIONE LATERALE - DX	-	N160100
FANALE POSTERIORE LC11 VIGNAL CONNESSIONE LATERALE - SX	-	N160150
FANALE POSTERIORE LC11 VIGNAL CONNESSIONE LATERALE - DX AVVISATORE ACUSTICO RETROMARCIA	-	N160090
FANALE POSTERIORE LC11 VIGNAL CONNESSIONE LATERALE - SX LUCE TARGA	-	N160080
TRASPARENTE LC11 - DX VIGNAL	-	N060010
TRASPARENTE LC11 - SX VIGNAL	-	N060000
CONNETTORE HDSC 8 VIE	-	N13215

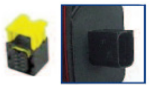

DESCRIZIONE	SIMILAR	ARTICOLO
FANALE POSTERIORE LC11 VIGNAL CONNESSIONE POSTERIORE - DX	-	N160130
FANALE POSTERIORE LC11 VIGNAL CONNESSIONE POSTERIORE - SX	-	N160110
FANALE POSTERIORE VIGNAL CONNESSIONE POSTERIORE - AVV. ACUSTICO RETROMARCIA -DX	-	N160120
FANALE POSTERIORE VIGNAL CONNESSIONE POSTERIORE - LUCE TARGA - SX	-	N160140
TRASPARENTE LC11 - DX VIGNAL	-	N060010
TRASPARENTE LC11 - SX VIGNAL	-	N060000
CONNETTORE HDSC 8 VIE	-	N13215

VERSIONE 1 07/2015 * Le marche utilizzate in questo catalogo, così come i riferimenti originali inclusi, servono unicamente per aiutare ad identificare l'articolo. Tutti i componenti citati sui nostri cataloghi e listini non sono originali ma perfettamente compatibili e intercambiabili.

ISUZU

NKR - NPR - EVOLUTION - NPR E.4 - NPR E. 2-3 - D-MAX E. 3 - D-MAX E.4 - D-MAX E.5

DESCRIZIONE	APPLICAZIONE	SIMILAR	ARTICOLO
FANALE POSTERIORE DX 24V	NKR - NPR E.4	1822302070	N3798010
FANALE POSTERIORE SX 24V	NKR - NPR E.4	1822302080	N3798011
FANALE POSTERIORE DX 12V	NKR - NPR E.2-3	8972133510	N3798012
FANALE POSTERIORE SX 12V	NKR - NPR E. 2-3	8972133520	N3798013

DESCRIZIONE	APPLICAZIONE	SIMILAR	ARTICOLO
PLASTICA FANALE POSTERIORE DX ARANCIO	NKR - NPR - EVO	8941746380	N3798028
PLASTICA FANALE POSTERIORE SX ARANCIO	NKR - NPR - EVO	8941746390	N3798029

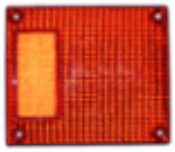

DESCRIZIONE	APPLICAZIONE	SIMILAR	ARTICOLO
PLASTICA FANALE POSTERIORE DX ROSSO	NKR - NPR - EVO	8941786240	N3798030
PLASTICA FANALE POSTERIORE SX ROSSO	NKR - NPR - EVO	8941786250	N3798031

DESCRIZIONE	APPLICAZIONE	SIMILAR	ARTICOLO
PLASTICA FANALE POSTERIORE DX/SX BIANCO	NKR - NPR - EVO	8942575121	N3798032

DESCRIZIONE	APPLICAZIONE	SIMILAR	ARTICOLO
LUCE TARGA	NKR - NPR	8971053800	N3998077

DESCRIZIONE	APPLICAZIONE	SIMILAR	ARTICOLO
FANALE POSTERIORE DX	D-MAX E.3	8980233590	N3798050
FANALE POSTERIORE SX	D-MAX E.3	8980233600	N3798051

VERSIONE 1 07/2015 * Le marche utilizzate in questo catalogo, così come i riferimenti originali inclusi, servono unicamente per aiutare ad identificare l'articolo. Tutti i componenti citati sui nostri cataloghi e listini non sono originali ma perfettamente compatibili e intercambiabili.

Via Firenze, 9 Chiuduno (BG) - Tel. 035 4499739 Fax. 035 4499738

DESCRIZIONE	APPLICAZIONE	SIMILAR	ARTICOLO
FANALE POSTERIORE DX	D-MAX E.4	8980985860	N3798052
FANALE POSTERIORE SX	D-MAX E.4	8980985870	N3798053

DESCRIZIONE	APPLICAZIONE	SIMILAR	ARTICOLO
FANALE POSTERIORE DX LED	D-MAX E.5	8981253983	N3798054
FANALE POSTERIORE SX LED	D-MAX E.5	8981254013	N3798055

DESCRIZIONE	APPLICAZIONE	SIMILAR	ARTICOLO
FANALE POSTERIORE DX	D-MAX E.5	8981254023	N3798056
FANALE POSTERIORE SX	D-MAX E.5	8981254053	N3798057

DESCRIZIONE	APPLICAZIONE	SIMILAR	ARTICOLO
FANALE POSTERIORE SX	TFR - TFS 1° S.	8972288460	N3798073
FANALE POSTERIORE DX	TFR - TFS 1° S.	8972288450	N3798074

DESCRIZIONE	APPLICAZIONE	SIMILAR	ARTICOLO
FANALE POSTERIORE SX	TFR - TFS 2° S.	8971144500	N3798075
FANALE POSTERIORE DX	TFR - TFS 2° S.	8971144490	N3798076

VERSIONE 1 07/2015 * Le marche utilizzate in questo catalogo, così come i riferimenti originali inclusi, servono unicamente per aiutare ad identificare l'articolo. Tutti i componenti citati sui nostri cataloghi e listini non sono originali ma perfettamente compatibili e intercambiabili.

MAN

MAN

CONNESSIONE POSTERIORE

DESCRIZIONE	SIMILAR	ARTICOLO
FANALE POSTERIORE LC7 VIGNAL 7 FUNZIONI - DX SX	-	N37502000
FANALE POSTERIORE LC7 VIGNAL 7 FUNZIONI - DX - AVVISATORE ACUSTICO RETROMARCIA	-	N37503000
FANALE POSTERIORE LC7 VIGNAL 7 FUNZIONI - CON LUCE TARGA - SX	-	N37505000
TRASPARENTE - 7 FUNZIONI - DX/SX ECONOMICO	-	N37108028
TRASPARENTE - 7 FUNZIONI - DX/SX	-	N37108028.1
CONNETTORE COMPLETO DI CAPICORDA - 8 VIE	-	N38113000

MAN - DAF - RENAULT II° SERIE

CONNESSIONE LATERALE

DESCRIZIONE	SIMILAR	ARTICOLO
FANALE POSTERIORE LC7 VIGNAL 7 FUNZIONI - DX	-	N37640000
FANALE POSTERIORE LC7 VIGNAL 7 FUNZIONI - SX	-	N37641000
FANALE POSTERIORE LC7 VIGNAL 7 FUNZIONI - CON LUCE TARGA - SX	-	N37643000
TRASPARENTE LC7 VIGNAL 7 FUNZIONI - DX/SX	-	N37108028.1
KIT CONNETTORE 7 VIE	-	N38112000

MAN - MERCEDES

DESCRIZIONE	SIMILAR	ARTICOLO
FANALE POSTERIORE DX	-	N37440000
FANALE POSTERIORE SX	-	N37443000
FANALE POSTERIORE CON LUCE TARGA - SX	-	N37441000
TRASPARENTE DX/SX	-	N37440028

VERSIONE 1 07/2015 * Le marche utilizzate in questo catalogo, così come i riferimenti originali inclusi, servono unicamente per aiutare ad identificare l'articolo. Tutti i componenti citati sui nostri cataloghi e listini non sono originali ma perfettamente compatibili e intercambiabili.

MAN TGA

DESCRIZIONE	SIMILAR	ARTICOLO
FANALE POSTERIORE LC8 VIGNAL CONNESSIONE POSTERIORE - DX	-	N1315.04
FANALE POSTERIORE LC8 VIGNAL CONNESSIONE POSTERIORE - SX	-	N1315.06
FANALE POSTERIORE LC8 VIGNAL CONNESSIONE LATERALE - DX	-	N1315.07
FANALE POSTERIORE LC8 VIGNAL CONNESSIONE LATERALE - SX - LUCE TARGA	-	N1315.08
FANALE POSTERIORE LC8 VIGNAL CONNESSIONE LATERALE - DX - AVVISATORE ACUSTICO RETROMARCIA	-	N1315081
TRASPARENTE LC8 VIGNAL EFFETTO AZZURRO - SX	-	N056500
TRASPARENTE DX	-	N1315.09
TRASPARENTE LC8 VIGNAL EFFETTO AZZURRO - DX	-	N056510
TRASPARENTE SX	-	N1315.10
CONNETTORE 6 VIE	-	N38112000

MAN TGA

DESCRIZIONE	SIMILAR	ARTICOLO
FANALE POSTERIORE A LED - CONNESSIONE LATERALE - DX	-	N13186
FANALE POSTERIORE A LED - CONNESSIONE LATERALE - LUCE TARGA - SX	-	N13187
KIT CONNETTORE 7 POLI	-	N38112000

VERSIONE 1 07/2015 * Le marche utilizzate in questo catalogo, così come i riferimenti originali inclusi, servono unicamente per aiutare ad identificare l'articolo. Tutti i componenti citati sui nostri cataloghi e listini non sono originali ma perfettamente compatibili e intercambiabili.

MERCEDES

SPRINTER 09/2002>2005

DESCRIZIONE	SIMILAR	ARTICOLO
FANALE POSTERIORE DX	-	N37538135
FANALE POSTERIORE SX	-	N37539135

SPRINTER 2005>

DESCRIZIONE	SIMILAR	ARTICOLO
FANALE POSTERIORE DX	-	N37598135
FANALE POSTERIORE SX	-	N37599135

MERCEDES - IVECO MAGIRUS

DESCRIZIONE	SIMILAR	ARTICOLO
FANALE POSTERIORE - DX/SX	-	N37420000
FANALE POSTERIORE CON LUCE TARGA - DX/SX	-	N37421000
TRASPARENTE - DX/SX	-	N37420026

MERCEDES

DESCRIZIONE	SIMILAR	ARTICOLO
FANALE POSTERIORE - DX	-	N37440000
FANALE POSTERIORE - SX	-	N37443000
FANALE POSTERIORE CON LUCE TARGA - SX	-	N37441000
TRASPARENTE - DX/SX	-	N37440028

MERCEDES SPRINTER - VW CRAFTER

DESCRIZIONE	SIMILAR	ARTICOLO
FANALE POSTERIORE LC8 VIGNAL CONNESSIONE POSTERIORE - DX	-	N1315.121
FANALE POSTERIORE LC8 VIGNAL CONNESSIONE POSTERIORE - LUCE TARGA SX	-	N1315.122
TRASPARENTE LC8 VIGNAL EFFETTO BIANCO - SX	-	N056540
TRASPARENTE - DX	-	N1315.12
TRASPARENTE LC8 VIGNAL EFFETTO BIANCO - DX	-	N056550
TRASPARENTE - SX	-	N1315.13
CONNETTORE - 7 VIE	-	N38112000

VERSIONE 1 07/2015 * Le marche utilizzate in questo catalogo, così come i riferimenti originali inclusi, servono unicamente per aiutare ad identificare l'articolo. Tutti i componenti citati sui nostri cataloghi e listini non sono originali ma perfettamente compatibili e intercambiabili.

DESCRIZIONE	SIMILAR	ARTICOLO
FANALE POSTERIORE LED LC11 DX VIGNAL	-	N160410
FANALE POSTERIORE LED LC11 SX - LUCE TARGA VIGNAL	-	N160400
TRASPARENTE LC11 VIGNAL DX	-	N060010
TRASPARENTE LC11 VIGNAL SX	-	N060000

MERCEDES SPRINTER - ATEGO - VARIO

DESCRIZIONE	SIMILAR	ARTICOLO
FANALE POSTERIORE - DX	-	N37534000
FANALE POSTERIORE - SX	-	N37535000
FANALE POSTERIORE LUCE TARGA - SX	-	N37537000
TRASPARENTE - DX/SX	-	N37526028
CONNETTORE COMPLETO DI CAPICORDA - 8 VIE	-	N38113000

MERCEDES SPRINTER

DESCRIZIONE	SIMILAR	ARTICOLO
FANALE POSTERIORE PASSACAVO POSTERIORE - DX	-	N37526000
FANALE POSTERIORE PASSACAVO POSTERIORE - LUCE TARGA - SX	-	N37529000
TRASPARENTE - DX/SX	-	N37526028

MERCEDES ACTROS

DESCRIZIONE	SIMILAR	ARTICOLO
FANALE POSTERIORE DX	-	N37520000
FANALE POSTERIORE SX	-	N37521000
FANALE POSTERIORE LUCE TARGA - SX	-	N37523000
TRASPARENTE - DX	-	N37520028
TRASPARENTE - SX	-	N37521028
KIT CONNETTORE - 7 POLI	-	N38112000

MERCEDES SK

DESCRIZIONE	SIMILAR	ARTICOLO
FANALE POSTERIORE CAVO 1300mm. - SPINA 6PIN - DX	-	N37620000
FANALE POSTERIORE CAVO 1300mm. - SPINA 6PIN - SX	-	N37621000
FANALE POSTERIORE CAVO 1300mm. - SPINA 6PIN - LUCE TARGA - SX	-	N37623000
TRASPARENTE - DX	-	N37520028
TRASPARENTE - SX	-	N37521028

VERSIONE 1 07/2015 * Le marche utilizzate in questo catalogo, così come i riferimenti originali inclusi, servono unicamente per aiutare ad identificare l'articolo. Tutti i componenti citati sui nostri cataloghi e listini non sono originali ma perfettamente compatibili e intercambiabili.

MERCEDES ACTROS MP4 A LAMPADINA ATTACCO LAT. DAL 2013>

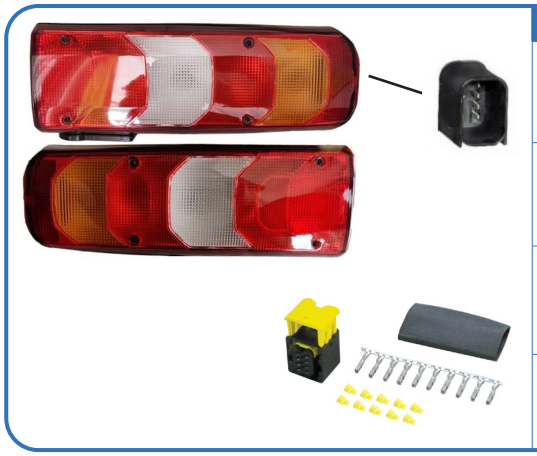

DESCRIZIONE	SIMILAR	ARTICOLO
FANALE POSTERIORE AVVISATORE ACUSTICO RETROMARCIA - DX	-	N1315.126
FANALE POSTERIORE LUCE TARGA - SX	-	N1315.127
TRASPARENTE DX/SX	-	N1315.128
CONNETTORE HDSC 8 VIE	-	N13215

MERCEDES ACTROS MP4, MP5, ATEGO FULL LED

DESCRIZIONE	SIMILAR	ARTICOLO
FARO POSTERIORE DX LED CON CICALINO RETROMARCIA CON FRECCIA DINAMICA	-	N161011
FARO POSTERIORE SX LED CON FRECCIA DINAMICA	-	N161012
CONNETTORE HDSC 8 VIE	-	N13215

NISSAN

NISSAN - RENAULT - DAF - IVECO EUROCARGO

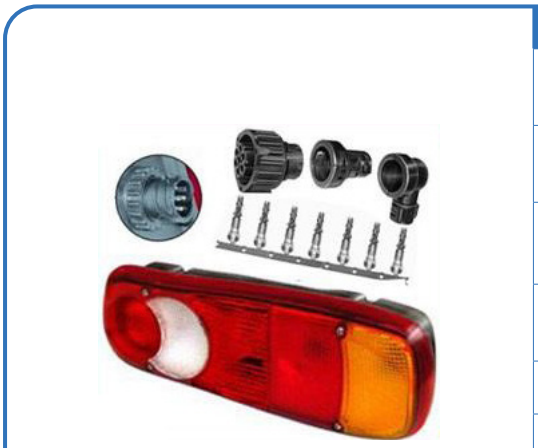

DESCRIZIONE	SIMILAR	ARTICOLO
FANALE POSTERIORE LC5 VIGNAL CONNESSIONE POSTERIORE - DX/SX	-	N131120
FANALE POSTERIORE CONNESSIONE POSTERIORE - DX/SX	-	N1311.2
FANALE POSTERIORE LC5 VIGNAL SX - CON LUCE TARGA	-	N131121
FANALE POSTERIORE SX - CON LUCE TARGA	-	N13199
TRASPARENTE LC5 DX/SX VIGNAL	-	N131122
TRASPARENTE DX/SX	-	N1311.1
KIT CONNETTORE 7 POLI	-	N38112000

VERSIONE 1 07/2015 * Le marche utilizzate in questo catalogo, così come i riferimenti originali inclusi, servono unicamente per aiutare ad identificare l'articolo. Tutti i componenti citati sui nostri cataloghi e listini non sono originali ma perfettamente compatibili e intercambiabili.

NISSAN - MAN - MERCEDES

DESCRIZIONE	SIMILAR	ARTICOLO
FANALE POSTERIORE DX	-	N37440000
FANALE POSTERIORE SX	-	N37443000
FANALE POSTERIORE LUCE TARGA - SX	-	N37441000
TRASPARENTE DX/SX	-	N37440028
TRASPARENTE DX/SX	-	N1311

PIAGGIO

PORTER PIAGGIO

DESCRIZIONE	SIMILAR	ARTICOLO
FANALE POSTERIORE DX	-	N1315.71
TRASPARENTE DX	-	N1315.72

DESCRIZIONE	SIMILAR	ARTICOLO
FANALE POSTERIORE SX	-	N1315.73
TRASPARENTE SX	-	N1315.74
FANALE POSTERIORE LUCE TARGA - SX	-	N1315.75
TRASPARENTE LUCE TARGA - SX	-	N1315.76

RENAULT

DAF - MAN - RENAULT

DESCRIZIONE	SIMILAR	ARTICOLO
FANALE POSTERIORE LC7 VIGNAL 7 FUNZIONI - DX	-	N37640000
FANALE POSTERIORE LC7 VIGNAL 7 FUNZIONI - SX	-	N37641000
FANALE POSTERIORE LC7 VIGNAL 7 FUNZIONI - C/LUCE TARGA - SX	-	N37643000
TRASPARENTE LC7 VIGNAL 7 FUNZIONI - DX/SX	-	N37108028.1
KIT CONNETTORI 7 POLI	-	N38112000

VERSIONE 1 07/2015 * Le marche utilizzate in questo catalogo, così come i riferimenti originali inclusi, servono unicamente per aiutare ad identificare l'articolo. Tutti i componenti citati sui nostri cataloghi e listini non sono originali ma perfettamente compatibili e intercambiabili.

DAF > 1993 - RENAULT > 2001

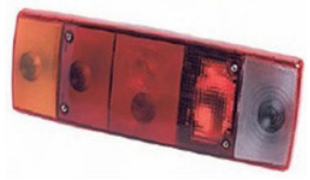

DESCRIZIONE	SIMILAR	ARTICOLO
FANALE POSTERIORE VIGNAL CON PASSACAVO - DX/SX	-	N37494000
TRASPARENTE VIGNAL SX	-	N37494028

NISSAN - RENAULT - DAF - IVECO EUROCARGO

DESCRIZIONE	SIMILAR	ARTICOLO
FANALE POSTERIORE LC5 VIGNAL CONNESSIONE POSTERIORE - DX/SX	-	N131120
FANALE POSTERIORE CONNESSIONE POSTERIORE - DX/SX	-	N1311.2
FANALE POSTERIORE LC5 VIGNAL SX - CON LUCE TARGA	-	N131121
FANALE POSTERIORE SX - CON LUCE TARGA	-	N13199
TRASPARENTE LC5 DX/SX VIGNAL	-	N131122
TRASPARENTE DX/SX	-	N1311.1
KIT CONNETTORE 7 POLI	-	N38112000

RENAULT - VOLVO

DESCRIZIONE	SIMILAR	ARTICOLO
FANALE POSTERIORE CONN. LATERALE - DX	-	N131130
FANALE POSTERIORE LC9 VIGNAL CONN. LATERALE - CATADIOTTRO - DX	-	N1311.3
FANALE POSTERIORE CONN. LATERALE - SX	-	N131140
FANALE POSTERIORE LC9 VIGNAL CONNESSIONE LATERALE - LUCE TARGA - CATARDIOTRO - SX	-	N1311.4
FANALE POSTERIORE LC9 VIGNAL CONN. LATERALE - AVVISATORE ACUSTICO DI RETROMARCIA - CATADIOTTRO - DX	-	N1311.5
TRASPARENTE LC9 VIGNAL DX/SX	-	N059000
TRASPARENTE DX/SX	-	N1311.6
KIT CONNETTORI 7 POLI	-	N38112000

VERSIONE 1 07/2015 * Le marche utilizzate in questo catalogo, così come i riferimenti originali inclusi, servono unicamente per aiutare ad identificare l'articolo. Tutti i componenti citati sui nostri cataloghi e listini non sono originali ma perfettamente compatibili e intercambiabili.

DESCRIZIONE		SIMILAR	ARTICOLO
FANALE POSTERIORE LC9 VIGNAL DX		-	N158050
FANALE POSTERIORE LC9 VIGNAL LUCE TARGA - SX		-	N158030
FANALE POSTERIORE A LED 24V. - C/LUCE TARGA - SX		-	N1315.19
FANALE POSTERIORE LC9 VIGNAL AVVISATORE ACUSTICO RETROMARCIA DX		-	N158040
FANALE POSTERIORE A LED 24V. - AVVISATORE ACUSTICO DI RETROMARCIA - DX		-	N1315.20
TRASPARENTE LC9 VIGNAL DX/SX		-	N058000
TRASPARENTE DX/SX		-	N1315.21
KIT CONNETTORE 7 POLI		-	N38112000
H	W	L	We
130mm	86mm	500mm	-

DESCRIZIONE		SIMILAR	ARTICOLO
FANALE POSTERIORE LC10 VIGNAL DX		-	N159530
FANALE POSTERIORE A LED 24V. - DX		-	N1315.22
FANALE POSTERIORE LC10 VIGNAL LUCE TARGA - SX		-	N159500
FANALE POSTERIORE A LED 24V. - C/LUCE TARGA - SX		-	N1315.23
FANALE POSTERIORE LC10 VIGNAL AVVISATORE ACUSTICO RETROMARCIA - DX		-	N159510
FANALE POSTERIORE A LED 24V. - AVVISATORE ACUSTICO DI RETROMARCIA - DX		-	N1315.24
TRASPARENTE LC10 VIGNAL DX/SX		-	N059500
TRASPARENTE DX/SX		-	N1315.25
KIT CONNETTORE 7 POLI		-	N38112000
H	W	L	We
130mm	89.3mm	370mm	-

VERSIONE 1 07/2015 * Le marche utilizzate in questo catalogo, così come i riferimenti originali inclusi, servono unicamente per aiutare ad identificare l'articolo. Tutti i componenti citati sui nostri cataloghi e listini non sono originali ma perfettamente compatibili e intercambiabili.

RENAULT PREMIUM

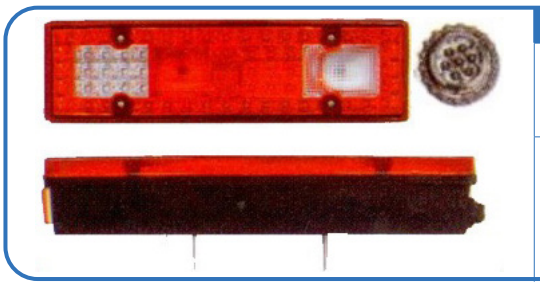

DESCRIZIONE	SIMILAR	ARTICOLO
FANALE POSTERIORE A LED - CONNESSIONE LATERALE - LUCE TARGA - SX	-	N13198
KIT CONNETTORE 7 POLI	-	N38112000

SCANIA

RENAULT - SCANIA

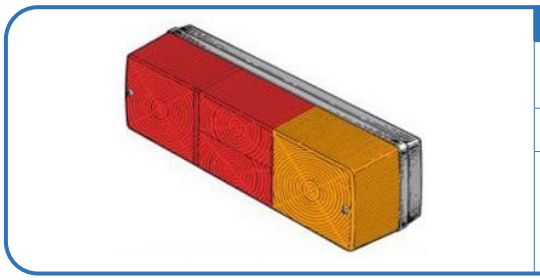

DESCRIZIONE	SIMILAR	ARTICOLO
FANALE POSTERIORE LUCE TARGA - SX	-	N37467000
TRASPARENTE - DX	-	N37466026
TRASPARENTE - LUCE TARGA - SX	-	N37467029

SCANIA

DESCRIZIONE	SIMILAR	ARTICOLO
FANALE POSTERIORE PASSACAVO - 7 FUNZIONI - DX	-	N37572000
FANALE POSTERIORE PASSACAVO - 7 FUNZIONI - LUCE TARGA - SX	-	N37575000
TRASPARENTE - 7 FUNZIONI - DX/SX	-	N37108028.1

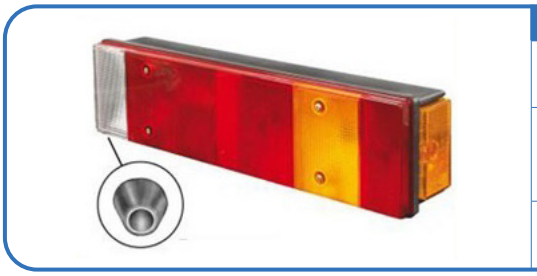

DESCRIZIONE	SIMILAR	ARTICOLO
FANALE POSTERIORE PASSACAVO LATERALE - 7 FUNZIONI - DX	-	N37568000
FANALE POSTERIORE PASSACAVO LATERALE- 7 FUNZIONI - LUCE TARGA - SX	-	N37571000
TRASPARENTE - 7 FUNZIONI - DX/SX	-	N37108028.1

SCANIA SERIE 4

DESCRIZIONE	SIMILAR	ARTICOLO
FANALE POSTERIORE PASSACAVO LATERALE - DX	24417800	N37600000
FANALE POSTERIORE PASSACAVO LATERALE - 7 FUNZIONI - LUCE TARGA - SX	24417901	N37603000
TRASPARENTE - 7 FUNZIONI - DX/SX	-	N37600028

VERSIONE 1 07/2015 * Le marche utilizzate in questo catalogo, così come i riferimenti originali inclusi, servono unicamente per aiutare ad identificare l'articolo. Tutti i componenti citati sui nostri cataloghi e listini non sono originali ma perfettamente compatibili e intercambiabili.

SCANIA SERIE 4P/R 2007>

DESCRIZIONE	SIMILAR	ARTICOLO
FANALE POSTERIORE LC8 VIGNAL CONN. LATERALE - DX	-	N156780
FANALE POSTERIORE LC8 VIGNAL CONN. LATERALE - LUCE TARGA SX	-	N156770
FANALE POSTERIORE CONN.LATERALE - LUCE TARGA - 7 FUNZIONI - SX		N1315.125
FANALE POSTERIORE LC8 VIGNAL CONN.LATERALE - AVVISATORE ACUSTICO RETROMARCIA - DX	-	N156790
FANALE POSTERIORE CONN.LATERALE - AVVISATORE ACUSTICO RETROMARCIA - CATARDIOTRO - DX	-	N1315.124
TRASPARENTE LC8 VIGNAL EFFETTO BIANCO - DX	-	N056550
TRASPARENTE - DX	-	N1315.12
TRASPARENTE LC8 VIGNAL EFFETTO BIANCO - SX	-	N056540
TRASPARENTE - SX	-	N1315.13
KIT CONNETTORE - 7 VIE	-	N38112000

DESCRIZIONE	SIMILAR	ARTICOLO
FANALE POSTERIORE LC8 VIGNAL CONNESSIONE POSTERIORE - SX LUCE TARGA	-	N155080
FANALE POSTERIORE LC8 VIGNAL CONNESSIONE POSTERIORE - DX	-	N155520
FANALE POSTERIORE LC8 VIGNAL CONNESSIONE POSTERIORE - DX - AVVISATORE ACUSTICO RETROMARCIA	-	N155090

SCANIA SERIE R

DESCRIZIONE	SIMILAR	ARTICOLO
FANALE POSTERIORE CONNESSIONE LATERALE - DX/SX	-	N37822000
FANALE POSTERIORE CONNESSIONE LATERALE - 7 FUNZIONI - LUCE TARGA - SX	-	N37825000
TRASPARENTE 7 FUNZIONI - DX/SX	-	N37600028
CONNETTORE COMPLETO DI CAPICORDA - 8 VIE	-	N38112000

VERSIONE 1 07/2015 * Le marche utilizzate in questo catalogo, così come i riferimenti originali inclusi, servono unicamente per aiutare ad identificare l'articolo. Tutti i componenti citati sui nostri cataloghi e listini non sono originali ma perfettamente compatibili e intercambiabili.

SCANIA -2017-

DESCRIZIONE	SIMILAR	ARTICOLO
FARO POSTERIORE A LED - CONNESSIONE LATERALE DX - AVVISATORE ACUSTICO DI RETROMARCIA	2380933	N13336
FARO POSTERIORE A LED - CONNESSIONE LATERALE SX	2380932	N13337

DESCRIZIONE	SIMILAR	ARTICOLO
FANALE POSTERIORE A LED - DX	-	N13180
FANALE POSTERIORE A LED - LUCE TARGA - SX	-	N13181
TRASPARENTE DX/SX	-	N13182
KIT CONNETTORE 7 POLI	-	N38112000

DESCRIZIONE	SIMILAR	ARTICOLO
TRASPARENTE DX/SX	-	N13182
KIT CONNETTORE 7 POLI	-	N38112000

VERSIONE 1 07/2015 * Le marche utilizzate in questo catalogo, così come i riferimenti originali inclusi, servono unicamente per aiutare ad identificare l'articolo. Tutti i componenti citati sui nostri cataloghi e listini non sono originali ma perfettamente compatibili e intercambiabili.

VOLVO

VOLVO I° SERIE

DESCRIZIONE	SIMILAR	ARTICOLO
FANALE POSTERIORE 7 FUNZIONI - DX	-	N37576000
FANALE POSTERIORE 7 FUNZIONI - SX	-	N37577000
FANALE POSTERIORE 7 FUNZIONI - C/LUCE TARGA - SX	-	N37579000
TRASPARENTE 7 FUNZIONI - DX/SX	-	N37108028.1

VOLVO FH

DESCRIZIONE	SIMILAR	ARTICOLO
FANALE POSTERIORE 7 FUNZIONI - DX - SX	-	N37590000
FANALE POSTERIORE 7 FUNZIONI - C/LUCE TARGA - SX	-	N37593000
TRASPARENTE 7 FUNZIONI - DX/SX	-	N37600028
KIT CONNETTORE 7 POLI	-	N38112000

VOLVO 2005>

DESCRIZIONE	SIMILAR	ARTICOLO
FANALE POSTERIORE 7 FUNZIONI - CONNESSIONE LATERALE - RUBBOLITE - DX/SX	-	N1215.031
FANALE POSTERIORE 7 FUNZIONI - CONNESSIONE LATERALE - RUBBOLITE - C/LUCE TARGA - SX	-	N1315.032
FANALE POSTERIORE CONN. LATERALE - AVVISATORE ACUSTICO DI RETROMARCIA - RUBBOLITE - DX	-	N1315.033
TRASPARENTE 7 FUNZIONI - RUBBOLITE - DX/SX	-	N1315.034
KIT CONNETTORE 7 POLI	-	N38112000

VOLVO LF - LM 2001 > 2005

DESCRIZIONE	SIMILAR	ARTICOLO
FANALE POSTERIORE 7 FUNZIONI - CONNESSIONE LATERALE - DX/SX	-	N1315
FANALE POSTERIORE 7 FUNZIONI - CONNESSIONE LATERALE - C/LUCE TARGA - SX	-	N1315.01
FANALE POSTERIORE CONN. LATERALE - AVVISATORE ACUSTICO DI RETROMARCIA - DX	-	N1315.02
TRASPARENTE 7 FUNZIONI - DX/SX	-	N1315.03
KIT CONNETTORE 7 POLI	-	N38112000

VOLVO FH II SERIE

VERSIONE 1 07/2015 * Le marche utilizzate in questo catalogo, così come i riferimenti originali inclusi, servono unicamente per aiutare ad identificare l'articolo. Tutti i componenti citati sui nostri cataloghi e listini non sono originali ma perfettamente compatibili e intercambiabili.

DESCRIZIONE	SIMILAR	ARTICOLO
FANALE POSTERIORE CONN. LATERALE - DX	-	N131130
FANALE POSTERIORE LC9 VIGNAL CONN. LATERALE - CATADIOTTRO - DX	-	N1311.3
FANALE POSTERIORE CONN. LATERALE - SX	-	N131140
FANALE POSTERIORE LC9 VIGNAL CONNESSIONE LATERALE - LUCE TARGA - CATARDIOTRO - SX	-	N1311.4
FANALE POSTERIORE LC9 VIGNAL CONN. LATERALE - AVVISATORE ACUSTICO DI RETROMARCIA - CATADIOTTRO - DX	-	N1311.5
TRASPARENTE LC9 VIGNAL DX/SX	-	N059000
TRASPARENTE DX/SX	-	N1311.6
KIT CONNETTORI 7 POLI	-	N38112000

VOLVO FH - FH16 - MY 2013>

DESCRIZIONE	SIMILAR	ARTICOLO
FANALE POSTERIORE LC9 VIGNAL DX	-	N158050
FANALE POSTERIORE LC9 VIGNAL LUCE TARGA - SX	-	N158030
FANALE POSTERIORE A LED 24V. - C/LUCE TARGA - SX	-	N1315.19
FANALE POSTERIORE LC9 VIGNAL AVVISATORE ACUSTICO RETROMARCIA DX	-	N158040
FANALE POSTERIORE A LED 24V. - AVVISATORE ACUSTICO DI RETROMARCIA - DX	-	N1315.20
TRASPARENTE LC9 VIGNAL DX/SX	-	N058000
TRASPARENTE DX/SX	-	N1315.21
KIT CONNETTORE 7 POLI	-	N38112000

H	W	L	We
130mm	86mm	500mm	-

VERSIONE 1 07/2015 * Le marche utilizzate in questo catalogo, così come i riferimenti originali inclusi, servono unicamente per aiutare ad identificare l'articolo. Tutti i componenti citati sui nostri cataloghi e listini non sono originali ma perfettamente compatibili e intercambiabili.

VOLVO FL - FM 2014>

DESCRIZIONE		SIMILAR	ARTICOLO
FANALE POSTERIORE LC10 VIGNAL DX		-	N159530
FANALE POSTERIORE A LED 24V. - DX		-	N1315.22
FANALE POSTERIORE LC10 VIGNAL LUCE TARGA - SX		-	N159500
FANALE POSTERIORE A LED 24V. - C/LUCE TARGA - SX		-	N1315.23
FANALE POSTERIORE LC10 VIGNAL AVVISATORE ACUSTICO RETROMARCIA - DX		-	N159510
FANALE POSTERIORE A LED 24V. - AVVISATORE ACUSTICO DI RETROMARCIA - DX		-	N1315.24
TRASPARENTE LC10 VIGNAL DX/SX		-	N059500
TRASPARENTE DX/SX		-	N1315.25
KIT CONNETTORE 7 POLI		-	N38112000
H	W	L	We
130mm	89.3mm	370mm	-

VERSIONE1 07/2015 * Le marche utilizzate in questo catalogo, così come i riferimenti originali inclusi, servono unicamente per aiutare ad identificare l'articolo. Tutti i componenti citati sui nostri cataloghi e listini non sono originali ma perfettamente compatibili e intercambiabili.

LUCI INGOMBRO LATERALI

CATADIOTTRI

DESCRIZIONE	SIMILAR	ARTICOLO
CATADIOTTRO CON PERNO CENTRALE Ø 60mm - ROSSO	-	N76012030
CATADIOTTRO CON PERNO CENTRALE Ø 60mm - ARANCIO	-	N76012032
CATADIOTTRO CON PERNO CENTRALE Ø 60mm - BIANCO	-	N76012033
CATADIOTTRO ADESIVO Ø 60mm - ROSSO	-	N76013030
CATADIOTTRO ADESIVO Ø 60mm - ARANCIO	-	N76013032
CATADIOTTRO ADESIVO Ø 60mm - BIANCO	-	N76013033

DESCRIZIONE	SIMILAR	ARTICOLO
CATADIOTTRO CON PERNO CENTRALE Ø 80mm - ROSSO	-	N76020030
CATADIOTTRO CON PERNO CENTRALE Ø 80mm - ARANCIO	-	N76020032
CATADIOTTRO CON PERNO CENTRALE Ø 80mm - BIANCO	-	N76020033
CATADIOTTRO ADESIVO Ø 80mm - ROSSO	-	N76019030
CATADIOTTRO ADESIVO Ø 80mm - ARANCIO	-	N76019032
CATADIOTTRO ADESIVO Ø 80mm - BIANCO	-	N76019033

DESCRIZIONE	SIMILAR	ARTICOLO
CATADIOTTRO CON 2 FORI 90x50mm - ROSSO	-	N76028030
CATADIOTTRO CON 2 FORI 90x50mm - ARANCIO	-	N76028032
CATADIOTTRO CON 2 FORI 90x50mm - BIANCO	-	N76028033
CATADIOTTRO ADESIVO 90x50mm - ROSSO	-	N76029030
CATADIOTTRO ADESIVO 90x50mm - ARANCIO	-	N76029032
CATADIOTTRO ADESIVO 90x50mm - BIANCO	-	N76029033

DESCRIZIONE	SIMILAR	ARTICOLO
CATADIOTTRO CON 2 PERNI 150x150mm - ROSSO	-	N76046030

VERSIONE 1 07/2015 * Le marche utilizzate in questo catalogo, così come i riferimenti originali inclusi, servono unicamente per aiutare ad identificare l'articolo. Tutti i componenti citati sui nostri cataloghi e listini non sono originali ma perfettamente compatibili e intercambiabili.

INDICATORI DI DIREZIONE

DAF 95 XF

DESCRIZIONE	SIMILAR	ARTICOLO
FRECCIA ANTERIORE ARANCIO - DX/SX	-	N32550000

DAF 65CF - 85CF - 95CF

DESCRIZIONE	SIMILAR	ARTICOLO
FRECCIA LATERALE DX/SX	-	N35856000

DAF

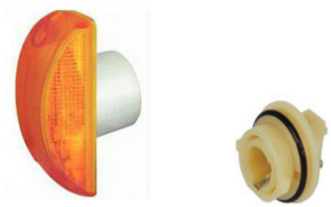

DESCRIZIONE	SIMILAR	ARTICOLO
FRECCIA LATERALE VIGNAL DX/SX	-	N35860122
PORTALAMPADA VIGNAL	5001834568	AV11000

DAF CF - XF 01/2013>

DESCRIZIONE	SIMILAR	ARTICOLO
FRECCIA LATERALE VIGNAL A LED - ARANCIO - DX	1846492	N35806015
FRECCIA LATERALE VIGNAL A LED - ARANCIO - SX	1846491	N35806016

DAF XF 106 CF EURO 6

DESCRIZIONE	SIMILAR	ARTICOLO
INDICATORE DI DIREZIONE SENZA PORTALAMPADA - DX	1846492	N351501
INDICATORE DI DIREZIONE SENZA PORTALAMPADA - SX	1846491	N351502

IVECO NEW DAILY

DESCRIZIONE	SIMILAR	ARTICOLO
FRECCIA ANTERIORE BIANCA - DX	-	N30070000
FRECCIA ANTERIORE BIANCA - SX	-	N30071000

VERSIONE 1 07/2015 * Le marche utilizzate in questo catalogo, così come i riferimenti originali inclusi, servono unicamente per aiutare ad identificare l'articolo. Tutti i componenti citati sui nostri cataloghi e listini non sono originali ma perfettamente compatibili e intercambiabili.

IVECO DAILY 2000

DESCRIZIONE	SIMILAR	ARTICOLO
FRECCIA ANTERIORE ARANCIO - DX	-	N30066122
FRECCIA ANTERIORE ARANCIO - SX	-	N30067122

DESCRIZIONE	SIMILAR	ARTICOLO
FRECCIA ANTERIORE BIANCA - DX	-	N30066120
FRECCIA ANTERIORE BIANCA - SX	-	N30067120

DESCRIZIONE	SIMILAR	ARTICOLO
FRECCIA LATERALE ARANCIO - 10/1999>2004 - DX	-	N35108000
FRECCIA LATERALE ARANCIO - 10/1999>2004 - SX	-	N35109000
FRECCIA LATERALE BIANCA - 2004>2006 - DX	-	N36108000
FRECCIA LATERALE BIANCA - 2004>2006 - SX	-	N36109000

DESCRIZIONE	SIMILAR	ARTICOLO
FRECCIA LATERALE ARANCIO - 10/1999>2004 - DX	-	N35112000
FRECCIA LATERALE ARANCIO - 10/1999>2004 - SX	-	N35113000
FRECCIA LATERALE BIANCA - 2004>2006 - DX	-	N36112000
FRECCIA LATERALE BIANCA - 2004>2006 - SX	-	N36113000

IVECO DAILY 2014

DESCRIZIONE	SIMILAR	ARTICOLO
FRECCIA ANTERIORE DX - CON PORTALAMPADA	5801585151 5801874639	N306608
FRECCIA ANTERIORE SX - CON PORTALAMPADA	5801585146 5801874640	N306609

IVECO EUROCARGO

DESCRIZIONE	SIMILAR	ARTICOLO
FRECCIA ANTERIORE >1991 - CON PORTALAMPADA - DX	-	N30112000
FRECCIA ANTERIORE >1991 - CON PORTALAMPADA - SX	-	N30113000

VERSIONE 1 07/2015 * Le marche utilizzate in questo catalogo, così come i riferimenti originali inclusi, servono unicamente per aiutare ad identificare l'articolo. Tutti i componenti citati sui nostri cataloghi e listini non sono originali ma perfettamente compatibili e intercambiabili.

IVECO EUROCARGO 2004

DESCRIZIONE	SIMILAR	ARTICOLO
FRECCIA ANTERIORE CON PORTALAMPADA - DX/SX	-	N30114000

IVECO EUROCARGO 2004>

DESCRIZIONE	SIMILAR	ARTICOLO
FRECCIA LATERALE DX	-	N35000000
FRECCIA LATERALE SX	-	N35000001

DESCRIZIONE	SIMILAR	ARTICOLO
FRECCIA LATERALE DX/SX	-	N35126122

IVECO EUROCARGO >2002

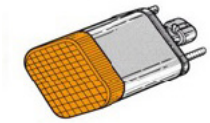

DESCRIZIONE	SIMILAR	ARTICOLO
FRECCIA LATERALE DX/SX	-	N35098000

IVECO EUROSTAR - EUROTECH

DESCRIZIONE	SIMILAR	ARTICOLO
FRECCIA ANTERIORE - DX	-	N35100000
FRECCIA ANTERIORE - SX	-	N35101000
TRASPARENTE - DX	-	N35100022
TRASPARENTE - SX	-	N35101022

DESCRIZIONE	SIMILAR	ARTICOLO
FRECCIA LATERALE DX	-	N35114000
FRECCIA LATERALE SX	-	N35115000

IVECO EUROTECH

DESCRIZIONE	SIMILAR	ARTICOLO
FRECCIA ANTERIORE DX	-	N30110000
FRECCIA ANTERIORE SX	-	N30111000
TRASPARENTE CON PORTA LAMPADA - DX	-	N30110120
TRASPARENTE CON PORTA LAMPADA - SX	-	N30111120

VERSIONE 1 07/2015 * Le marche utilizzate in questo catalogo, così come i riferimenti originali inclusi, servono unicamente per aiutare ad identificare l'articolo. Tutti i componenti citati sui nostri cataloghi e listini non sono originali ma perfettamente compatibili e intercambiabili.

IVECO EUROSTAR

DESCRIZIONE	SIMILAR	ARTICOLO
FRECCIA ANTERIORE DX	-	N30100000
FRECCIA ANTERIORE DX	-	N30101000

IVECO STRALIS

DESCRIZIONE	SIMILAR	ARTICOLO
FRECCIA LATERALE 3 FORI - CON PORTA LAMPADA - DX - ARANCIO	-	N35120000
FRECCIA LATERALE 3 FORI - CON PORTA LAMPADA - SX - ARANCIO	-	N35121000
FRECCIA LATERALE 2 FORI - CON PORTA LAMPADA - DX - ARANCIO	-	N35120000.1
FRECCIA LATERALE 2 FORI - CON PORTA LAMPADA - SX - ARANCIO	-	N35121000.1
FRECCIA LATERALE 3 FORI - BIANCA - DX	-	N35120122.1
FRECCIA LATERALE 3 FORI - BIANCA - SX	-	N35121122.1
FANALE LATERALE 2 FORI - DX - BIANCA	-	N35120122.2
FANALE LATERALE 2 FORI - SX - BIANCA	-	N35121122.2

IVECO STRALIS - EUROCARGO

DESCRIZIONE	SIMILAR	ARTICOLO
FRECCIA ANTERIORE ARANCIO- DX	-	N30092000
FRECCIA ANTERIORE ARANCIO - SX	-	N30093000

DESCRIZIONE	SIMILAR	ARTICOLO
FRECCIA ANTERIORE BIANCA- DX	-	N30092000.1
FRECCIA ANTERIORE BIANCA - SX	-	N30093000.1

DESCRIZIONE	SIMILAR	ARTICOLO
FRECCIA ANTERIORE DX - SX	5801738337 5801908388	AR90318

VERSIONE 1 07/2015 * Le marche utilizzate in questo catalogo, così come i riferimenti originali inclusi, servono unicamente per aiutare ad identificare l'articolo. Tutti i componenti citati sui nostri cataloghi e listini non sono originali ma perfettamente compatibili e intercambiabili.

IVECO STRALIS

DESCRIZIONE	SIMILAR	ARTICOLO
FRECCIA ANTERIORE DX	-	N30090120
FRECCIA ANTERIORE SX	-	N30091120
FRECCIA ANTERIORE CON PORTA LAMPADA - DX	-	N30090000
FRECCIA ANTERIORE CON PORTA LAMPADA - SX	-	N30091000

IVECO S-WAY

DESCRIZIONE	SIMILAR	ARTICOLO
FRECCIA PEDANA DX S-WAY	-	N254200
FRECCIA PEDANA SX S-WAY	-	N254300

MAN TGA

DESCRIZIONE	SIMILAR	ARTICOLO
FRECCIA LATERALE ARANCIO - CON LAMPADINA - DX/SX	-	N35688000

DESCRIZIONE	SIMILAR	ARTICOLO
FRECCIA LATERALE BIANCA - CON LAMPADINA - DX/SX	-	N35688000.1

DESCRIZIONE	SIMILAR	ARTICOLO
FRECCIA LATERALE DX/SX	-	N35868000

DESCRIZIONE	SIMILAR	ARTICOLO
FRECCIA LATERALE DX/SX	-	N35866000

MAN F90 - M90

DESCRIZIONE	SIMILAR	ARTICOLO
FRECCIA ANTERIORE DX/SX	-	N32522000

VERSIONE 1 07/2015 * Le marche utilizzate in questo catalogo, così come i riferimenti originali inclusi, servono unicamente per aiutare ad identificare l'articolo. Tutti i componenti citati sui nostri cataloghi e listini non sono originali ma perfettamente compatibili e intercambiabili.

MAN L2000 - F2000

DESCRIZIONE	SIMILAR	ARTICOLO
FRECCIA ANTERIORE DX/SX	-	N32524000

MERCEDES ACTROS '96>

DESCRIZIONE	SIMILAR	ARTICOLO
FRECCIA LATERALE DX	-	N35660122
FRECCIA LATERALE SX	-	N35661122

MERCEDES ACTROS '98>

DESCRIZIONE	SIMILAR	ARTICOLO
FRECCIA LATERALE DX	-	N35652000
FRECCIA LATERALE SX	-	N35653000

DESCRIZIONE	SIMILAR	ARTICOLO
FRECCIA LATERALE ACTROS MP4 SX	9608201021	N351503
FRECCIA LATERALE ACTROS MP4 DX	9608201121	N351504

DESCRIZIONE	SIMILAR	ARTICOLO
LUCE PEDANA ACTROS MP4	A0028200001	AR90319

MERCEDES AXOR

DESCRIZIONE	SIMILAR	ARTICOLO
FRECCIA ANTERIORE DX	-	N30656000
FRECCIA ANTERIORE SX	-	N30657000

MERCEDES AXOR 2002>

DESCRIZIONE	SIMILAR	ARTICOLO
FRECCIA ANTERIORE DX/SX	-	N35656122

VERSIONE 1 07/2015 * Le marche utilizzate in questo catalogo, così come i riferimenti originali inclusi, servono unicamente per aiutare ad identificare l'articolo. Tutti i componenti citati sui nostri cataloghi e listini non sono originali ma perfettamente compatibili e intercambiabili.

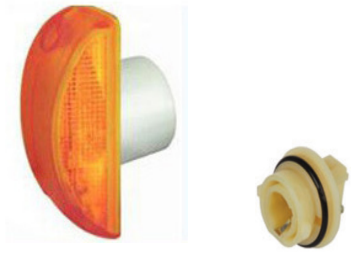

DESCRIZIONE	SIMILAR	ARTICOLO
FRECCIA LATERALE DX/SX	-	N35860122
PORTALAMPADA	5001834568	AV11000

RENAULT MASTER '99>

DESCRIZIONE	SIMILAR	ARTICOLO
FRECCIA ANTERIORE ARANCIO - DX CON PORTALAMPADA	7701044523	N306600
FRECCIA ANTERIORE ARANCIO - SX CON PORTALAMPADA	7701044522	N306601

RENAULT MASTER '03>

DESCRIZIONE	SIMILAR	ARTICOLO
FRECCIA ANTERIORE ARANCIO - DX SENZA PORTALAMPADA	8200163918	N306604
FRECCIA ANTERIORE ARANCIO - SX SENZA PORTALAMPADA	8200163914	N306605

DESCRIZIONE	SIMILAR	ARTICOLO
FRECCIA ANTERIORE BIANCA - DX SENZA PORTALAMPADA	8200263364	N306606
FRECCIA ANTERIORE BIANCA - SX SENZA PORTALAMPADA	8200263356	N306607

RENAULT PREMIUM - MIDLUM

DESCRIZIONE	SIMILAR	ARTICOLO
FRECCIA ANTERIORE DX	-	N30470120
FRECCIA ANTERIORE SX	-	N30471120

RENAULT '97>

DESCRIZIONE	SIMILAR	ARTICOLO
FRECCIA LATERALE DX/SX VIGNAL	-	N35850122
PORTALAMPADA VIGNAL	5001834568	AV11000

VERSIONE1 07/2015 * Le marche utilizzate in questo catalogo, così come i riferimenti originali inclusi, servono unicamente per aiutare ad identificare l'articolo. Tutti i componenti citati sui nostri cataloghi e listini non sono originali ma perfettamente compatibili e intercambiabili.

RENAULT MAGNUM '99>

DESCRIZIONE	SIMILAR	ARTICOLO
FRECCIA LATERALE VIGNAL DX/SX	5010271807	N351500

SCANIA SERIE S4

DESCRIZIONE	SIMILAR	ARTICOLO
FRECCIA ANTERIORE DX	-	N30520120
FRECCIA ANTERIORE SX	-	N30521120
CABLAGGIO ELETTRICO	1732515	N30521120.1

SCANIA SERIE R - P

DESCRIZIONE	SIMILAR	ARTICOLO
FRECCIA ANTERIORE DX/SX	-	N30528122

SCANIA SERIE R

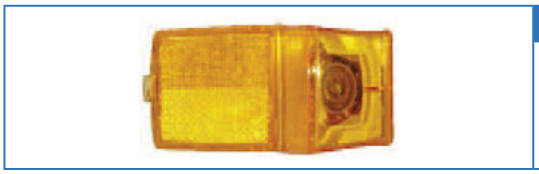

DESCRIZIONE	SIMILAR	ARTICOLO
FRECCIA LATERALE DX/SX	-	N35672000

SCANIA 6 LED

DESCRIZIONE	SIMILAR	ARTICOLO
FRECCIA LATERALE A 6 LED (24V) - ARANCIO - DX/SX	-	N35696000

SCANIA 2017

DESCRIZIONE	SIMILAR	ARTICOLO
FRECCIA LED DX	2334728	N350001
FRECCIA LED SX	2334727	N350002

VOLVO FH I° TIPO

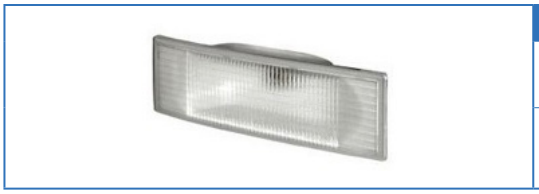

DESCRIZIONE	SIMILAR	ARTICOLO
FRECCIA ANTERIORE DX/SX	-	N30484120
FRECCIA ANTERIORE CON PORTALAMPADA - DX/SX	-	N30484000

VERSIONE 1 07/2015 * Le marche utilizzate in questo catalogo, così come i riferimenti originali inclusi, servono unicamente per aiutare ad identificare l'articolo. Tutti i componenti citati sui nostri cataloghi e listini non sono originali ma perfettamente compatibili e intercambiabili.

VOLVO FL 2000

DESCRIZIONE	SIMILAR	ARTICOLO
FRECCIA LATERALE DX/SX	-	N35802122

VOLVO NEW FL

DESCRIZIONE	SIMILAR	ARTICOLO
FRECCIA LATERALE DX/SX	-	N35860122
PORTALAMPADA	5001834568	AV11000

VOLVO FH 2002>

DESCRIZIONE	SIMILAR	ARTICOLO
FRECCIA LATERALE DX	-	N35800000
FRECCIA LATERALE SX	-	N35801000

VOLVO FH >2002

DESCRIZIONE	SIMILAR	ARTICOLO
FRECCIA ANTERIORE DX/SX	-	N32482123
FRECCIA ANTERIORE CON PORTALAMPADA - DX/SX	-	N32482000

VOLVO FH II°

DESCRIZIONE	SIMILAR	ARTICOLO
FRECCIA LATERALE BIANCA - DX/SX	-	N60261660

DESCRIZIONE	SIMILAR	ARTICOLO
FRECCIA LATERALE ARANCIO - DX/SX	-	N60261661

VOLVO FH 2008 A LED

DESCRIZIONE	SIMILAR	ARTICOLO
FRECCIA LATERALE A LED - DX	-	N36800000
FRECCIA LATERALE A LED - SX	-	N36801000

VERSIONE 1 07/2015 * Le marche utilizzate in questo catalogo, così come i riferimenti originali inclusi, servono unicamente per aiutare ad identificare l'articolo. Tutti i componenti citati sui nostri cataloghi e listini non sono originali ma perfettamente compatibili e intercambiabili.

VOLVO FH 4 A LED

DESCRIZIONE	SIMILAR	ARTICOLO
FRECCIA LATERALE A LED - DX GRIGIO METALIZZATO	82151205	N36802000
FRECCIA LATERALE A LED - SX GRIGIO METALIZZATO	82151157	N36803000

DESCRIZIONE	SIMILAR	ARTICOLO
FRECCIA LATERALE A LED - DX NERA	21346522	N36804000
FRECCIA LATERALE A LED - SX NERA	21346521	N36805000

LATERALI

SIDE MARKERS A LAMPADINA

DESCRIZIONE	SIMILAR	ARTICOLO
LUCE INGOMBRO BIANCA - FISSAGGIO A VITI - COBO	-	N1320.42
TRASPARENTE - BIANCO - COBO	-	N1320.43
LUCE INGOMBRO ROSSO - FISSAGGIO A VITI - COBO	-	N1320.44
TRASPARENTE - ROSSO - COBO	-	N1320.47
LUCE INGOMBRO AMBRA - FISSAGGIO A VITI - COBO	-	N1320.46
TRASPARENTE - AMBRA - COBO	-	N1320.45
LUCE INGOMBRO - AMBRA - FISSAGGIO STAFFA IN GOMMA - COBO	-	N1320.48
LUCE INGOMBRO - AMBRA - CON STAFFA	-	N35424000
LUCE INGOMBRO - BIANCA - BASE PIANA	-	N35102000
LUCE INGOMBRO - ROSSA - BASE PIANA	-	N35104000
TRASPARENTE - AMBRA	-	N35056022
TRASPARENTE - BIANCO	-	N35102020
TRASPARENTE - ROSSO	-	N35102024

VERSIONE 1 07/2015 * Le marche utilizzate in questo catalogo, così come i riferimenti originali inclusi, servono unicamente per aiutare ad identificare l'articolo. Tutti i componenti citati sui nostri cataloghi e listini non sono originali ma perfettamente compatibili e intercambiabili.

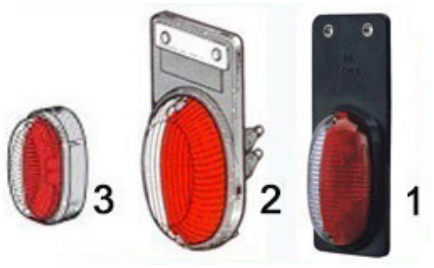

DESCRIZIONE	SIMILAR	ARTICOLO
LUCE INGOMBRO (1) BIANCA ROSSA - STAFFA IN GOMMA - COBO	-	N1320.40
TRASPARENTE - BIANCO ROSSO - COBO	-	N1320.41
LUCE INGOMBRO (2) BIANCA ROSSA - STAFFA IN GOMMA - COBO	-	N35422000
LUCE INGOMBRO (3) BIANCA ROSSA - BASE PIANA	-	N35056000
TRASPARENTE - BIANCO ROSSO	-	N35056019

DESCRIZIONE	SIMILAR	ARTICOLO
LUCE INGOMBRO (1) BIANCA ROSSA - STAFFA IN GOMMA - COBO	-	N1320.49
LUCE INGOMBRO (2) BIANCA ROSSA - FISSAGGIO A VITI - COBO	-	N1320.50
TRASPARENTE - BIANCO ROSSO - COBO	-	N1320.51
LUCE INGOMBRO (3) BIANCA ROSSA - STAFFA IN GOMMA	-	N35404000

SIDE MARKERS A LAMPADINA

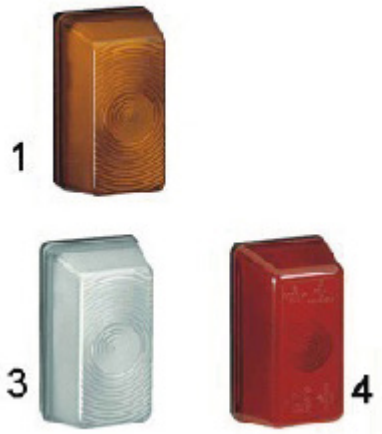

DESCRIZIONE	SIMILAR	ARTICOLO
LUCE INGOMBRO (1) AMBRA - CATARDIOTTRO - FISSAGGIO A VITI - COBO	-	N1320.52
LUCE INGOMBRO (3) BIANCA - FISSAGGIO A VITI - COBO	-	N1320.54
LUCE INGOMBRO (4) ROSSA - FISSAGGIO A VITI - COBO	-	N1320.55
TRASPARENTE - ARANCIO - COBO	-	N1320.56
TRASPARENTE - BIANCO - COBO	-	N1320.57
TRASPARENTE - ROSSO - COBO	-	N1320.58
LUCE INGOMBRO AMBRA - CATARDIOTTRO - STAFFA	-	N35298000
LUCE INGOMBRO AMBRA - FISSAGGIO A VITI	-	N35358000
TRASPARENTE - AMBRA	-	N35350022
TRASPARENTE - ROSSO	-	N35350024

VERSIONE 1 07/2015 * Le marche utilizzate in questo catalogo, così come i riferimenti originali inclusi, servono unicamente per aiutare ad identificare l'articolo. Tutti i componenti citati sui nostri cataloghi e listini non sono originali ma perfettamente compatibili e intercambiabili.

LUCI LATERALI A LAMPADINA

DESCRIZIONE		SIMILAR	ARTICOLO
LUCE INGOMBRO AMBRA - CATADIOTTRO - BASE PIANA - HELLA		-	N13142
TRASPARENTE - AMBRA - HELLA		-	N13143.1
H	W	L	We
46mm	32mm	116mm	-

DESCRIZIONE		SIMILAR	ARTICOLO
LUCE INGOMBRO AMBRA - CATADIOTTRO - BASE PIANA - HELLA		-	N13144
LUCE INGOMBRO AMBRA - CATADIOTTRO - STAFFA - HELLA			N13145
H	W	L	We
50mm	-	116mm	-

RENAULT - DAF - IVECO - VOLVO

DESCRIZIONE		SIMILAR	ARTICOLO
LUCE INGOMBRO ARANCIO - CONNESSIONE "JPT" - A LAMPADINA		-	N35671000
LUCE INGOMBRO VIGNAL ARANCIO - CONNESSIONE "JPT" - A LAMPADINA		-	N193020
LUCE INGOMBRO ARANCIO - CONNESSIONE "SUPER SEAL" A LAMPADINA		-	N35671000.1
LUCE INGOMBRO VIGNAL ARANCIO - CONNESSIONE "SUPER SEAL" A LAMPADINA		-	N193170
LUCE INGOMBRO VIGNAL BIANCA - A LAMPADINA "JPT"		-	N35220000
KIT CONNETTORE (1) "SUPER SEAL"		-	N36280000
CONNESSIONE "JPT" (2) CON CAVO DA 500mm.		-	N35003500
STAFFA FISSAGGIO (3)		-	N35870186
PORTALAMPADE (4) ATTACCO "SUPER SEAL"			N13150
PORTALAMPADE (5) ATTACCO "JPT"		-	N13151
H	W	L	We
54mm	18mm	110mm	-

VERSIONE 1 07/2015 * Le marche utilizzate in questo catalogo, così come i riferimenti originali inclusi, servono unicamente per aiutare ad identificare l'articolo. Tutti i componenti citati sui nostri cataloghi e listini non sono originali ma perfettamente compatibili e intercambiabili.

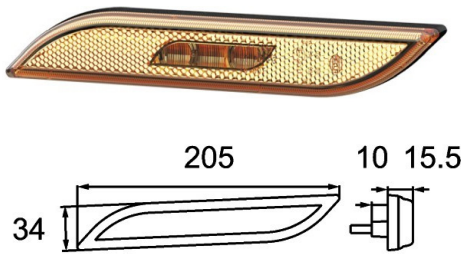

DESCRIZIONE	SIMILAR	ARTICOLO
LUCE INGOMBRO LATERALE ARANCIO LED - SX PER CARENATURE - HELLA	-	N95332
LUCE INGOMBRO LATERALE ARANCIO LED - DX PER CARENATURE - HELLA	-	N95333

DESCRIZIONE		SIMILAR	ARTICOLO
LUCE INGOMBRO UNIVERSALE BIANCA - BASE PIANA		-	N35291000
LUCE INGOMBRO UNIVERSALE ROSSA - BASE PIANA		-	N35291002
LUCE INGOMBRO UNIVERSALE ARANCIO - CON STAFFA		-	N35291001
TRASPARENTE - BIANCO		-	N35291010
TRASPARENTE - ARANCIO			N35291011
TRASPARENTE - ROSSO		-	N35291012
H	W	L	We
38mm	22mm	86mm	-

SIDE MARKERS A LAMPADINA

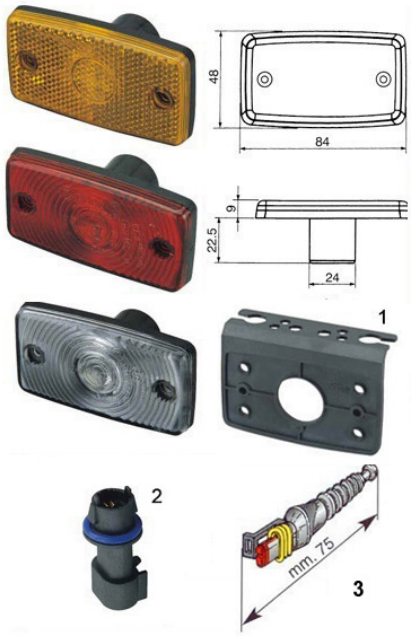

DESCRIZIONE		SIMILAR	ARTICOLO
LUCE INGOMBRO - AMBRA - COBO		-	N13131
LUCE INGOMBRO - BIANCA - COBO		-	N13132
LUCE INGOMBRO - ROSSA - COBO		-	N13133
STAFFA LUCI INGOMBRO - COBO (1)		-	N13134
PORTALAMPADA - COBO (2)		-	N13135
LUCE INGOMBRO - ROSSA		-	N35332000
KIT 2 PEZZI PER LUCI INGOMBRO (3)		-	N36280000
H	W	L	We
48mm	9mm	84mm	-

VERSIONE 1 07/2015 * Le marche utilizzate in questo catalogo, così come i riferimenti originali inclusi, servono unicamente per aiutare ad identificare l'articolo. Tutti i componenti citati sui nostri cataloghi e listini non sono originali ma perfettamente compatibili e intercambiabili.

SIDE MARKERS A LAMPADINA

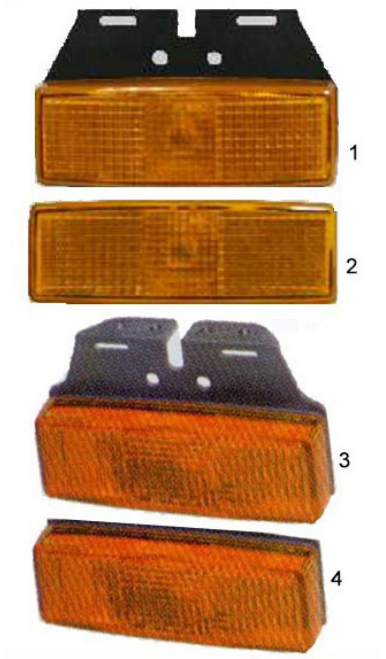

DESCRIZIONE		SIMILAR	ARTICOLO
LUCE INGOMBRO (1) AMBRA - CATADIOTTRO - STAFFA - HELLA		-	N13140
LUCE INGOMBRO (2) - AMBRA CATADIOTTRO - BASE PIANA - HELLA		-	N13141
TRASPARENTE - AMBRA - HELLA		-	N13141.1
LUCE INGOMBRO (3) AMBRA - CATADIOTTRO - STAFFA		-	N35290000
LUCE INGOMBRO (3) BIANCA - CATADIOTTRO - STAFFA		-	N35302000
LUCE INGOMBRO (3) ROSSA - CATADIOTTRO - STAFFA		-	N35304000
LUCE INGOMBRO (4) AMBRA - BASE PIANA		-	N35292000
TRASPARENTE - AMBRA		-	N35292022
TRASPARENTE - BIANCO		-	N35292020
TRASPARENTE - ROSSO		-	N35292024
H	W	L	We
40mm	25mm	110mm	-

DESCRIZIONE	SIMILAR	ARTICOLO
LUCE INGOMBRO BIANCA - FLAT POINT - BASE PIANA CAVO DA 0,5m - CLICK-IN - ASPOCK	31.5004.004	N35750000
LUCE INGOMBRO ARANCIO - FLAT POINT - BASE PIANA CAVO DA 0,5m - CLICK-IN - ASPOCK	31.2814.044	N35751000
TRASPARENTE - BIANCO - ASPOCK	-	N35750000.1
TRASPARENTE - ARANCIO - ASPOCK	-	N35751000.1

DESCRIZIONE	SIMILAR	ARTICOLO
LUCE INGOMBRO BIANCA - FLAT POINT - ASPOCK	31.5004.004	N35713000.1
LUCE INGOMBRO ARANCIO - FLAT POINT - ASPOCK	31.2214.114	N3572200.1

SIDE MARKERS A LAMPADINA

DESCRIZIONE		SIMILAR	ARTICOLO
LUCE INGOMBRO ARANCIO - FLAT POINT - STAFFA - ASPOCK		31.2814.004	N35726000.1
H	W	L	We
55mm	68mm	96mm	-

VERSIONE 1 07/2015 * Le marche utilizzate in questo catalogo, così come i riferimenti originali inclusi, servono unicamente per aiutare ad identificare l'articolo. Tutti i componenti citati sui nostri cataloghi e listini non sono originali ma perfettamente compatibili e intercambiabili.

DESCRIZIONE	SIMILAR	ARTICOLO
PORTALAMPADE (1) ATTACCO "SUPER SEAL" - COBO	-	N13135
KIT 2 PZ CONNETTORE "SUPER SEAL" (2)	-	N36280000
CONNESSIONE JPT (3) CON CAVO 500mm.	-	N35003500
PORTALAMPADE (4) ATTACCO "SUPER SEAL" - EUROLITES	-	N13150
PORTALAMPADE (5) ATTACCO "JPT"	-	N13151
CLICK IN (6)	-	N83104000.1
DEVIAZIONE 3 VIE "SUPER SEAL" (7)	-	N13152

SIDE MARKERS A LED

M511 Rubbolite®

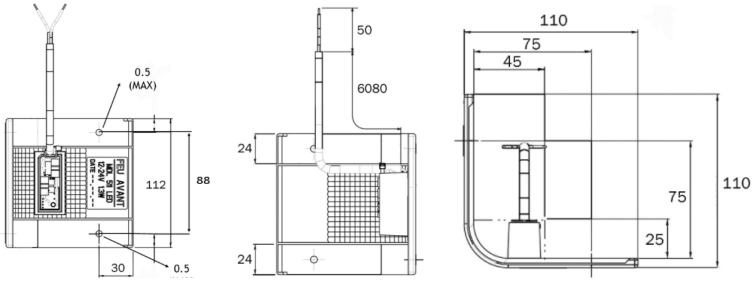

ARTICOLO	CONNETTORE	LUNGHEZZA CABL.	ANTERIORE	LATERALE	POSTERIORE	REFLEX	DESCRIZIONE
N5110209	Cavo sciolto	0,6 m			✓		Luce di ingombro posteriori a DX e SX 12/24 V

M510 Rubbolite®

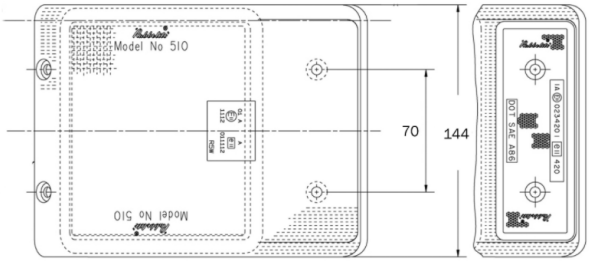

ARTICOLO	CONNETTORE	LUNGHEZZA CABL.	ANTERIORE	LATERALE	POSTERIORE	REFLEX	DESCRIZIONE
N5100108	Entrata cavo		✓				Luce di ingombro anteriore a SX e DX 24 V
N510ABS0108	Entrata cavo		✓				Luce di ingombro anteriore SX e DX 24 V, con monitor ABS

VERSIONE 1 07/2015 * Le marche utilizzate in questo catalogo, così come i riferimenti originali inclusi, servono unicamente per aiutare ad identificare l'articolo. Tutti i componenti citati sui nostri cataloghi e listini non sono originali ma perfettamente compatibili e intercambiabili.

SIDE MARKERS A LED M881

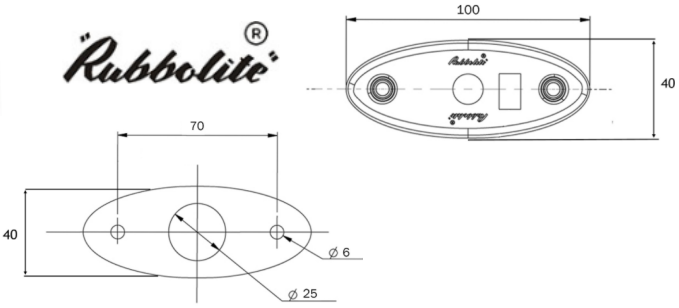

ARTICOLO	CONNETTORE	LUNGHEZZA CABL.	ANTERIORE	LATERALE	POSTERIORE	REFLEX	DESCRIZIONE
N8816135 *	Click In	3,5 m	✓			✓	Luce ing. ant. a LED 12/24 V
N8816205 *	Click In	0,5 m			✓	✓	Luce ing. post.a LED 12/24 V
N8816215 *	Click In	1,5 m			✓	✓	Luce ing. post. a LED 12/24 V
N8816250 *	Click In	5,5 m			✓	✓	Luce ing. post. a LED 12/24 V
N8816315 *	Click In	1,5 m		✓		✓	Luce di posizione a LED 12/24 V base piana
N8817315 *	Click In	1,5 m		✓		✓	Luce di posizione a LED 12/24 V con staffe

* ARTICOLI IN ESAURIMENTO

Particolare della connessione posteriore

DESCRIZIONE	SIMILAR	ARTICOLO
LUCE 1 LED BIANCA - STAFFA - CAVO DA 0,5m + CLICK IN - 24V	-	N35714000
LUCE 1 LED ARANCIO - STAFFA - CAVO DA 0,5m + CLICK IN - 24V	-	N35726000
LUCE 1 LED ROSSA - STAFFA - CAVO DA 0,5m - 24V	-	N35736000

DESCRIZIONE		SIMILAR	ARTICOLO
LUCE 1 LED ARANCIO - FLAT POINT - CAVO DA 0,5m + CLICK IN 24V ASPOCK		31-2214-114	N35722000
H	W	L	We
55mm	68mm	96mm	-

DESCRIZIONE	SIMILAR	ARTICOLO
LUCE INGOMBRO FLATPOINT 1 ARANCIO - 24V - CAVO DA 1,5m - CON STAFFA E PROTEZIONE - ASPOCK	31-2214-034	N13947
LUCE INGOMBRO FLATPOINT 1 ARANCIO - 24V - CAVO DA 0,5m - CON STAFFA E PROTEZIONE - ASPOCK	31-2214-014	N13946

VERSIONE 1 07/2015 * Le marche utilizzate in questo catalogo, così come i riferimenti originali inclusi, servono unicamente per aiutare ad identificare l'articolo. Tutti i componenti citati sui nostri cataloghi e listini non sono originali ma perfettamente compatibili e intercambiabili.

Particolare della connessione posteriore

DESCRIZIONE	SIMILAR	ARTICOLO
LUCE 1 LED - BIANCA - FLAT POINT - 24V ASPOCK	21-6600-014	N35712120
LUCE 1 LED - ARANCIO - FLAT POINT - 24V ASPOCK	21-2200-004	N35720122

TIPO MERCEDES

DESCRIZIONE		SIMILAR	ARTICOLO
LUCE INGOMBRO 4 LED - ARANCIO - STAFFA		-	N35532000
CONNESSIONE CON CAVO DA 500mm.		-	N35003500
H	W	L	We
75mm	48	111mm	-

TIPO SCANIA S4

DESCRIZIONE		SIMILAR	ARTICOLO
LUCE INGOMBRO 3 LED - ARANCIO - 24V		-	N35670000.3
CONNETTORE LUCE INGOMBRO		-	N36281000
H	W	L	We
55mm	15mm	103mm	-

TIPO VOLVO FH FM

DESCRIZIONE		SIMILAR	ARTICOLO
LUCE INGOMBRO 4 LED - ARANCIO - 24V		-	N35804000
CONNETTORE LUCE INGOMBRO		-	N36281000
H	W	L	We
54mm	13.5mm	102mm	-

SIDE MARKERS A LED

DESCRIZIONE		SIMILAR	ARTICOLO
LUCE INGOMBRO - ARANCIO - UNIPOINT - 24V CAVO 0,5M + CLICK IN - STAFFA 90° ASPOCK		31-2064-014	N35744000
LUCE INGOMBRO - ARANCIO - 12 - 24V CAVO 0,5M. - CLICK IN - STAFFA 90°		-	N35744001
H	W	L	We
75mm	38mm	119mm	-

VERSIONE 1 07/2015 * Le marche utilizzate in questo catalogo, così come i riferimenti originali inclusi, servono unicamente per aiutare ad identificare l'articolo. Tutti i componenti citati sui nostri cataloghi e listini non sono originali ma perfettamente compatibili e intercambiabili.

Via Firenze, 9 Chiuduno (BG) - Tel. 035 4499739 Fax. 035 4499738

GIOMA CAR

DESCRIZIONE		SIMILAR	ARTICOLO
LUCE INGOMBRO - BIANCA - UNIPOINT - 24V CAVO 0,5M. - CLICK IN - ASPOCK		31.7704.014	N35756000
LUCE INGOMBRO - BIANCA - 12/24V - CAVO 0,5M. - CLICK IN - BASE PIANA		-	N35744002
LUCE INGOMBRO - ARANCIO - UNIPOINT 24V - CAVO 0,5M. - CLICK IN - ASPOCK		31.2104.014	N35740000
LUCE INGOMBRO - ARANCIO - 12/24V - CAVO 0,5M. - CLICK IN - BASE PIANA		-	N35744003
LUCE INGOMBRO - ROSSO - UNIPOINT - 24V CAVO 0,5M. - CLICK IN - ASPOCK		31.7804.014	N35750001
LUCE INGOMBRO - ROSSO - 12/24V - CAVO 0,5M. - CLICK IN - BASE PIANA		-	N35744004
H	W	L	We
44mm	38mm	119mm	-

DESCRIZIONE	SIMILAR	ARTICOLO
FANALE POSIPOINT 3 ASPOCK	23-7600-014	N13929

DESCRIZIONE	SIMILAR	ARTICOLO
LUCE 1 LED - ARANCIO - CAVO 0,5m 12V - STAFFA - COBO	-	N35290000.4
LUCE 1 LED - ARANCIO - CAVO 0,5m 24V - STAFFA - COBO	-	N35290000.2

DESCRIZIONE		SIMILAR	ARTICOLO
LUCE 1 LED BIANCA - CAVO DA 0,5m - 12V - COBO		-	N35290000.6
LUCE 1 LED BIANCA - CAVO DA 0,5m - 24V - COBO		-	N35290000.5
LUCE 1 LED ARANCIO - CAVO DA 0,5m - 12V - COBO		-	N35290000.3
LUCE 1 LED ARANCIO - CAVO DA 0,5m - 24V - COBO		-	N35290000.1
LUCE 1 LED ROSSO - CAVO DA 0,5m - 12V - COBO		-	N35290000.8
LUCE 1 LED ROSSO - CAVO DA 0,5m - 24V - COBO		-	N35290000.7
H	W	L	We
44mm	-	117mm	-

DESCRIZIONE		SIMILAR	ARTICOLO
LUCE INGOMBRO 4 LED VIGNAL ARANCIO - CAVO DA 1,5m. - CLICK IN - 24V		-	N35671000.2
LUCE INGOMBRO 4 LED VIGNAL ARANCIO - ATTACCO "SUPER SEAL"		-	N198760
H	W	L	We
54mm	18mm	110mm	-

VERSIONE 1 07/2015 * Le marche utilizzate in questo catalogo, così come i riferimenti originali inclusi, servono unicamente per aiutare ad identificare l'articolo. Tutti i componenti citati sui nostri cataloghi e listini non sono originali ma perfettamente compatibili e intercambiabili.

DESCRIZIONE		SIMILAR	ARTICOLO
LUCE 2 LED BIANCO - CAVO 0,5m - 24V - HELLA		-	N13160
LUCE 2 LED BIANCO - CAVO 1,5m - 24V		-	N13161
LUCE 2 LED ROSSO - CAVO 5m - 24V - HELLA		-	N13162
LUCE 2 LED ROSSO - CAVO 0,5m - 24V		-	N13163
LUCE 2 LED ARANCIO - CAVO 0,5m - 24V - HELLA		-	N13164
LUCE 2 LED ARANCIO - CAVO 0,5m - 24V		-	N13165
H	W	L	We
50,8mm	20,9mm	110,8mm	-

DESCRIZIONE		SIMILAR	ARTICOLO
LUCE 2 LED ARANCIO - CAVO DA 0,5m. - 24V - HELLA		-	N13166
H	W	L	We
111,3mm	22mm	51,3mm	-

DESCRIZIONE		SIMILAR	ARTICOLO
LUCE 2 LED ROSSO - CAVO DA 5m. - 24V - HELLA		IN ESAURIMENTO	N13148
H	W	L	We
111,3mm	22mm	51,3mm	-

DESCRIZIONE		SIMILAR	ARTICOLO
LUCE 2 LED ARANCIO - CAVO DA 0,5m. - 24V - HELLA		IN ESAURIMENTO	N13149
H	W	L	We
111,3mm	22mm	51,3mm	-

FANALERIA LATERALE A LED

DESCRIZIONE		SIMILAR	ARTICOLO
FLATPOINT II (2) - ASPOCK AMBRA - A LED 24V - STAFFA - CAVO 0,5M		31.2364.014	N13021
LUCE INGOMBRO (2) - ARANCIO - 12/24V CAVO 0,5M - CON STAFFA - CLICK IN		-	N35744005
LUCE INGOMBRO (1) - ARANCIO - 12/24V CAVO 0,5M - BASE PIANA - CLICK IN		-	N35744006
FLATPOINT II (1) BIANCO - A LED 24V - CAVO 0,5M		-	N13022
FLATPOINT II (1) BIANCO - A LED 24V - CAVO 1,5M		-	N13940
LUCE INGOMBRO (1) - BIANCO - 12/24V CAVO 0,5M - BASE PIANA - CLICK IN		-	N35744007
FLATPOINT II (1) ROSSO - A LED 24V - CAVO 0,5M		-	N13023
LUCE INGOMBRO (1) - ROSSO - 12/24V CAVO 0,5M - BASE PIANA - CLICK IN		-	N35744008
H	W	L	We
39mm	-	102mm	-

VERSIONE 1 07/2015 * Le marche utilizzate in questo catalogo, così come i riferimenti originali inclusi, servono unicamente per aiutare ad identificare l'articolo. Tutti i componenti citati sui nostri cataloghi e listini non sono originali ma perfettamente compatibili e intercambiabili.

DESCRIZIONE		SIMILAR	ARTICOLO
FANALINO UNIVERSALE AMBRA - A LED 24V - CAVO 0,5M		-	N13025
FANALINO UNIVERSALE AMBRA - A LED 12V - CAVO 0,5M		-	N13028
FANALINO UNIVERSALE BIANCO - A LED 12V - CAVO 0,5M		-	N13029
FANALINO UNIVERSALE ROSSO - A LED 12V - CAVO 0,5M		-	N13030
H	W	L	We
34mm	-	191mm	-

DESCRIZIONE		SIMILAR	ARTICOLO
FANALINO UNIVERSALE AMBRA - A LED 12/24V - STAFFA - CAVO 0,5M		-	N13031
H	W	L	We
74mm	-	194mm	-

DESCRIZIONE		SIMILAR	ARTICOLO
FANALINO UNIVERSALE BIANCO - A LED 12/24V - FISSAGGIO A VITE CONN. CON CAVO DA 0,5m - SENZA SPINA		-	N13034
FANALINO UNIVERSALE ROSSO - A LED 12/24V - FISSAGGIO A VITE CONN. CON CAVO DA 0,5m - SENZA SPINA		-	N13035
H	W	L	We
27mm	-	59mm	-

DESCRIZIONE		SIMILAR	ARTICOLO
FANALINO UNIVERSALE ROSSO - A 4 LED 24V - AUTOADESIVO - CONN. CON CAVO DA 0,25m - SENZA SPINA		-	N13036
FANALINO UNIVERSALE ROSSO - A 8 LED 24V - AUTOADESIVO - CONN. CON CAVO DA 0,25m - SENZA SPINA		-	N13037
H	W	L	We
23.5mm	-	140mm	-

DESCRIZIONE		SIMILAR	ARTICOLO
FANALINO UNIVERSALE ROSSO - A 4 LED 24V - FISSAGGIO A VITE CONN. CON CAVO DA 0,25m - SENZA SPINA		-	N13038
FANALINO UNIVERSALE ROSSO - A 8 LED 24V - FISSAGGIO A VITE CONN. CON CAVO DA 0,25m - SENZA SPINA		-	N13039
H	W	L	We
23.5mm	-	184mm	-

VERSIONE 1 07/2015 * Le marche utilizzate in questo catalogo, così come i riferimenti originali inclusi, servono unicamente per aiutare ad identificare l'articolo. Tutti i componenti citati sui nostri cataloghi e listini non sono originali ma perfettamente compatibili e intercambiabili.

DESCRIZIONE		SIMILAR	ARTICOLO
LUCE INGOMBRO LED 24V ARANCIO - CON STAFFE - CAVO 50mm - IN GOMMA		-	N35760000
LUCE INGOMBRO LED 24V ARANCIO - CON STAFFE - CAVO 150mm - IN GOMMA		-	N35760001
H	W	L	We
51/81mm	34mm	110mm	-

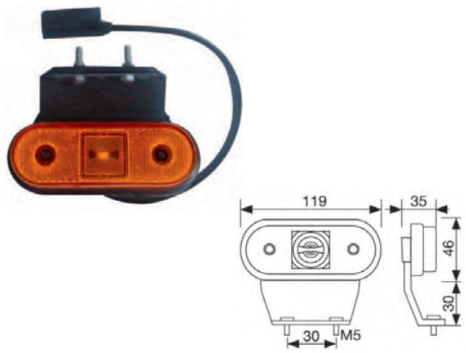

DESCRIZIONE		SIMILAR	ARTICOLO
LUCE INGOMBRO LED 24V ARANCIO - CON STAFFE - CAVO 50mm - IN GOMMA		-	N35760002
H	W	L	We
48/78mm	35mm	119mm	-

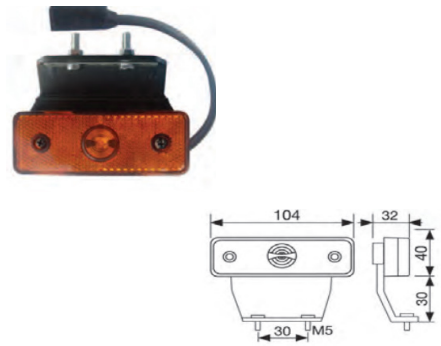

DESCRIZIONE		SIMILAR	ARTICOLO
LUCE INGOMBRO LED 24V ARANCIO - CON STAFFE - CAVO 50mm - IN GOMMA		-	N35760003
H	W	L	We
40/70mm	32mm	104mm	-

VERSIONE1 07/2015 * Le marche utilizzate in questo catalogo, così come i riferimenti originali inclusi, servono unicamente per aiutare ad identificare l'articolo. Tutti i componenti citati sui nostri cataloghi e listini non sono originali ma perfettamente compatibili e intercambiabili.

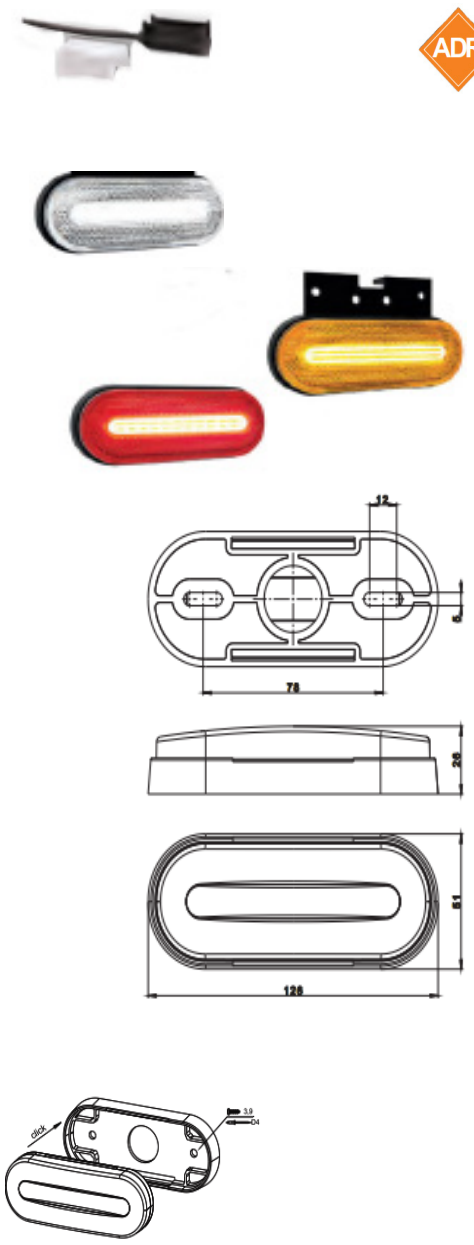

DESCRIZIONE	SIMILAR	ARTICOLO
LUCE INGOMBRO ADR ARANCIO - BASE PIANA E CLICK-IN	-	N13313
LUCE INGOMBRO ADR ARANCIO - CON STAFFA E CLICK-IN	-	N13314
LUCE INGOMBRO ADR BIANCA - BASE PIANA E CLICK-IN	-	N13315
LUCE INGOMBRO ADR ROSSA - BASE PIANA E CLICK-IN	-	N13316

UNA VOLTA FISSATA LA BASE, LA LUCCIOLA VIENE BLOCCATA CON UNA SEMPLICE PRESSIONE ALL'INTERNO DELLA STESSA.

H	W	L	We
51mm	26mm	124mm	-

VERSIONE 1 07/2015 * Le marche utilizzate in questo catalogo, così come i riferimenti originali inclusi, servono unicamente per aiutare ad identificare l'articolo. Tutti i componenti citati sui nostri cataloghi e listini non sono originali ma perfettamente compatibili e intercambiabili.

DESCRIZIONE	SIMILAR	ARTICOLO
LUCE INGOMBRO 3 FUNZIONI - LED - ARANCIO CON STAFFE	-	N13334
SE COLLEGATA CORRETTAMENTE O L'IMPIANTO LO PREVEDE LA LUCE LAMPEGGERA' ALL'AZIONAMENTO DELLA FRECCIA		
LUCE INGOMBRO 3 FUNZIONI - LED - ARANCIO BASE PIANA	-	N13335
SE COLLEGATA CORRETTAMENTE O L'IMPIANTO LO PREVEDE LA LUCE LAMPEGGERA' ALL'AZIONAMENTO DELLA FRECCIA		

VERSIONE1 07/2015 * Le marche utilizzate in questo catalogo, così come i riferimenti originali inclusi, servono unicamente per aiutare ad identificare l'articolo. Tutti i componenti citati sui nostri cataloghi e listini non sono originali ma perfettamente compatibili e intercambiabili.

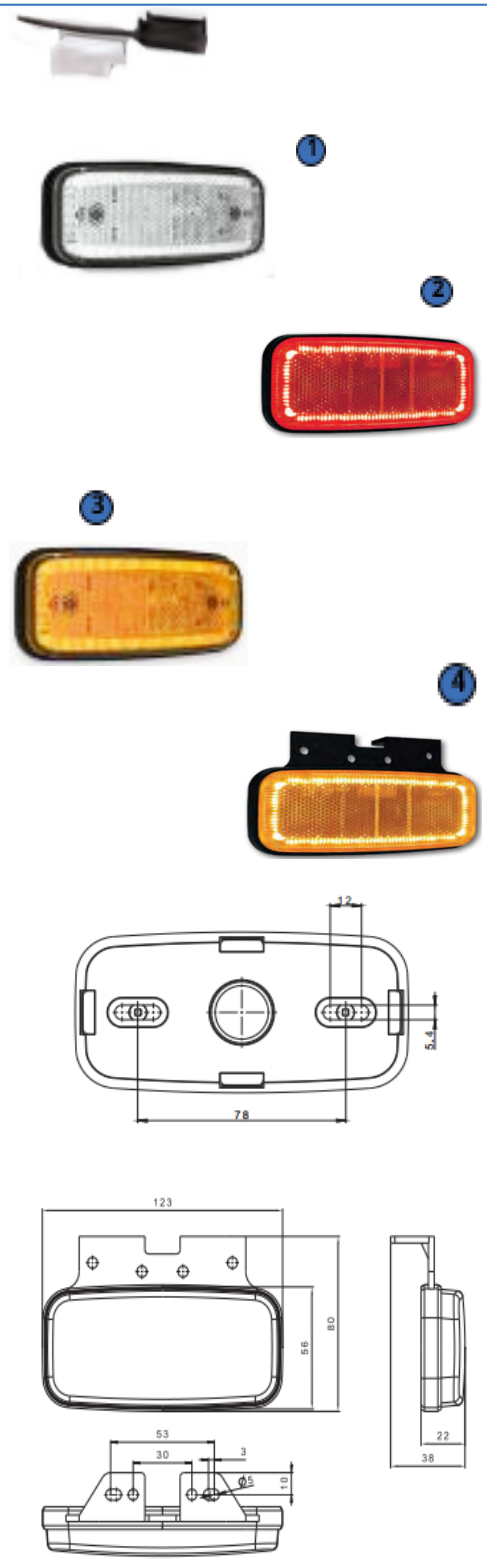

DESCRIZIONE	SIMILAR	ARTICOLO
LUCE INGOMBRO 1 BIANCA - 12/24V - BASE PIANA CON CLIK-IN	-	N13319
LUCE INGOMBRO 2 ROSSA - 12/24V - BASE PIANA CON CLIK-IN	-	N13320
LUCE INGOMBRO 3 ARANCIO - 12/24V - BASE PIANA CON CLIK-IN	-	N13317
LUCE INGOMBRO 4 ARANCIO - 12/24V - BASE PIANA - CON STAFFE CON CLIK-IN	-	N13318
UNA VOLTA FISSATA LA BASE, LA LUCCIOLA VIENE BLOCCATA CON UNA SEMPLICE PRESSIONE ALL'INTERNO DELLA STESSA.		

VERSIONE 1 07/2015 * Le marche utilizzate in questo catalogo, così come i riferimenti originali inclusi, servono unicamente per aiutare ad identificare l'articolo. Tutti i componenti citati sui nostri cataloghi e listini non sono originali ma perfettamente compatibili e intercambiabili.

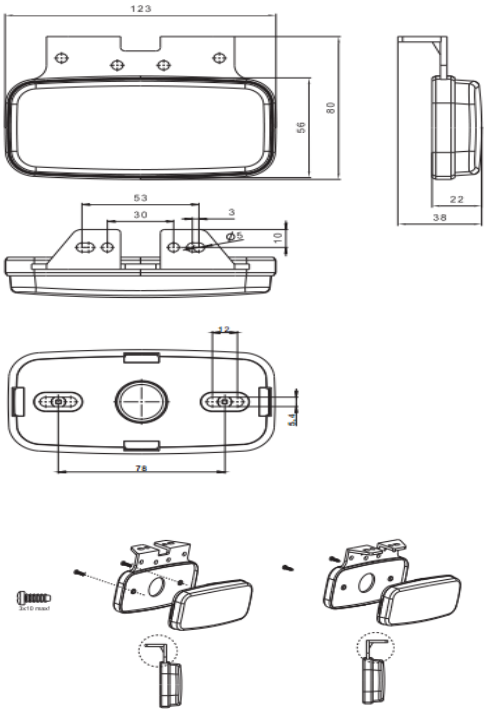

DESCRIZIONE	SIMILAR	ARTICOLO
LUCE INGOMBRO A LED 3 FUNZIONI - ARANCIO BASE PIANA	-	N13311
LUCE INGOMBRO A LED 3 FUNZIONI - ARANCIO CON STAFFA	-	N13312

LUCE A LED A TRE FUNZIONI - BASSO CONSUMO ENERGETICO
Tre cavi di alimentazione: quando l'indicatore di direzione funziona, se l'impianto lo prevede, una parte della luce laterale lampeggia.

UNA VOLTA FISSATA LA BASE, LA LUCCIOLA VIENE BLOCCATA CON UNA SEMPLICE PRESSIONE ALL'INTERNO DELLA STESSA.

H	W	L	We
56mm	22mm	123mm	-

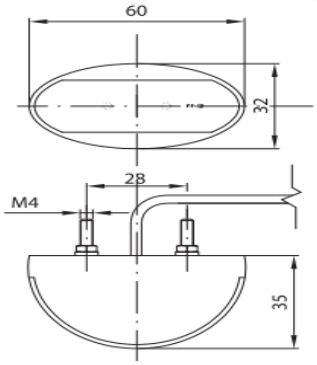

DESCRIZIONE	SIMILAR	ARTICOLO
LUCE INGOMBRO 12/24V BASE PIANA - ARANCIO	-	N13322
LUCE INGOMBRO 12/24V BASE PIANA - ROSSA	-	N13323

IN ESAURIMENTO

VERSIONE1 07/2015 * Le marche utilizzate in questo catalogo, così come i riferimenti originali inclusi, servono unicamente per aiutare ad identificare l'articolo. Tutti i componenti citati sui nostri cataloghi e listini non sono originali ma perfettamente compatibili e intercambiabili.

	DESCRIZIONE	SIMILAR	ARTICOLO
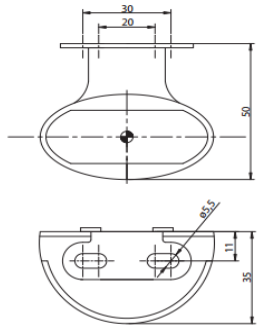	LUCE INGOMBRO 12/24V CON STAFFA - ARANCIO	-	N13324

	DESCRIZIONE	SIMILAR	ARTICOLO
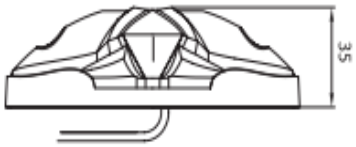 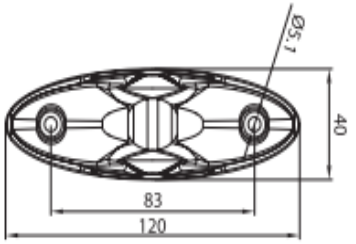	LUCE INGOMBRO 3 FUNZIONI 12/24V BASE PIANA - CON CLICK-IN LA LUCE PRODUCE TUTTI E TRE I COLORI	-	N13325

VERSIONE 1 07/2015 * Le marche utilizzate in questo catalogo, così come i riferimenti originali inclusi, servono unicamente per aiutare ad identificare l'articolo. Tutti i componenti citati sui nostri cataloghi e listini non sono originali ma perfettamente compatibili e intercambiabili.

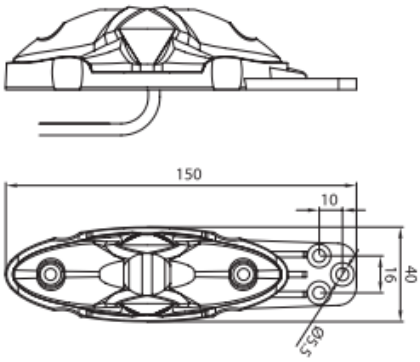

DESCRIZIONE	SIMILAR	ARTICOLO
LUCE INGOMBRO 3 FUNZIONI 12/24V CON STAFFA DIRITTA CON CLICK-IN LA LUCE PRODUCE TUTTI E TRE I COLORI	-	N13326

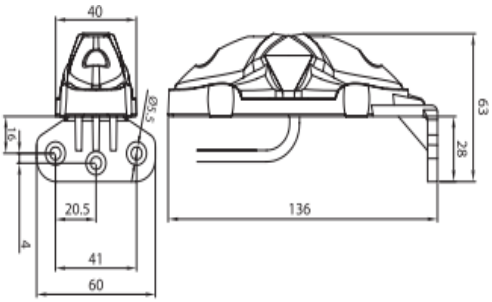

DESCRIZIONE	SIMILAR	ARTICOLO
LUCE INGOMBRO 3 FUNZIONI 12/24V CON STAFFA 90° CON CLICK-IN LA LUCE PRODUCE TUTTI E TRE I COLORI	-	N13327

VERSIONE1 07/2015 * Le marche utilizzate in questo catalogo, così come i riferimenti originali inclusi, servono unicamente per aiutare ad identificare l'articolo. Tutti i componenti citati sui nostri cataloghi e listini non sono originali ma perfettamente compatibili e intercambiabili.

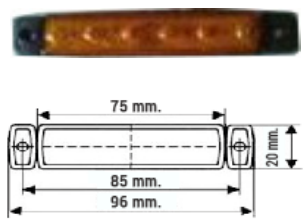

DESCRIZIONE	SIMILAR	ARTICOLO
LUCE INGOMBRO 6 LED ROSSA	-	N252400R
LUCE INGOMBRO 6 LED BIANCA	-	N252400W
LUCE INGOMBRO 6 LED ARANCIO	-	N252400Y

SIDE MARKERS A LED

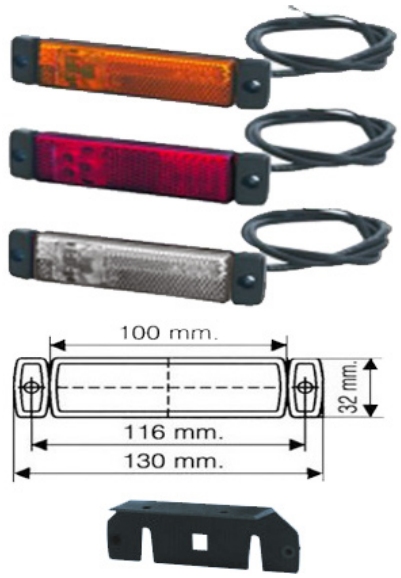

DESCRIZIONE	SIMILAR	ARTICOLO
LUCE 3 LED - ARANCIO - CATADIOTTRO - CAVO DA 0,5m - 12/24V GIÀ COMPLETO DI STAFFA FISSAGGIO	-	N35910000
LUCE 3 LED - ROSSO - CATADIOTTRO - CAVO DA 0,5m - 12/24V	-	N35914000
LUCE 3 LED - BIANCO - CATADIOTTRO - CAVO DA 0,5m - 12/24V	-	N35912000
STAFFA FISSAGGIO	-	N35910186

H	W	L	We
32mm	-	100mm	-

MAN TGA

DESCRIZIONE	SIMILAR	ARTICOLO
LUCE 4 LED ARANCIO - CATADIOTTRO - CAVO DA 0,5M - 24V	-	N35686000

LED LINE

DESCRIZIONE	SIMILAR	ARTICOLO
LUCE 3 LED - BIANCA - CATADIOTTRO - CAVO DA 0,22m - 24V	-	N84042000
LUCE 3 LED - ROSSA - CATADIOTTRO - CAVO DA 0,22m - 24V	-	N84044000
LUCE 3 LED - ARANCIO - CATADIOTTRO - CAVO DA 0,22m - 24V	-	N84046000

H	W	L	We
25mm	-	84mm	-

VERSIONE 1 07/2015 * Le marche utilizzate in questo catalogo, così come i riferimenti originali inclusi, servono unicamente per aiutare ad identificare l'articolo. Tutti i componenti citati sui nostri cataloghi e listini non sono originali ma perfettamente compatibili e intercambiabili.

SIDE MARKERS A LED

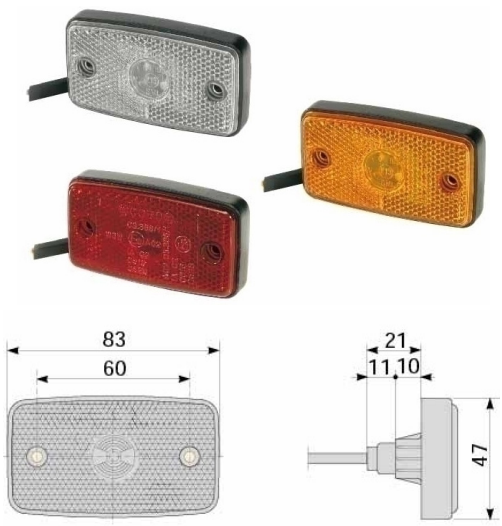

DESCRIZIONE		SIMILAR	ARTICOLO
LUCE INGOMBRO LED COBO ARANCIO - CATADIOTTRO - CAVO 500mm - 12V		-	N36630000
LUCE INGOMBRO LED COBO BIANCA - CATADIOTTRO - CAVO 500mm - 12V		-	N36632000
LUCE INGOMBRO LED COBO ROSSA - CATADIOTTRO - CAVO 500mm - 12V		-	N36634000
LUCE INGOMBRO LED COBO ARANCIO - CATADIOTTRO - CAVO 500mm - 24V		-	N35630000
LUCE INGOMBRO LED COBO BIANCA - CATADIOTTRO - CAVO 500mm - 24V		-	N35632000
LUCE INGOMBRO LED COBO ROSSA - CATADIOTTRO - CAVO 500mm - 24V		-	N35634000
H	W	L	We
47mm	21mm	80mm	-

LED LINE

DESCRIZIONE		SIMILAR	ARTICOLO
LUCE 3 LED ROSSA - CATADIOTTRO - CAVO 2,5m - 24V		-	N84034000
H	W	L	Int.
22mm	-	237mm	211 mm

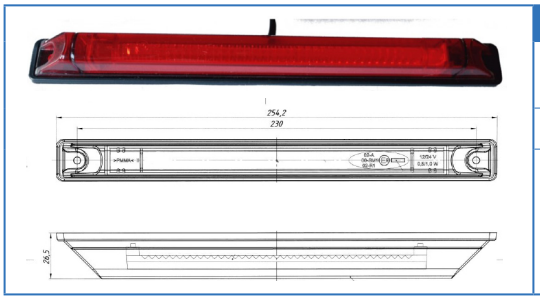

DESCRIZIONE		SIMILAR	ARTICOLO
FANALE LATERALE LED 12-24V ROSSO CAVO 25 cm		-	N84035
H	W	L	Int.
26,5mm	-	254mm	230mm

SIDE MARKER HD LED TIPO "H"

DESCRIZIONE	SIMILAR	ARTICOLO
LUCE INGOMBRO ARANCIO HD LED	-	N25250

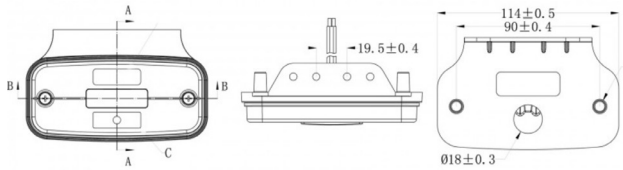

VERSIONE 1 07/2015 * Le marche utilizzate in questo catalogo, così come i riferimenti originali inclusi, servono unicamente per aiutare ad identificare l'articolo. Tutti i componenti citati sui nostri cataloghi e listini non sono originali ma perfettamente compatibili e intercambiabili.

A LAMPADINA TIPO MERCEDES

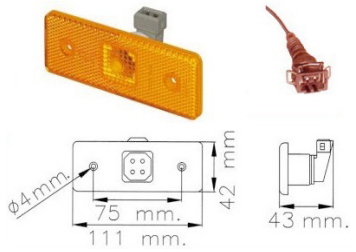

DESCRIZIONE		SIMILAR	ARTICOLO
LUCE INGOMBRO ARANCIO - 24V		-	N35520000
CONNETTORE JUNIOR TIMER		-	N35005500
H	W	L	We
42mm	43mm	111mm	-

A LED TIPO MERCEDES

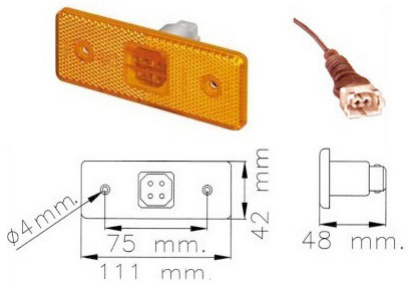

DESCRIZIONE		SIMILAR	ARTICOLO
LUCE INGOMBRO ARANCIO - 24V		-	N35530000
CONNETTORE JPT		-	N35003500
H	W	L	We
42mm	48mm	111mm	-

ACTROS - ATEGO - AXOR

DESCRIZIONE		SIMILAR	ARTICOLO
LUCE INGOMBRO ARANCIO - A 6 LED 24V		-	N35900000
CONNETTORE LUCE INGOMBRO		-	N36281000
H	W	L	We
45mm	7.5mm	120mm	-

LUCE INGOMBRO AD INCASSO (CON GUARNIZIONE COMPRESA)

DESCRIZIONE		SIMILAR	ARTICOLO
LUCE INGOMBRO ARANCIO - A LED 12/24V - CAVO 500mm		-	N13167
LUCE INGOMBRO BIANCO - A LED 12/24V - CAVO 500mm		-	N13168
LUCE INGOMBRO ROSSA - A LED 12/24V - CAVO 500mm		-	N13169
H	W	L	We
27mm	19mm	85mm	-

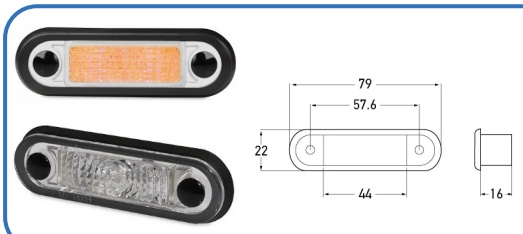

DESCRIZIONE		SIMILAR	ARTICOLO
LUCE INGOMBRO ARANCIO - A LED 12/24V	HELLA	-	N13338
LUCE INGOMBRO BIANCA - A LED 12/24V	HELLA	-	N13339

VERSIONE 1 07/2015 * Le marche utilizzate in questo catalogo, così come i riferimenti originali inclusi, servono unicamente per aiutare ad identificare l'articolo. Tutti i componenti citati sui nostri cataloghi e listini non sono originali ma perfettamente compatibili e intercambiabili.

LUCE INGOMBRO AD INCASSO CON CLICK-IN

DESCRIZIONE		SIMILAR	ARTICOLO
LUCE INGOMBRO ROSSO - A LED 12/24V - CAVO 1,5m - ASPOCK		31.7204.014	N13170
LUCE INGOMBRO BIANCA - A LED 12/24V - CAVO 1,5m - ASPOCK		-	N13171
H	W	L	We
22mm	-	78mm	-

FANALINI A LED 12-24 V CON EFFETTO NEON

DESCRIZIONE	SIMILAR	ARTICOLO
SIDEMARKER ARANCIONE	-	N171000
FANALINO BIANCO	-	N171002
FANALINO ROSSO	-	N171001
FANALINO VERDE	-	N171003
FANALINO BLU	-	N171004

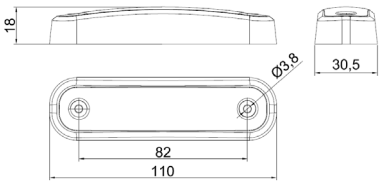

- LAMPADA D'INGOMBRO A LED A 1 FUNZIONE - BASSO CONSUMO ENERGETICO
- OMOLOGAZIONE EUROPEA E9 PER (LUCE BIANCA, ROSSA E GIALLA)
- COMPATIBILITA' ELETTROMAGNETICA - CERTIFICATO EMC
- RESISTENZA AGLI URTI - PARALUME IN PC

VERSIONE 1 07/2015 * Le marche utilizzate in questo catalogo, così come i riferimenti originali inclusi, servono unicamente per aiutare ad identificare l'articolo. Tutti i componenti citati sui nostri cataloghi e listini non sono originali ma perfettamente compatibili e intercambiabili.

LUCI A CORNETTO

LUCI INGOMBRO CLASSICHE

DESCRIZIONE	SIMILAR	ARTICOLO
LUCE INGOMBRO BIANCO/ROSSO - A LAMP. - GAMBO CORTO	-	N35272000
LUCE INGOMBRO BIANCO/ROSSO - A LED 24V. - GAMBO CORTO	-	N35272000.1
MODULO A LED BIANCO - DI RICAMBIO - COBO	-	N35272000.2
MODULO A LED ROSSO - DI RICAMBIO - COBO	-	N35272000.3
TRASPARENTE - BIANCO	-	N35254020
TRASPARENTE - ARANCIO	-	N35254022
TRASPARENTE - ROSSO	-	N35254024
PORTALAMPADA (*) - CON CAVO	-	N35250161

DESCRIZIONE	SIMILAR	ARTICOLO
LUCE INGOMBRO 90° BIANCO/ROSSO - A LAMPADINA	-	N35258000
LUCE INGOMBRO 90° BIANCO/ROSSO - A LED 24V. - COBO	-	N35258000.1
MODULO A LED BIANCO - DI RICAMBIO - COBO	-	N35272000.2
MODULO A LED ROSSO - DI RICAMBIO - COBO	-	N35272000.3
TRASPARENTE - BIANCO	-	N35254020
TRASPARENTE - ARANCIO	-	N35254022
TRASPARENTE - ROSSO	-	N35254024
PORTALAMPADA (*) - CON CAVO	-	N35250161

DESCRIZIONE	SIMILAR	ARTICOLO
LUCE INGOMBRO 45° BIANCO/ROSSO - A LAMPADINA	-	N35256000
LUCE INGOMBRO 45° BIANCO/ROSSO - A LED 24V. - COBO	-	N35256000.1
MODULO A LED BIANCO - DI RICAMBIO - COBO	-	N35272000.2
MODULO A LED ROSSO - DI RICAMBIO - COBO	-	N35272000.3
TRASPARENTE - BIANCO	-	N35254020
TRASPARENTE - ARANCIO	-	N35254022
TRASPARENTE - ROSSO	-	N35254024
PORTALAMPADA (*) - CON CAVO	-	N35250161

IVECO EUROTECH - EUROCARGO

DESCRIZIONE	SIMILAR	ARTICOLO
LUCE INGOMBRO 90° BIANCO/ROSSO - A LAMPADINA - DX	-	N35294000
LUCE INGOMBRO 90° BIANCO/ROSSO - A LAMPADINA - SX	-	N35295000

VERSIONE 1 07/2015 * Le marche utilizzate in questo catalogo, così come i riferimenti originali inclusi, servono unicamente per aiutare ad identificare l'articolo. Tutti i componenti citati sui nostri cataloghi e listini non sono originali ma perfettamente compatibili e intercambiabili.

LUCI INGOMBRO BIANCA/ROSSA A LAMPADINA

DESCRIZIONE	SIMILAR	ARTICOLO
LUCE INGOMBRO 90° CAVO 0,7m - CLICK-IN	-	N35560000
LUCE INGOMBRO 90° CAVO 0,7m	-	N35588000
LUCE INGOMBRO 90° CAVO 0,5m - CLICK-IN - ASPOCK - DX	-	N35560000.1
LUCE INGOMBRO 90° CAVO 0,5m - CLICK-IN - ASPOCK - SX	-	N35560000.2

DESCRIZIONE	SIMILAR	ARTICOLO
LUCE INGOMBRO 60° CAVO 0,7m - CLICK-IN	-	N35562000
LUCE INGOMBRO 60° CAVO 0,5m - CLICK-IN - ASPOCK - DX	-	N35562000.1
LUCE INGOMBRO 60° CAVO 0,5m - CLICK-IN - ASPOCK - SX	-	N35562000.2

DESCRIZIONE	SIMILAR	ARTICOLO
LUCE INGOMBRO DRITTA CAVO 0,7m - CLICK-IN	-	N35564000
LUCE INGOMBRO DRITTA CAVO 0,5m - CLICK-IN - ASPOCK	-	N35564000.1

DESCRIZIONE	SIMILAR	ARTICOLO
LUCE INGOMBRO CAVO 0,5m - STAFFA - ASPOCK - DX	-	N35562003
LUCE INGOMBRO CAVO 0,5m - STAFFA - ASPOCK - SX	-	N35562004

DESCRIZIONE	SIMILAR	ARTICOLO
LUCE INGOMBRO CORTA CAVO 0,5m - ASPOCK - SUPPORTO	-	N35562007

RICAMBI

DESCRIZIONE	SIMILAR	ARTICOLO
TRASPARENTE RICAMBIO ASPOCK	-	N35562009

VERSIONE 1 07/2015 * Le marche utilizzate in questo catalogo, così come i riferimenti originali inclusi, servono unicamente per aiutare ad identificare l'articolo. Tutti i componenti citati sui nostri cataloghi e listini non sono originali ma perfettamente compatibili e intercambiabili.

Via Firenze, 9 Chiuduno (BG) - Tel. 035 4499739 Fax. 035 4499738

GIOMA CAR

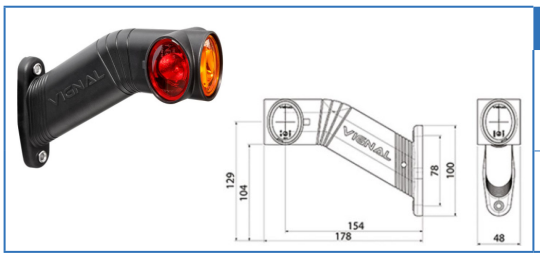

DESCRIZIONE	SIMILAR	ARTICOLO
LUCE INGOMBRO FA3 LED VIGNAL CAVO +CLICK IN - DX TRASPARENTE+ROSSO+AMBRA	-	N14428
LUCE INGOMBRO FA3 LED VIGNAL CAVO+CLICK IN - SX TRASPARENTE+ROSSO+AMBRA	-	N14427

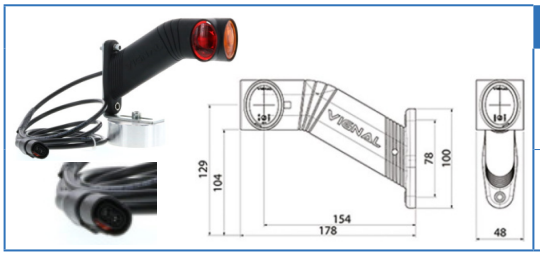

DESCRIZIONE	SIMILAR	ARTICOLO
LUCE INGOMBRO FA3 LED PER LC8 CONNETTORE 2 PIN - DX VIGNAL TRASPARENTE+ROSSO+AMBRA	-	N14424
LUCE INGOMBRO FA3 LED PER LC8 CONNETTORE 2 PIN - SX VIGNAL TRASPARENTE+ROSSO+AMBRA	-	N14423

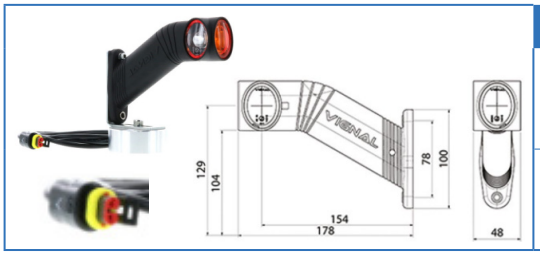

DESCRIZIONE	SIMILAR	ARTICOLO
LUCE INGOMBRO FA3 LED PER LC12T SUPERSEAL 2 PIN - DX VIGNAL TRASPARENTE+ROSSO+AMBRA	-	N14426
LUCE INGOMBRO FA3 LED PER LC12T SUPERSEAL 2 PIN - SX VIGNAL TRASPARENTE+ROSSO+AMBRA	-	N14425

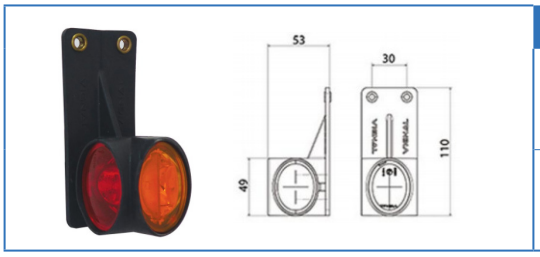

DESCRIZIONE	SIMILAR	ARTICOLO
LUCE INGOMBRO PENDENTE FA3 LED CAVO+CLICK IN - DX VIGNAL TRASPARENTE+ROSSO+AMBRA	-	N14430
LUCE INGOMBRO PENDENTE FA3 LED CAVO+CLICK IN - SX VIGNAL TRASPARENTE+ROSSO+AMBRA	-	N14429

DESCRIZIONE	SIMILAR	ARTICOLO
LUCE INGOMBRO CORTO FA3 LED CAVO+CLICK IN - DX/SX VIGNAL TRASPARENTE+ROSSO+AMBRA	-	N14035
LUCE INGOMBRO CORTO FA3 LED SUPERSEAL 2 PIN - DX/SX VIGNAL TRASPARENTE+ROSSO+AMBRA	-	N14655

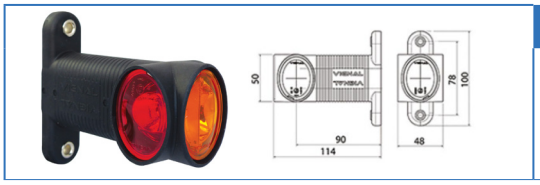

DESCRIZIONE	SIMILAR	ARTICOLO
LUCE INGOMBRO MEDIO FA3 LED CAVO+CLICK IN - DX/SX VIGNAL TRASPARENTE+ROSSO+AMBRA	-	N14034

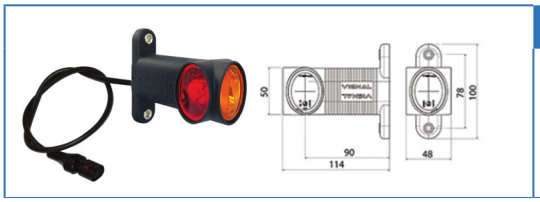

DESCRIZIONE	SIMILAR	ARTICOLO
LUCE INGOMBRO MEDIO FA3 LED PER LC8 CONNETTORE 2 PIN - DX/SX VIGNAL TRASPARENTE+ROSSO+AMBRA	-	N13875

VERSIONE 1 07/2015 * Le marche utilizzate in questo catalogo, così come i riferimenti originali inclusi, servono unicamente per aiutare ad identificare l'articolo. Tutti i componenti citati sui nostri cataloghi e listini non sono originali ma perfettamente compatibili e intercambiabili.

DESCRIZIONE	SIMILAR	ARTICOLO
LUCE INGOMBRO FA3 LED PER LC12 CONNETTORE SUPERSEAL 2 PIN - DX TRASPARENTE+ROSSO+AMBRA VIGNAL	-	N14782
LUCE INGOMBRO FA3 LED PER LC12 CONNETTORE SUPERSEAL 2 PIN - SX TRASPARENTE+ROSSO+AMBRA VIGNAL	-	N14781

DESCRIZIONE	SIMILAR	ARTICOLO
LUCE INGOMBRO FA3 LED PER LC8 CAVO+CLICK IN - DX VIGNAL TRASPARENTE+ROSSO+AMBRA	-	N14038
LUCE INGOMBRO FA3 LED PER LC8 CAVO+CLICK IN - SX VIGNAL TRASPARENTE+ROSSO+AMBRA	-	N14037

DESCRIZIONE	SIMILAR	ARTICOLO
LUCE INGOMBRO FA3 LED PER LC8 CONNETTORE 2 PIN - DX VIGNAL TRASPARENTE+ROSSO+AMBRA	-	N14040
LUCE INGOMBRO FA3 LED PER LC8 CONNETTORE 2 PIN - SX VIGNAL TRASPARENTE+ROSSO+AMBRA	-	N14039

LUCI INGOMBRO BIANCA/ROSSA A LED

DESCRIZIONE	SIMILAR	ARTICOLO
COPPIA LUCE INGOMBRO 90° CAVO 1,125m - ASPOCK - DX/SX	T.40.167.004	N35566001

DESCRIZIONE	SIMILAR	ARTICOLO
LUCE INGOMBRO 60° CAVO 0,7m - CLICK-IN	-	N35568000
LUCE INGOMBRO 60° CAVO 0,7m	IN ESAURIMENTO -	N35584000
COPPIA LUCE INGOMBRO 60° CAVO 1,75m - ASPOCK - DX/SX	T40.169.004	N35566002

DESCRIZIONE	SIMILAR	ARTICOLO
COPPIA LUCE INGOMBRO DRITTA CAVO 1,75m - ASPOCK	T40.168.004	N35566003

VERSIONE 1 07/2015 * Le marche utilizzate in questo catalogo, così come i riferimenti originali inclusi, servono unicamente per aiutare ad identificare l'articolo. Tutti i componenti citati sui nostri cataloghi e listini non sono originali ma perfettamente compatibili e intercambiabili.

DESCRIZIONE	SIMILAR	ARTICOLO
COPPIA LUCE INGOMBRO CAVO 1,75m - STAFFA - ASPOCK - DX/SX	T40.190.004	N35566004

DESCRIZIONE	SIMILAR	ARTICOLO
LUCE INGOMBRO CORTA CAVO 0,7m - SUPPORTO IN ESAURIMENTO		N35562015
COPPIA LUCE INGOMBRO CORTA CAVO 0,7m - SUPPORTO - ASPOCK	T40.189.004	N35566005

LUCI INGOMBRO A LED

DESCRIZIONE	SIMILAR	ARTICOLO
FANALE LATERALE - LED 12/24V IN GOMMA - 45° - BASE VERTICALE - DX	-	N13040
FANALE LATERALE - LED 12/24V IN GOMMA - 45° - BASE VERTICALE - SX	-	N13041

DESCRIZIONE	SIMILAR	ARTICOLO
FANALE LATERALE - LED 12/24V IN GOMMA - 45° - BASE ORIZZONTALE - DX	-	N13042
FANALE LATERALE - LED 12/24V IN GOMMA - 45° - BASE ORIZZONTALE - SX	-	N13043

DESCRIZIONE	SIMILAR	ARTICOLO
LUCE INGOMBRO DRITTA BIANCA E ROSSA - A LED 24V IN GOMMA	-	N13044
MODULO DI RICAMBIO ROSSO - A LED 24V - CON FILO	-	N13045
MODULO DI RICAMBIO BIANCO - A LED 24V - CON FILO	-	N13046

H	W	L	We
76mm	-	94mm	-

VERSIONE 1 07/2015 * Le marche utilizzate in questo catalogo, così come i riferimenti originali inclusi, servono unicamente per aiutare ad identificare l'articolo. Tutti i componenti citati sui nostri cataloghi e listini non sono originali ma perfettamente compatibili e intercambiabili.

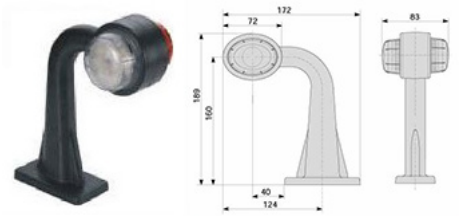

DESCRIZIONE		SIMILAR	ARTICOLO
LUCE INGOMBRO 90° A LED 24V - IN GOMMA - ANT. E POST.		-	N13047
MODULO DI RICAMBIO ROSSO - A LED 24V - CON FILO		-	N13045
MODULO DI RICAMBIO BIANCO - A LED 24V - CON FILO		-	N13046
H	W	L	We
189mm	83mm	172mm	-

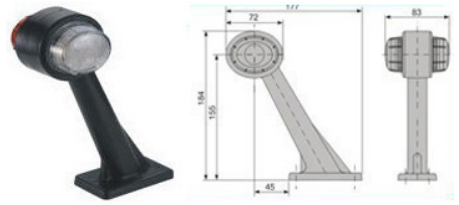

DESCRIZIONE		SIMILAR	ARTICOLO
LUCE INGOMBRO 45° A LED 24V - IN GOMMA - ANT. E POST.		-	N13048
MODULO DI RICAMBIO ROSSO - A LED 24V - CON FILO		-	N13045
MODULO DI RICAMBIO BIANCO - A LED 24V - CON FILO		-	N13046
H	W	L	We
184mm	83mm	172mm	-

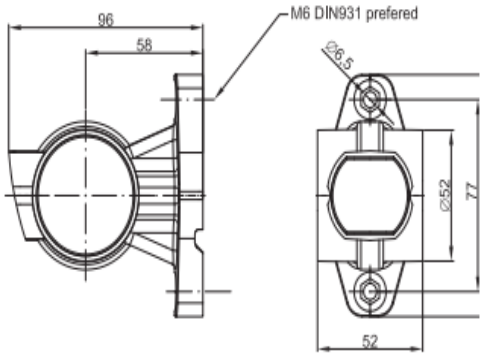

DESCRIZIONE	SIMILAR	ARTICOLO
LUCE INGOMBRO 3 FUNZIONI A LED - L96 - SX CON CLICK-IN	-	N13328
LUCE INGOMBRO 3 FUNZIONI A LED - L96 - DX CON CLICK-IN	-	N13329

VERSIONE 1 07/2015 * Le marche utilizzate in questo catalogo, così come i riferimenti originali inclusi, servono unicamente per aiutare ad identificare l'articolo. Tutti i componenti citati sui nostri cataloghi e listini non sono originali ma perfettamente compatibili e intercambiabili.

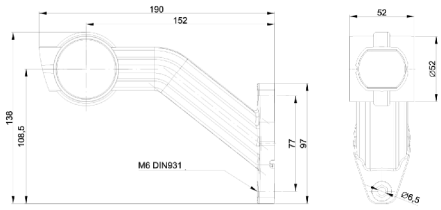

DESCRIZIONE	SIMILAR	ARTICOLO
LUCE INGOMBRO 3 FUNZIONI A LED - L190 - SX CON CLICK-IN	-	N13330
LUCE INGOMBRO 3 FUNZIONI A LED - L190 - DX CON CLICK-IN	-	N13331

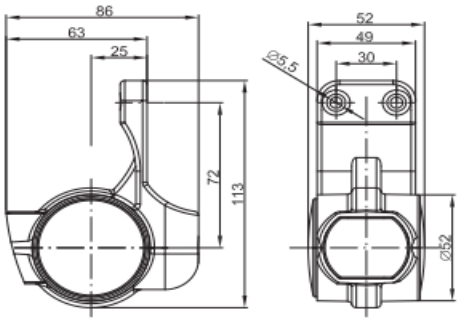

DESCRIZIONE	SIMILAR	ARTICOLO
LUCE INGOMBRO 3 FUNZIONI A LED - L86 - SX CON CLICK-IN	-	N13332
LUCE INGOMBRO 3 FUNZIONI A LED - L86 - DX CON CLICK-IN	-	N13333

VERSIONE 1 07/2015 * Le marche utilizzate in questo catalogo, così come i riferimenti originali inclusi, servono unicamente per aiutare ad identificare l'articolo. Tutti i componenti citati sui nostri cataloghi e listini non sono originali ma perfettamente compatibili e intercambiabili.

LUCI INGOMBRO SUPERPOINT II (PER ECOPOINT)

DESCRIZIONE	SIMILAR	ARTICOLO
LUCE INGOMBRO A LAMPADINA - ASPOCK	21-3600-004	N35566006
TRASPARENTE RICAMBIO BIANCO - ROSSO - ARANCIO	18-8136-006	N35259028

LUCI INGOMBRO SUPERPOINT II

DESCRIZIONE	SIMILAR	ARTICOLO
LUCE INGOMBRO - A LAMPADINA - CAVO DA 1,25m. - CLICK-IN - ASPOCK - DX	31-3404-004	N35259100
LUCE INGOMBRO - A LAMPADINA - CAVO DA 1,25m. - CLICK-IN - ASPOCK - SX	31-3404-014	N35259200
TRASPARENTE RICAMBIO BIANCO - ROSSO - ARANCIO	18-8136-004	N35259028

DESCRIZIONE	SIMILAR	ARTICOLO
FANALE MONOPOINT 2 ROSSO BASSO 12/24 V A LED CON CAVO DA 0,5m ASPOCK	31-6804-084	N13928

LUCI INGOMBRO SUPERPOINT III

DESCRIZIONE	SIMILAR	ARTICOLO
COPPIA LUCE INGOMBRO - A LAMPADINA - CAVO DA 1,75m. - ASPOCK - DX/SX	T40.107.304	N35566007
COPPIA LUCE INGOMBRO - A LED 12/24V - CAVO DA 1,75m. - ASPOCK - DX/SX	T40.010.004	N35566008
TRASPARENTE RICAMBIO BIANCO - ROSSO - ARANCIO	18-8136-004	N35259428

DESCRIZIONE	SIMILAR	ARTICOLO
LUCE INGOMBRO A LAMPADINA - CAVO DA 1,75m. - ASPOCK	T40.108.004	N35259300.2
COPPIA LUCE INGOMBRO A LED 12/24V - CAVO DA 1,75m. - ASPOCK	T40.011.004	N35566009

VERSIONE 1 07/2015 * Le marche utilizzate in questo catalogo, così come i riferimenti originali inclusi, servono unicamente per aiutare ad identificare l'articolo. Tutti i componenti citati sui nostri cataloghi e listini non sono originali ma perfettamente compatibili e intercambiabili.

LUCI INGOMBRO SUPERPOINT III PER FANALI

DESCRIZIONE	SIMILAR	ARTICOLO
LUCE INGOMBRO A LAMPADINA - DX	31-3305-064	N35259300.3
LUCE INGOMBRO A LAMPADINA - SX	31-3306-064	N35259400.3

LUCI INGOMBRO SUPERPOINT IV PER FANALI

DESCRIZIONE	SIMILAR	ARTICOLO
LUCE INGOMBRO A LED DX PER EUROPOINT III	31-3104-014	N12795
LUCE INGOMBRO A LED SX PER EUROPOINT III	31-3104-004	N12796
COPPIA LUCE INGOMBRO A LED SX/DX PER EUROPOINT III	31-3100-004	N35566010

LUCI INGOMBRO SUPERPOINT III PER FANALI

DESCRIZIONE	SIMILAR	ARTICOLO
LUCE INGOMBRO A LED 12/24V - CAVO DA 1,75m. - CLICK-IN - BIANCA ARANCIO ROSSA - ASPOCK	31-3364-004	N35259400.4

DESCRIZIONE	SIMILAR	ARTICOLO
LUCE INGOMBRO - A LED 12/24V - STAFFA - CAVO DA 1,75m. - CLICK-IN - BIANCA ARANCIO ROSSA - ASPOCK - DX	31-3364-024	N35259300.5
LUCE INGOMBRO - A LED 12/24V - STAFFA - CAVO DA 1,75m. - CLICK-IN - BIANCA ARANCIO ROSSA - ASPOCK - SX	31-3364-054	N35259400.5

DESCRIZIONE	SIMILAR	ARTICOLO
LUCE INGOMBRO - A LED 12/24V - STAFFA - CAVO DA 1,25m. - CLICK-IN - BIANCA ARANCIO ROSSA - ASPOCK - DX	31-3304-054	N35259300.7
LUCE INGOMBRO - A LED 12/24V - STAFFA - CAVO DA 1,25m. - CLICK-IN - BIANCA ARANCIO ROSSA - ASPOCK - SX	31-3304-044	N35259400.8

LUCI INGOMBRO SUPERPOINT II (PER ECOPOINT II)

DESCRIZIONE	SIMILAR	ARTICOLO
LUCE INGOMBRO - A LED 12/24V - BIANCA ARANCIO ROSSA - ASPOCK - DX	31-3302-044	N35259300.6
LUCE INGOMBRO - A LED 12/24V - BIANCA ARANCIO ROSSA - ASPOCK - SX	31-3303-044	N35259400.6

VERSIONE 1 07/2015 * Le marche utilizzate in questo catalogo, così come i riferimenti originali inclusi, servono unicamente per aiutare ad identificare l'articolo. Tutti i componenti citati sui nostri cataloghi e listini non sono originali ma perfettamente compatibili e intercambiabili.

LUCI INGOMBRO SUPERPOINT III

	DESCRIZIONE	SIMILAR	ARTICOLO
	LUCE INGOMBRO A LED 12/24V - CAVO DA 1,25m. - BIANCA ARANCIO ROSSA - CLICK-IN - ASPOCK	31-3306-094	N35259400.7

LUCI INGOMBRO A 4 LED

	DESCRIZIONE	SIMILAR	ARTICOLO
	LUCE INGOMBRO 4 LED 24V - 3 FUNZIONI - CAVO 200mm - DX	-	N35828000
	LUCE INGOMBRO 4 LED 24V - 3 FUNZIONI - CAVO 200mm - SX	-	N35829000

	DESCRIZIONE	SIMILAR	ARTICOLO
	PINZA PER CLICK-IN	-	N13310

LUCE DI POSIZIONE A LED L. 80 MM

	DESCRIZIONE	SIMILAR	ARTICOLO
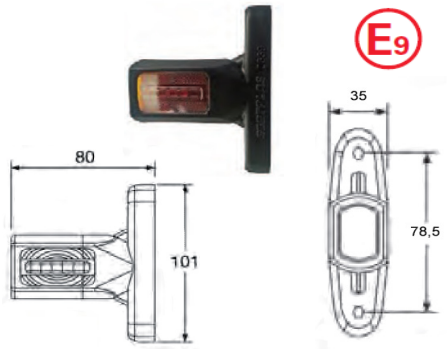	LUCE DI POSIZIONE A LED L. 80 MM	-	N13230

LUCE DI POSIZIONE A LED L.130 MM

	DESCRIZIONE	SIMILAR	ARTICOLO
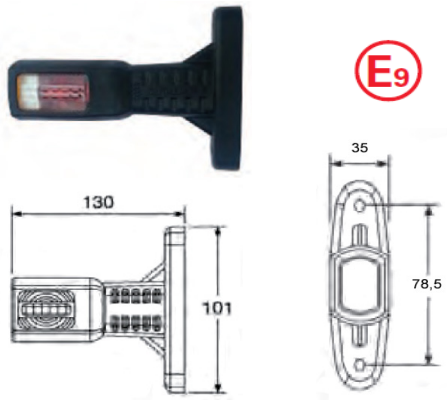	LUCE DI POSIZIONE A LED L. 130 MM	-	N13229

VERSIONE 1 07/2015 * Le marche utilizzate in questo catalogo, così come i riferimenti originali inclusi, servono unicamente per aiutare ad identificare l'articolo. Tutti i componenti citati sui nostri cataloghi e listini non sono originali ma perfettamente compatibili e intercambiabili.

LUCE DI POSIZIONE A LED L. 134 MM

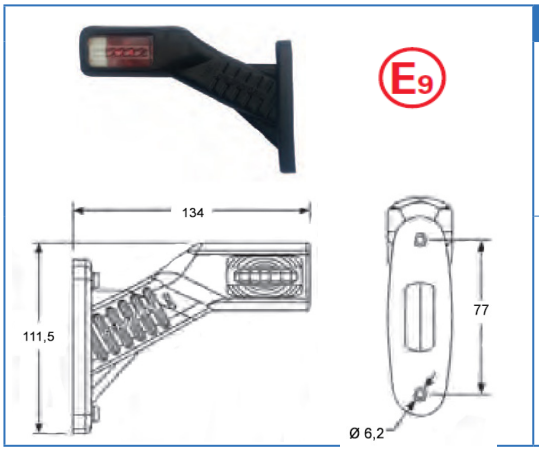

DESCRIZIONE	SIMILAR	ARTICOLO
LUCE DI POSIZIONE A LED L. 134 MM DX	-	N13231
LUCE DI POSIZIONE A LED L. 134 MM SX	-	N13232

LUCE DI POSIZIONE A LED L. 183 MM

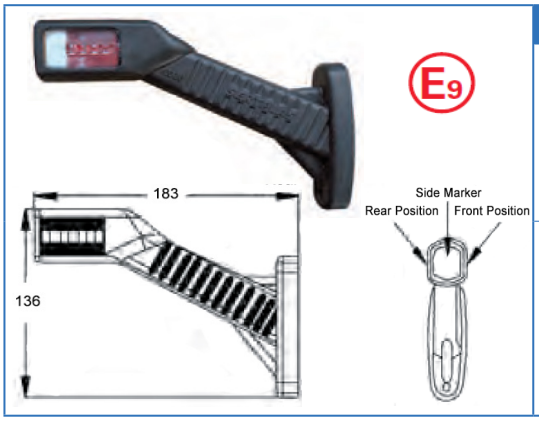

DESCRIZIONE	SIMILAR	ARTICOLO
LUCE DI POSIZIONE A LED L. 183 MM DX	-	N13233
LUCE DI POSIZIONE A LED L. 183 MM SX	-	N13234

KIT FANALINI PER SPONDA A LAMPADINA

DESCRIZIONE	SIMILAR	ARTICOLO
KIT DUE FANALINI SEGNALATORI ARANCIO - PER SPONDA IDRAULICA - CAPLAGGIO - CORPO IN PLASTICA	-	N1320.63
SEGNALATORE - ARANCIO	-	N1320.64

KIT FANALINI PER SPONDA A LED

DESCRIZIONE	SIMILAR	ARTICOLO
KIT DUE FANALINI SEGNALATORI ARANCIO - PER SPONDA IDRAULICA - CAPLAGGIO - CORPO IN METALLO	-	N1320.60

VERSIONE 1 07/2015 * Le marche utilizzate in questo catalogo, così come i riferimenti originali inclusi, servono unicamente per aiutare ad identificare l'articolo. Tutti i componenti citati sui nostri cataloghi e listini non sono originali ma perfettamente compatibili e intercambiabili.

	DESCRIZIONE	SIMILAR	ARTICOLO
	KIT DUE FANALINI SEGNALATORI ARANCIO - PER SPONDA IDRAULICA - CAPLAGGIO - CORPO IN METALLO - INTERMITTENZA - A LED 12/24V	-	N1320.67
	FANALINO SEGNALATORE ARANCIO - A LED 12/24V	-	N1320.68

	DESCRIZIONE	SIMILAR	ARTICOLO
	SEGNALATORE PER SPONDA IDRAULICA - LED 12/24V - CORPO IN METALLO	-	N1320.71

	DESCRIZIONE	SIMILAR	ARTICOLO
	PULSANTE COMANDO PER SPONDA IDRAULICA - VERDE	-	N1320.69

	DESCRIZIONE	SIMILAR	ARTICOLO
	PULSANTE COMANDO PER SPONDA IDRAULICA - ARANCIO	-	N1320.70

LUCI INGOMBRO CABINA

IVECO DAILY CITY

	DESCRIZIONE	SIMILAR	ARTICOLO
	LUCE INGOMBRO CABINA DX	-	N30064000
	LUCE INGOMBRO CABINA SX	-	N30065000

IVECO DAILY 2014

	DESCRIZIONE	SIMILAR	ARTICOLO
	LUCE INGOMBRO CABINA DX	-	N3543062
	LUCE INGOMBRO CABINA SX	-	N3543063

IVECO

	DESCRIZIONE	SIMILAR	ARTICOLO
	LUCE INGOMBRO CABINA	-	N35044000

VERSIONE 1 07/2015 * Le marche utilizzate in questo catalogo, così come i riferimenti originali inclusi, servono unicamente per aiutare ad identificare l'articolo. Tutti i componenti citati sui nostri cataloghi e listini non sono originali ma perfettamente compatibili e intercambiabili.

IVECO EUROCARGO

	DESCRIZIONE	SIMILAR	ARTICOLO
	LUCE INGOMBRO CABINA	-	N35276000

IVECO EUROCARGO - STRALIS

	DESCRIZIONE	SIMILAR	ARTICOLO
	LUCE INGOMBRO VISIERA DX	-	N35342000
	LUCE INGOMBRO VISIERA SX	-	N35343000

	DESCRIZIONE	SIMILAR	ARTICOLO
	LUCE INGOMBRO CABINA DX	-	N35316000
	LUCE INGOMBRO CABINA SX	-	N35317000

IVECO STRALIS

	DESCRIZIONE	SIMILAR	ARTICOLO
	LUCE INGOMBRO VISIERA A LED - HI-WAY-AS - DX	-	N13172
	LUCE INGOMBRO VISIERA A LED - HI-WAY-AS - SX	-	N13173

IVECO EUROCARGO - EUROTECH - CURSOR

	DESCRIZIONE	SIMILAR	ARTICOLO
	LUCE INGOMBRO CABINA DX	-	N35200000
	LUCE INGOMBRO CABINA SX	-	N35201000

IVECO EUROCARGO - EUROTECH - CURSOR

	DESCRIZIONE	SIMILAR	ARTICOLO
	LUCE INGOMBRO CABINA DX	-	N35202000
	LUCE INGOMBRO CABINA SX	-	N35203000

VERSIONE 1 07/2015 * Le marche utilizzate in questo catalogo, così come i riferimenti originali inclusi, servono unicamente per aiutare ad identificare l'articolo. Tutti i componenti citati sui nostri cataloghi e listini non sono originali ma perfettamente compatibili e intercambiabili.

IVECO

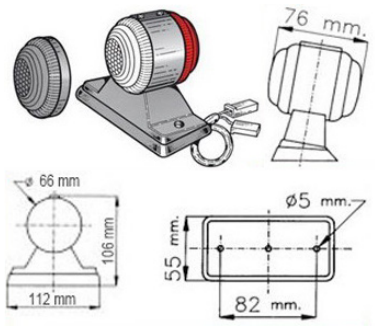

DESCRIZIONE	SIMILAR	ARTICOLO
LUCE INGOMBRO CABINA CON PARALUCE NERO	-	N35268000
TRASPARENTE BIANCO	-	N35264020

DAF XF

DESCRIZIONE	SIMILAR	ARTICOLO
LUCE INGOMBRO CABINA DX\SX	-	N35854000

MAN TGA

DESCRIZIONE	SIMILAR	ARTICOLO
LUCE INGOMBRO CABINA DX\SX	-	N60700713

MAN TGA

DESCRIZIONE	SIMILAR	ARTICOLO
LUCE INGOMBRO CABINA A LED - DX\SX	-	N60700714

MERCEDES MP4

DESCRIZIONE	SIMILAR	ARTICOLO
LUCE INGOMBRO VISIERA SX A LED - 24V - BIANCO	9608202756	N60700716
LUCE INGOMBRO VISIERA DX A LED - 24V - BIANCO	9608202856	N60700715

SCANIA

DESCRIZIONE	SIMILAR	ARTICOLO
LUCE INGOMBRO CABINA A 4 LED 24V	-	N35692000

VERSIONE 1 07/2015 * Le marche utilizzate in questo catalogo, così come i riferimenti originali inclusi, servono unicamente per aiutare ad identificare l'articolo. Tutti i componenti citati sui nostri cataloghi e listini non sono originali ma perfettamente compatibili e intercambiabili.

RENAULT EURO 6 T/K/C/ - 11/2013>

DESCRIZIONE	SIMILAR	ARTICOLO
SEGNALATORE INGOMBRO CABINA BIANCO - DX\SX	-	N35806001

DESCRIZIONE	SIMILAR	ARTICOLO
SEGNALATORE INGOMBRO CABINA ROSSO - DX\SX	-	N35806002

DESCRIZIONE	SIMILAR	ARTICOLO
SEGNALATORE INGOMBRO CABINA BIANCO - DX\SX	-	N35806003

RENAULT PREMIUM - KERAX DeT € 6 - VOLVO

DESCRIZIONE	SIMILAR	ARTICOLO
LUCE INGOMBRO CABINA VIGNAL	5001834561	N35806000

VOLVO FH 2008

DESCRIZIONE	SIMILAR	ARTICOLO
LUCE INGOMBRO CABINA VIGNAL DX\SX - BIANCO	82116545	N35808000
LUCE INGOMBRO CABINA VIGNAL DX\SX - ARANCIO	21087346	N207010
LUCE INGOMBRO CABINA VIGNAL DX\SX - VERDE	21087347	N207020

VOLVO FH - 09/2012>

DESCRIZIONE	SIMILAR	ARTICOLO
SEGNALATORE INGOMBRO CABINA A LED 24V - BIANCO VIGNAL	21214534	N35806004
SEGNALATORE INGOMBRO CABINA A LED 24V - ARANCIO VIGNAL	82150539	N35806005
SEGNALATORE INGOMBRO CABINA A LED 24V - VERDE VIGNAL	21214524	N35806006

VERSIONE 1 07/2015 * Le marche utilizzate in questo catalogo, così come i riferimenti originali inclusi, servono unicamente per aiutare ad identificare l'articolo. Tutti i componenti citati sui nostri cataloghi e listini non sono originali ma perfettamente compatibili e intercambiabili.

VOLVO FH - 09/2012>

DESCRIZIONE	SIMILAR	ARTICOLO
SEGNALATORE INGOMBRO CABINA A LED 24V - BIANCO VIGNAL	82348508	N35806007
SEGNALATORE INGOMBRO CABINA A LED 24V - ARANCIO VIGNAL	21368779	N35806008
SEGNALATORE INGOMBRO CABINA A LED 24V - VERDE VIGNAL	21368781	N116060

VOLVO FH - 09/2012>

DESCRIZIONE	SIMILAR	ARTICOLO
SEGNALATORE INGOMBRO CABINA A LED 24V - BIANCO - DX VIGNAL	82349221	N35806009
SEGNALATORE INGOMBRO CABINA A LED 24V - BIANCO - SX VIGNAL	82349220	N35806010
SEGNALATORE INGOMBRO CABINA A LED 24V - VERDE - DX VIGNAL	21368783	N35806011
SEGNALATORE INGOMBRO CABINA A LED 24V - VERDE - SX VIGNAL	21368782	N35806012

VOLVO FH - 09/2012>

DESCRIZIONE	SIMILAR	ARTICOLO
SEGNALATORE INGOMBRO CABINA A LED 24V - BIANCO - DX VIGNAL	82278938	N35806013
SEGNALATORE INGOMBRO CABINA A LED 24V - BIANCO - SX VIGNAL	82278930	N35806014

LUCI TARGA

DESCRIZIONE	SIMILAR	ARTICOLO
PORTATARGA CON LUCE LED TARGA CON 3° STOP 0,5 mm ASPOCK	36-3764-900	N13926

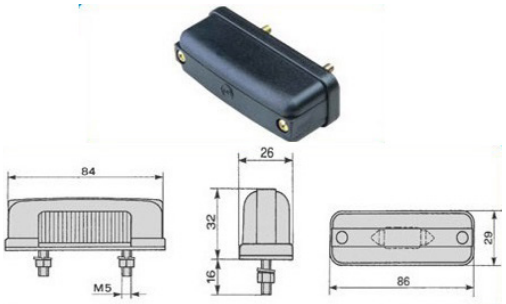

DESCRIZIONE		SIMILAR	ARTICOLO
LUCE TARGA UNIVERSALE COBO		-	N13130
H	W	L	We
32mm	29mm	84mm	-

VERSIONE 1 07/2015 * Le marche utilizzate in questo catalogo, così come i riferimenti originali inclusi, servono unicamente per aiutare ad identificare l'articolo. Tutti i componenti citati sui nostri cataloghi e listini non sono originali ma perfettamente compatibili e intercambiabili.

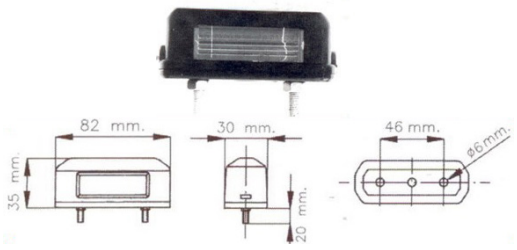

DESCRIZIONE		SIMILAR	ARTICOLO
LUCE TARGA UNIVERSALE		-	N39002000
H	W	L	We
35mm	30mm	82mm	-

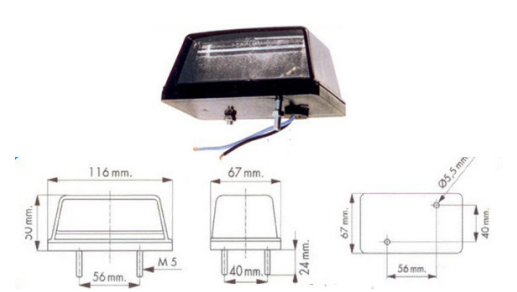

DESCRIZIONE		SIMILAR	ARTICOLO
LUCE TARGA UNIVERSALE		-	N39026000
H	W	L	We
50mm	67mm	116mm	-

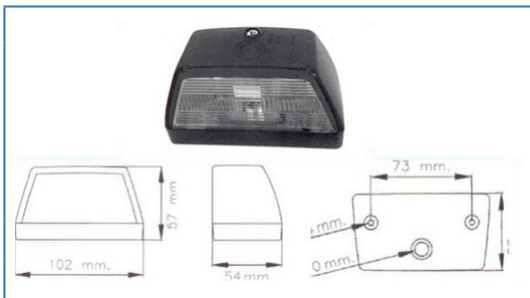

DESCRIZIONE		SIMILAR	ARTICOLO
LUCE TARGA UNIVERSALE BASE PIANA		-	N39256000
H	W	L	We
57mm	54mm	102mm	-

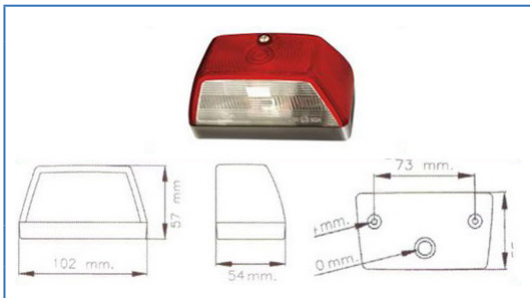

DESCRIZIONE		SIMILAR	ARTICOLO
LUCE TARGA BASE PIANA - ROSSA - LUCE DI POSIZIONE		-	N39254000
H	W	L	We
57mm	54mm	102mm	-

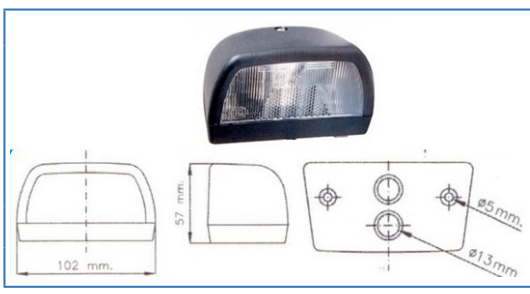

DESCRIZIONE		SIMILAR	ARTICOLO
LUCE TARGA UNIVERSALE BASE PIANA		-	N39252000
H	W	L	We
57mm	-	102mm	-

VERSIONE 1 07/2015 * Le marche utilizzate in questo catalogo, così come i riferimenti originali inclusi, servono unicamente per aiutare ad identificare l'articolo. Tutti i componenti citati sui nostri cataloghi e listini non sono originali ma perfettamente compatibili e intercambiabili.

DUCATO - DAILY - JUMPER - BOXER - 2002>2006

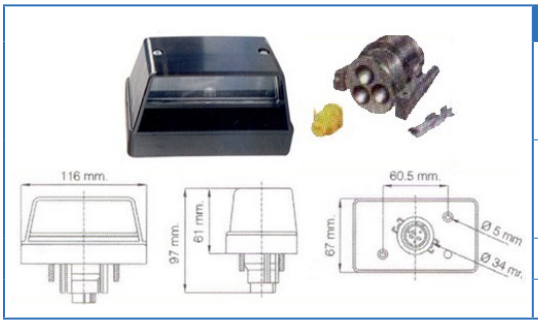

DESCRIZIONE		SIMILAR	ARTICOLO
LUCE TARGA DX\SX		-	N39040000
KIT CONNETTORI		-	N38106000
H	W	L	We
97mm	67mm	116mm	-

DUCATO - DAILY

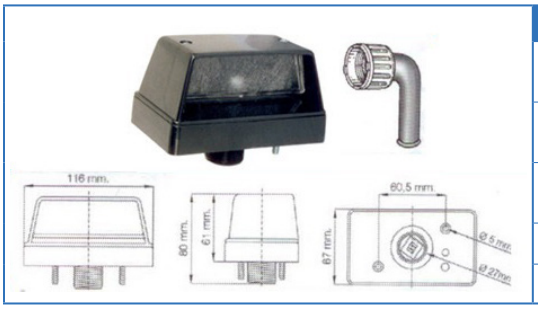

DESCRIZIONE		SIMILAR	ARTICOLO
LUCE TARGA DX		-	N39024000
LUCE TARGA SX		-	N39024001
PIPETTA VITE PER LUCE TARGA		-	N83113000
H	W	L	We
80mm	67mm	116mm	-

UNIVERSALE

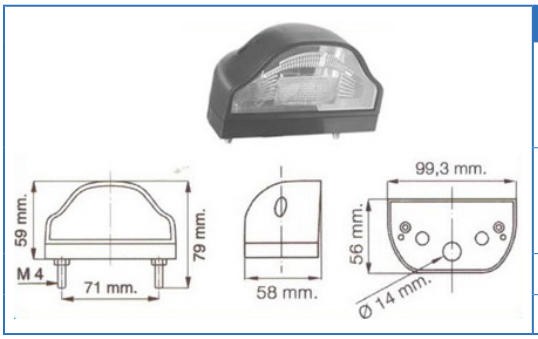

DESCRIZIONE		SIMILAR	ARTICOLO
LUCE TARGA UNIVERSALE		-	N39258000
LUCE TARGA UNIVERSALE CAVO - CLICK-IN		-	N39260000
H	W	L	We
79mm	56mm	99.3mm	-

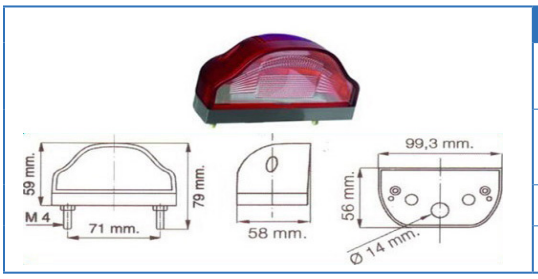

DESCRIZIONE		SIMILAR	ARTICOLO
LUCE TARGA UNIVERSALE ROSSA - LUCE DI POSIZIONE		-	N39262000
TRASPARENTE DI RICAMBIO		-	N39262019
H	W	L	We
79mm	56mm	99.3mm	-

DESCRIZIONE	SIMILAR	ARTICOLO
LUCE TARGA REGPOINT LED CON CAVO 1 MT ASPOCK	36-3604-014	N3931006

VERSIONE 1 07/2015 * Le marche utilizzate in questo catalogo, così come i riferimenti originali inclusi, servono unicamente per aiutare ad identificare l'articolo. Tutti i componenti citati sui nostri cataloghi e listini non sono originali ma perfettamente compatibili e intercambiabili.

DESCRIZIONE	SIMILAR	ARTICOLO
LUCE TARGA PRO-REG ROSSA CON LUCE DI POSIZIONE ROSSA LED CON CAVO 0,5mm ASPOCK *Venduto a coppia, prezzo per singolo pezzo	T40.027.504	N3931007

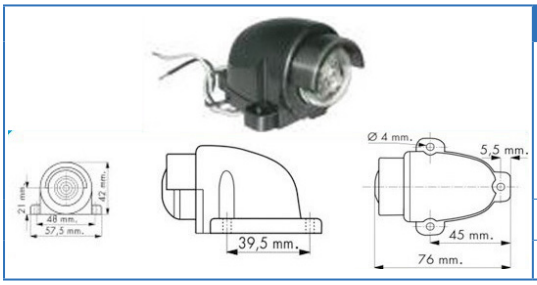

DESCRIZIONE		SIMILAR	ARTICOLO
LUCE TARGA UNIVERSALE 2 LED 12\24V - CAVO DA 200mm		-	N39284000
H	W	L	We
42mm	76mm	57.5mm	-

DESCRIZIONE		SIMILAR	ARTICOLO
LUCE TARGA UNIVERSALE 2 LED LINE 24V - CAVO DA 200mm		-	N39286000
LUCE TARGA UNIVERSALE 2 LED LINE 12V - CAVO DA 200mm		-	N39288000
H	W	L	We
56.5mm	30.5mm	84mm	-

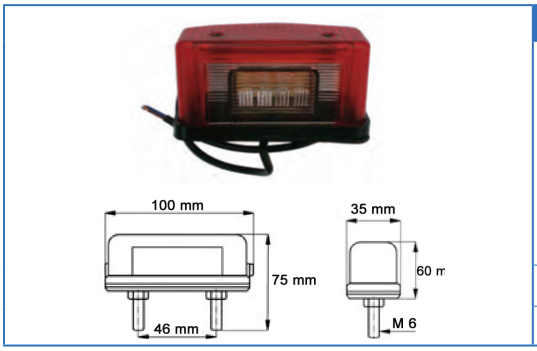

DESCRIZIONE		SIMILAR	ARTICOLO
LUCE TARGA UNIVERSALE - 4 LED LINE 24V CAVO DA 200mm - LUCE DI POSIZIONE		-	N39302000
H	W	L	We
60mm	35mm	100mm	-

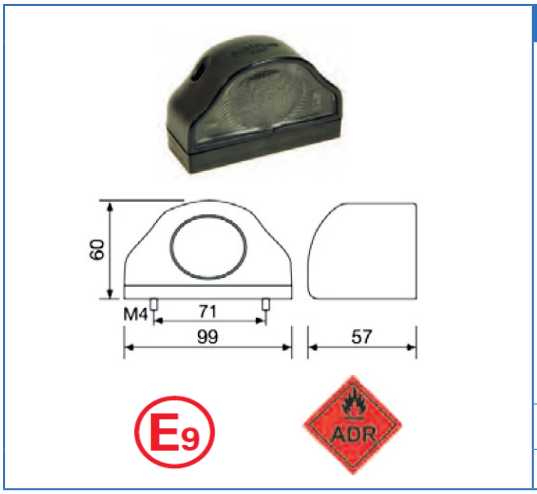

DESCRIZIONE		SIMILAR	ARTICOLO
LUCE TARGA A LED 24V		-	N39298000
H	W	L	We
60mm	57mm	99mm	-

VERSIONE 1 07/2015 * Le marche utilizzate in questo catalogo, così come i riferimenti originali inclusi, servono unicamente per aiutare ad identificare l'articolo. Tutti i componenti citati sui nostri cataloghi e listini non sono originali ma perfettamente compatibili e intercambiabili.

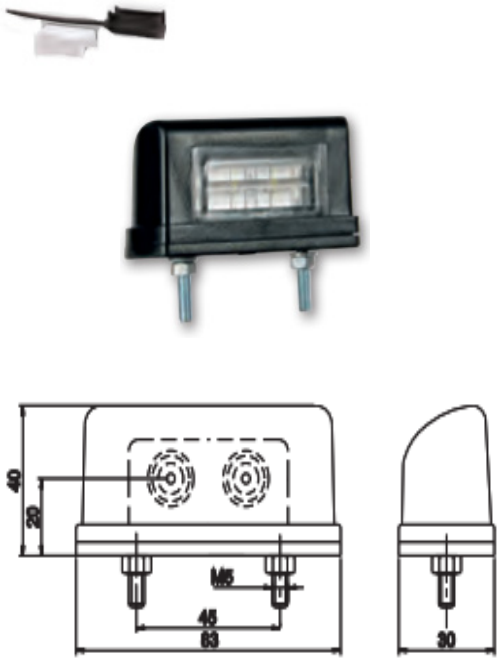

DESCRIZIONE	SIMILAR	ARTICOLO
LUCE TARGA 2 LED 12/24V CON CLICK-IN	-	N3931001

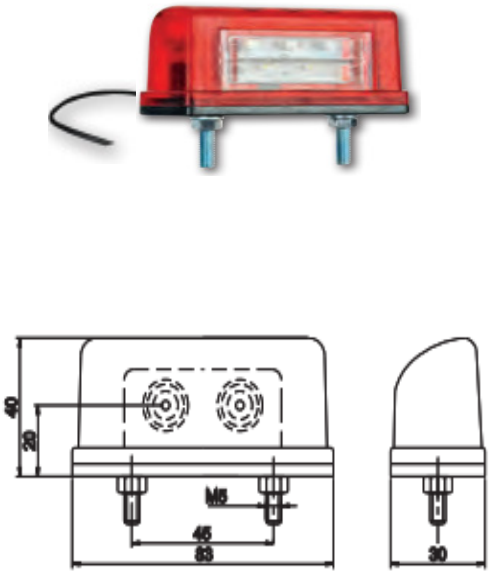

DESCRIZIONE	SIMILAR	ARTICOLO
LUCE TARGA 2 LED (3 PER POSIZIONE) 12/24V ROSSA	-	N3931002

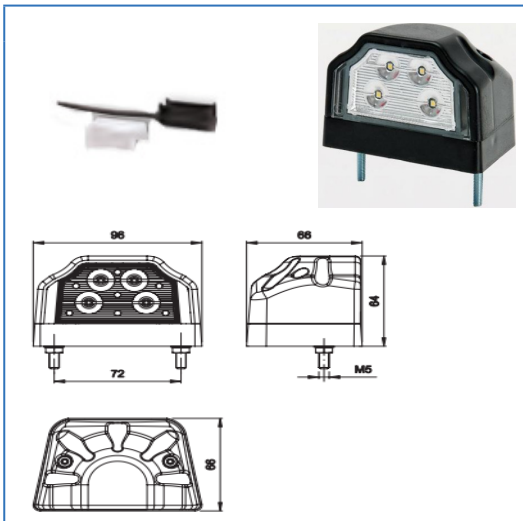

DESCRIZIONE	SIMILAR	ARTICOLO
LUCE TARGA 4 LED 12/24V CON CLICK-IN	-	N3931003

VERSIONE 1 07/2015 * Le marche utilizzate in questo catalogo, così come i riferimenti originali inclusi, servono unicamente per aiutare ad identificare l'articolo. Tutti i componenti citati sui nostri cataloghi e listini non sono originali ma perfettamente compatibili e intercambiabili.

Via Firenze, 9 Chiuduno (BG) - Tel. 035 4499739 Fax. 035 4499738

GIOMA CAR

	DESCRIZIONE	SIMILAR	ARTICOLO
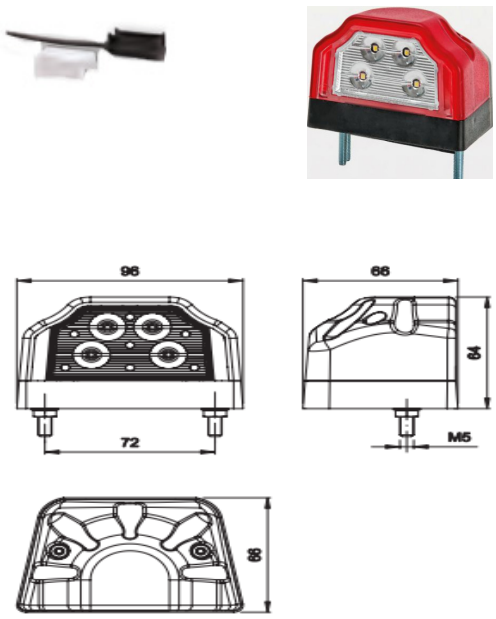	LUCE TARGA 4 LED (3 PER POSIZIONE) 12/24V CON CLICK-IN ROSSA	-	N3931004

	DESCRIZIONE	SIMILAR	ARTICOLO
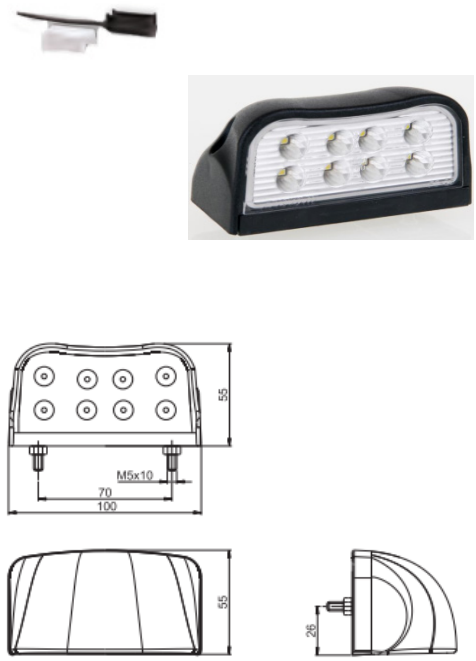	LUCE TARGA 8 LED 12/24V CON CLICK-IN	-	N3931005

	DESCRIZIONE	SIMILAR	ARTICOLO
	PINZA PER CLICK-IN	-	N13310

VERSIONE 1 07/2015 * Le marche utilizzate in questo catalogo, così come i riferimenti originali inclusi, servono unicamente per aiutare ad identificare l'articolo. Tutti i componenti citati sui nostri cataloghi e listini non sono originali ma perfettamente compatibili e intercambiabili.

RIMORCHI - MOTRICE

M900

Faro posteriore multifunzione a LED

Truck-Lite

Posteriore

Caratteristiche principali

- Intelligenza integrata, la migliore nel mercato
- Fascio di luce omogeneo e indicatore progressivo, visibilità e sicurezza migliori
- Qualità superiore, alloggiamento in alluminio pressofuso e lente in policarbonato
- Derivazioni multiple e connettività semplice
- Derivazione integrata per le luci di posizione lampeggianti

Panoramica di monitoraggio intelligente

Funzione	Monitoraggio rimorchio	Rilevamento guasto LED
Indicatore di direzione	✔	✔
Stop	✔	✔
Fendinebbia	✔	
Posteriore	✔	

TRUCK-LITE 5 YEAR WARRANTY · LED · OMNI-VOLT · EMC · IP69K · TÜV SÜD ADR

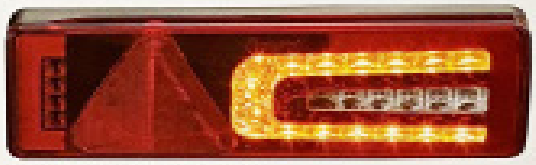

Indicatore di direzione

Fendinebbia

Retromarcia

Stop

VERSIONE 1 07/2015 * Le marche utilizzate in questo catalogo, così come i riferimenti originali inclusi, servono unicamente per aiutare ad identificare l'articolo. Tutti i componenti citati sui nostri cataloghi e listini non sono originali ma perfettamente compatibili e intercambiabili.

▲ RIMORCHIO

■ MOTRICE

	ARTICOLO	CONNETTORE	LATO	LUCE DI POSIZIONE	FUNZIONE "E"	DESCRIZIONE
■	N9000304	DIN TL	←→		FISSA	DIN TL/Rifrangente quadrato (autocarro)
■	N90010304	DIN TL	←→		FISSA	DIN TL/Rifrangente quadrato (autocarro) (senza connettori aggiuntivi)
■	N9000404	DIN TL	←→		LAMPEGGIANTE	DIN TL/Rifrangente quadrato (autocarro)
▲	N9004204	DIN TL	→	✓	LAMPEGGIANTE	DIN TL/Stop/Posteriore/Indicatore di direzione/Retromarcia/Fendinebbia/ Braccio + sensore

FUNZIONI CONNETTORI
A. Connettore DIN TL
B. 1x2 vie SS (posteriore)
C. 1x2 via SS (stop)
D. 1x2 vie SS (retromarcia)
E. 1x2 vie SS (linea luci posizioni laterali)
F. 1x3 vie SS (posteriore/retromarcia)

M941 LUCE INGOMBRO PER M900

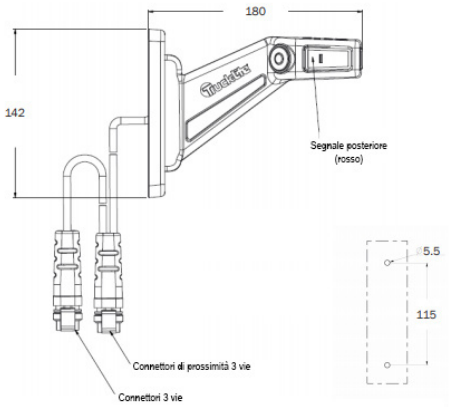

ARTICOLO	LATO	DESCRIZIONE
N941PRX0104	→	Con sensore di prossimità e 2 connettori 3 vie SS
N941PRX0105	←	Con sensore di prossimità e 2 connettori 3 vie SS

VERSIONE 1 07/2015 * Le marche utilizzate in questo catalogo, così come i riferimenti originali inclusi, servono unicamente per aiutare ad identificare l'articolo. Tutti i componenti citati sui nostri cataloghi e listini non sono originali ma perfettamente compatibili e intercambiabili.

M805 Truck-Lite

▲ RIMORCHIO

	ARTICOLO	CONNETTORE	LATO	SS PER POSIZIONE	SS PER RETROMARCIA SUPPLEMENTARE	DESCRIZIONE
▲	N8054704	EU DIN	➔	✓		LAMPADE
▲	N805LED4704	EU DIN	➔	✓		LED
▲	N805LED4705	EU DIN	←		✓	LED
▲	N8054905	EU DIN	←		✓	LAMPADE + POSIZIONE LED
▲	N805LED4904	EU DIN	➔	✓		FULL LED
▲	N805LED4905	EU DIN	←		✓	FULL LED

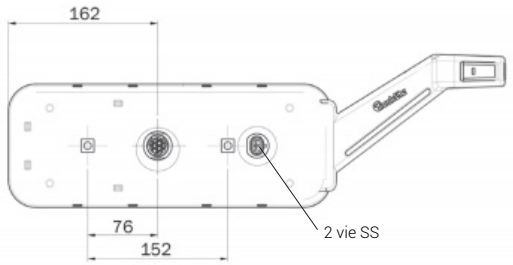

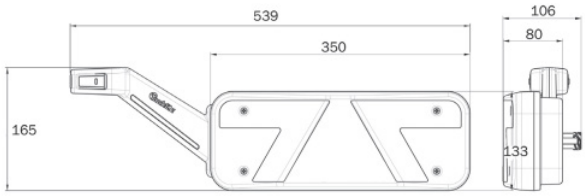

DESCRIZIONE	ARTICOLO
TRASPARENTE FARO M805 DX	N95331
TRASPARENTE FARO M805 SX	N95330

DIN TL

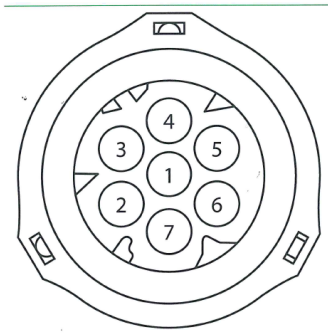

Descrizione	
DIN 7 vie (configurazione TL)	
N. pin	Funzione
1	Non utilizzato
2	Indicatore di direzione
3	Stop
4	Posteriore
5	Retromarcia
6	Fendinebbia
7	Massa

DIN EU

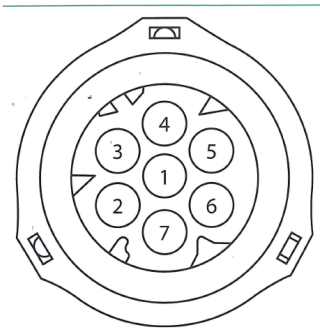

Descrizione	
DIN 7 vie (configurazione UE)	
N. pin	Funzione
1	Massa
2	Posteriore
3	Retromarcia
4	Indicatore di direzione
5	Stop
6	Fendinebbia
7	Posteriore (lato opposto)

VERSIONE 1 07/2015 * Le marche utilizzate in questo catalogo, così come i riferimenti originali inclusi, servono unicamente per aiutare ad identificare l'articolo. Tutti i componenti citati sui nostri cataloghi e listini non sono originali ma perfettamente compatibili e intercambiabili.

M942 LUCE INGOMBRO PER M805 Truck-Lite

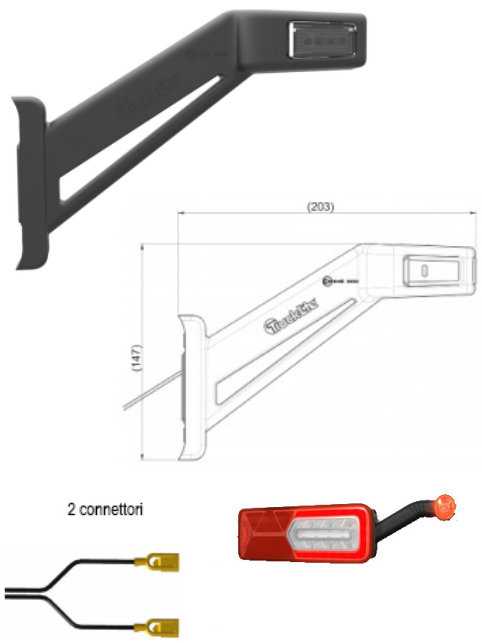

ARTICOLO	LATO	DESCRIZIONE
N9421204SSF	➔	2 vie SS
N9421205SSF	➔	2 vie SS

M804 Rubbolite®

▲ RIMORCHIO

	ARTICOLO	CONNETTORE	LATO	LUCE DI POSIZIONE	DESCRIZIONE
▲	N8041805	DIN TL+ 2x2 vie SS	➔	✓	Stop/Posteriore/Indicatore di direzione/Fendinebbia/Retromarcia/ Lampadina con braccio

UNIVERSALE

DESCRIZIONE	SIMILAR	ARTICOLO
FANALE POSTERIORE UNIVERSALE DX/SX	-	N37000000
TRASPARENTE DX/SX	-	N37000026
PIPETTA UNIVERSALE	-	N83107000

VERSIONE 1 07/2015 * Le marche utilizzate in questo catalogo, così come i riferimenti originali inclusi, servono unicamente per aiutare ad identificare l'articolo. Tutti i componenti citati sui nostri cataloghi e listini non sono originali ma perfettamente compatibili e intercambiabili.

DROP RANGE MOTRICE

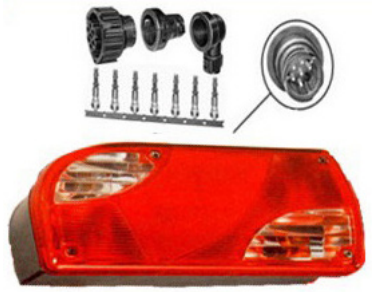

DESCRIZIONE		SIMILAR	ARTICOLO
FANALE POSTERIORE CONNESSIONE DIN - COBO - DX		-	N1320.01
FANALE POSTERIORE CONNESSIONE DIN - COBO - SX		-	N1320.02
FANALE MOTRICE CON LUCE TARGA - SX			N1320.03
TRASPARENTE COBO - DX		-	N1320.34
TRASPARENTE COBO - SX		-	N1320.35
KIT CONNETTORI 7 POLI		-	N38112000
H	W	L	We
130mm	96mm	260mm	-

DESCRIZIONE		SIMILAR	ARTICOLO
FANALE POSTERIORE CONNESSIONE DIN - COBO - DX		-	N1320.09
FANALE POSTERIORE CONNESSIONE DIN - COBO - SX		-	N1320.10
TRASPARENTE COBO - DX		-	N1320.36
TRASPARENTE COBO - SX		-	N1320.37
KIT CONNETTORI 7 POLI		-	N38112000
H	W	L	We
147mm	96mm	460mm	-

UNIVERSALE

DESCRIZIONE	SIMILAR	ARTICOLO
FANALE POSTERIORE UNIVERSALE DX/SX	-	N37412000
TRASPARENTE DX/SX	-	N37412026

DESCRIZIONE	SIMILAR	ARTICOLO
FANALE POSTERIORE UNIVERSALE DX/SX	-	N37414000
TRASPARENTE DX/SX	-	N37414026

VERSIONE1 07/2015 * Le marche utilizzate in questo catalogo, così come i riferimenti originali inclusi, servono unicamente per aiutare ad identificare l'articolo. Tutti i componenti citati sui nostri cataloghi e listini non sono originali ma perfettamente compatibili e intercambiabili.

VIBERTI

DESCRIZIONE	SIMILAR	ARTICOLO
TRASPARENTE ARANCIO	-	N37462022
TRASPARENTE BIANCO	-	N37462020
PIPETTA UNIVERSALE	-	N83107000

CON TRIANGOLO

DESCRIZIONE	SIMILAR	ARTICOLO
FANALE POSTERIORE 7 FUNZIONI - CATADIOTTRO A TRIANGOLO - PASSACAVO POSTERIORE - DX	-	N37130000
FANALE POSTERIORE 7 FUNZIONI - CATADIOTTRO A TRIANGOLO - PASSACAVO POSTERIORE - SX	-	N37131000
TRASPARENTE 7 FUNZIONI - CATADIOTTRO A TRIANGOLO - DX	-	N37130028
TRASPARENTE 7 FUNZIONI - CATADIOTTRO A TRIANGOLO - SX	-	N37131028

KOGEL SCHMITZ

DESCRIZIONE		SIMILAR	ARTICOLO
FANALE POSTERIORE CATADIOTTRO - COMPLETO DI CAVO DA 1440mm - SPINA 6 POLI - DX/SX		-	N1320.80
FANALE POSTERIORE CATADIOTTRO - PASSACAVO POSTERIORE - 6 VIE - DX/SX		-	N1320.81
TRASPARENTE CON CATADIOTTRO - DX/SX		-	N1320.82
CONNETTORE 6 VIE		-	N1320.83
H	W	L	We
130mm	93.5mm	439mm	-

DROP LIGHT TRUCK

DESCRIZIONE		SIMILAR	ARTICOLO
FANALE POSTERIORE CONNESIONE DIN - COBO - DX		-	N1320.05
FANALE POSTERIORE CONNESIONE DIN - COBO - SX		-	N1320.06
TRASPARENTE COBO - DX		-	N1320.24
TRASPARENTE COBO - SX		-	N1320.25
KIT CONNETTORE 7 POLI		-	N38112000
H	W	L	We
130mm	96mm	260mm	-

VERSIONE 1 07/2015 * Le marche utilizzate in questo catalogo, così come i riferimenti originali inclusi, servono unicamente per aiutare ad identificare l'articolo. Tutti i componenti citati sui nostri cataloghi e listini non sono originali ma perfettamente compatibili e intercambiabili.

HEAVY TRUCK

DESCRIZIONE		SIMILAR	ARTICOLO
FANALE POSTERIORE CONNESIONE DIN - COBO - DX		-	N1320.13
FANALE POSTERIORE CONNESIONE DIN - COBO - SX		-	N1320.14
TRASPARENTE COBO - DX		-	N1320.26
TRASPARENTE COBO - SX		-	N1320.27
KIT CONNETTORE 7 POLI		-	N38112000
H	W	L	We
147mm	96mm	460mm	-

ECOPOINT II

DESCRIZIONE		SIMILAR	ARTICOLO
FANALE POSTERIORE ASPOCK - DX		25.2900.501	N1315.30
FANALE POSTERIORE ASPOCK - SX		25.2910.501	N1315.31
TRASPARENTE ASPOCK - DX		18.8529.002	N1315.32
TRASPARENTE ASPOCK - SX		18.8528.002	N1315.33
CONNETTORE GIALLO ORIGINALE ASPOCK 7 VIE - COMPLETO DI CAPICORDA E PIPETTA		13.5626.941	N37798035.1
CONNETTORE VERDE ORIGINALE ASPOCK 7 VIE - COMPLETO DI CAPICORDA E PIPETTA		13.5626.951	N37798035.2
PROTEZIONE FANALE (1) ASPOCK		15-5277-007	N13939
H	W	L	We
135mm	85mm	471.20mm	-

ECOPOINT II

DESCRIZIONE		SIMILAR	ARTICOLO
FANALE POSTERIORE SEGNALATORE D'INGOMBRO - ASPOCK - DX		25.2910.501	N1315.38
FANALE POSTERIORE SEGNALATORE D'INGOMBRO - ASPOCK - SX		25.2810.501	N1315.39
TRASPARENTE ASPOCK - DX		18.8529.002	N1315.32
TRASPARENTE ASPOCK - SX		18.8528.002	N1315.33
SEGNALATORE D'INGOMBRO ASPOCK - SX		31.3302.024	N1315.36
SEGNALATORE D'INGOMBRO ASPOCK - SX		31.3303.024	N1315.37
CONNETTORE GIALLO ORIGINALE ASPOCK 7 VIE - COMPLETO DI CAPICORDA E PIPETTA		13.5626.941	N37798035.1
CONNETTORE VERDE ORIGINALE ASPOCK 7 VIE - COMPLETO DI CAPICORDA E PIPETTA		13.5626.951	N37798035.2
PROTEZIONE FANALE (1) ASPOCK		15-5277-007	N13939
H	W	L	We
135mm	85mm	471.20mm	-

VERSIONE 1 07/2015 * Le marche utilizzate in questo catalogo, così come i riferimenti originali inclusi, servono unicamente per aiutare ad identificare l'articolo. Tutti i componenti citati sui nostri cataloghi e listini non sono originali ma perfettamente compatibili e intercambiabili.

DESCRIZIONE	SIMILAR	ARTICOLO
FANALE POSTERIORE SEGNALATORE D'INGOMBRO - ASPOCK - DX	25.2910.511	N1315.40
FANALE POSTERIORE SEGNALATORE D'INGOMBRO - ASPOCK - SX	25.2810.511	N1315.41
TRASPARENTE ASPOCK - DX	18.8529.002	N1315.32
TRASPARENTE ASPOCK - SX	18.8528.002	N1315.33
SEGNALATORE D'INGOMBRO ASPOCK - SX	31.3302.024	N1315.36
SEGNALATORE D'INGOMBRO ASPOCK - SX	31.3303.024	N1315.37
CONNETTORE GIALLO ORIGINALE ASPOCK 7 VIE - COMPLETO DI CAPICORDA E PIPETTA	13.5626.941	N37798035.1
CONNETTORE VERDE ORIGINALE ASPOCK 7 VIE - COMPLETO DI CAPICORDA E PIPETTA	13.5626.951	N37798035.2

H	W	L	We
135mm	85mm	471.20mm	-

EUROPOINT I

DESCRIZIONE	SIMILAR	ARTICOLO
FANALE POSTERIORE CATADIOTTRO TRIANGOLARE - ASPOCK - DX	25.5400.501	N1314
FANALE POSTERIORE CATADIOTTRO TRIANGOLARE - ASPOCK - SX	25.5000.501	N1313
TRASPARENTE CATADIOTTRO TRIANGOLARE - ASPOCK - DX/SX	18.8550.002	N1312
FANALE POSTERIORE CATADIOTTRO TRIANGOLARE - DX	-	N37800000
FANALE POSTERIORE CATADIOTTRO TRIANGOLARE - SX	-	N37801000
TRASPARENTE CATADIOTTRO TRIANGOLARE - DX/SX	-	N37800028
CONNETTORE 7 VIE - COMPLETO DI CAPICORDA E PIPETTA	-	N37798035
CONNETTORE GIALLO ORIGINALE ASPOCK 7 VIE - COMPLETO DI CAPICORDA E PIPETTA	13.5626.941	N37798035.1
CONNETTORE VERDE ORIGINALE ASPOCK 7 VIE - COMPLETO DI CAPICORDA E PIPETTA	13.5626.951	N37798035.2

VERSIONE 1 07/2015 * Le marche utilizzate in questo catalogo, così come i riferimenti originali inclusi, servono unicamente per aiutare ad identificare l'articolo. Tutti i componenti citati sui nostri cataloghi e listini non sono originali ma perfettamente compatibili e intercambiabili.

DESCRIZIONE	SIMILAR	ARTICOLO
FANALE POSTERIORE ECOLED II DX 12/24V - CONNETTORE 7 POLI ASS2 - ASPOCK (1)	25-4120-001	N13910
FANALE POSTERIORE ECOLED II SX 12/24V - CONNETTORE 7 POLI ASS2 - ASPOCK (1)	25-4121-001	N13911
FANALE POSTERIORE ECOLED II SX 12/24V - CONNETTORE 7 POLI AMP - 4 CONN.AUSILIRARI - 2 POLI - CORNETTO SUPERPOINT 4 LED - ASPOCK (2)	25-4121-051	N13912
FANALE POSTERIORE ECOLED II DX 12/24V - CONNETTORE 7 POLI AMP - 4 CONN.AUSILIRARI - 2 POLI - CORNETTO SUPERPOINT 4 LED - ASPOCK (2)	25-4120-051	N13913
TRASPARENTE ECOLED II SX/DX MOTRICE - ASPOCK (3)	18-8536-011	N13914
TRASPARENTE ECOLED II SX/DX RIMORCHIO - ASPOCK (4)	18-8536-001	N13915
STAFFA SUPERPOINT 4 CON VITI PER ECOLED II - ASPOCK (5)	15-5300-294	N13936
PROTEZIONE FANALE (1) ASPOCK	15-5277-007	N13939

EUROPOINT II

DESCRIZIONE	SIMILAR	ARTICOLO
FANALE POSTERIORE - ASPOCK - DX	25.6400.501	N1314.10
FANALE POSTERIORE - ASPOCK - SX	25.6000.501	N1314.11
TRASPARENTE - ASPOCK - DX/SX	18.8560.002	N1314.12
CONNETTORE 7 VIE - COMPLETO DI CAPICORDA E PIPETTA	-	N37798035
CONNETTORE GIALLO ORIGINALE ASPOCK 7 VIE - COMPLETO DI CAPICORDA E PIPETTA	13.5626.941	N37798035.1
CONNETTORE VERDE ORIGINALE ASPOCK 7 VIE - COMPLETO DI CAPICORDA E PIPETTA	13.5626.951	N37798035.2
PROTEZIONE FANALE (1) ASPOCK	15.5276.007	N13937

DESCRIZIONE	SIMILAR	ARTICOLO
FANALE POSTERIORE LUCE DI POSIZIONE A LED - 5 CONNETTORI POSTERIORI - ASPOCK - DX	25.6410.501	N1314.20
FANALE POSTERIORE LUCE DI POSIZIONE A LED - 5 CONNETTORI POSTERIORI - ASPOCK - SX	25.6010.501	N1314.21
TRASPARENTE - ASPOCK - DX/SX	18.8560.002	N1314.12
CONNETTORE GIALLO ORIGINALE ASPOCK 7 VIE - COMPLETO DI CAPICORDA E PIPETTA	13.5626.941	N37798035.1
CONNETTORE VERDE ORIGINALE ASPOCK 7 VIE - COMPLETO DI CAPICORDA E PIPETTA	13.5626.951	N37798035.2

VERSIONE 1 07/2015 * Le marche utilizzate in questo catalogo, così come i riferimenti originali inclusi, servono unicamente per aiutare ad identificare l'articolo. Tutti i componenti citati sui nostri cataloghi e listini non sono originali ma perfettamente compatibili e intercambiabili.

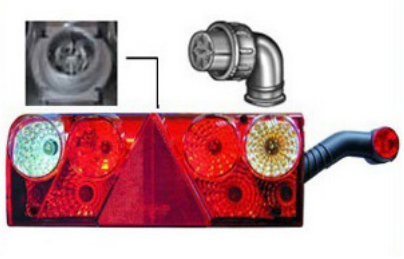

DESCRIZIONE	SIMILAR	ARTICOLO
FANALE POSTERIORE LUCE INGOMBRO - ASPOCK - DX	25.6411.511	N1314.16
FANALE POSTERIORE LUCE INGOMBRO - ASPOCK - SX	25.6011.511	N1314.17
FANALE POSTERIORE LUCE INGOMBRO A LED - ASPOCK - DX	25.6421.701	N1314.190
FANALE POSTERIORE LUCE INGOMBRO A LED - ASPOCK - S-X	25.6021.701	N1314.191
TRASPARENTE - ASPOCK - DX/SX	18.8560.002	N1314.12
CONNETTORE 7 VIE - COMPLETO DI CAPICORDA E PIPETTA	-	N37798035
CONNETTORE GIALLO ORIGINALE ASPOCK 7 VIE - COMPLETO DI CAPICORDA E PIPETTA	13.5626.941	N37798035.1
CONNETTORE VERDE ORIGINALE ASPOCK 7 VIE - COMPLETO DI CAPICORDA E PIPETTA	13.5626.951	N37798035.2

ACCESSORI EUROPOINT II

DESCRIZIONE	SIMILAR	ARTICOLO
LAMPADA DI POSIZIONE LED ROSSA 24V - 21W ATTACCO BAU15s (1)	12.1560.001	N1314.15
LAMPADA INDICATORE DI DIREZIONE LED ARANCIO 24V - 21W ATTACCO BAU15s (2)	12.1560.011	N1314.91
LAMPADA DI STOP E RETRONEBBIA LED ROSSA 24V - 21W ATTACCO BAU15s (2)	12.1560.041	N1314.92
LAMPADA RETROMARCIA LED BIANCA 24V - 21W ATTACCO BAU15s (2)	12.1560.021	N1314.93

ECOPOINT

DESCRIZIONE	SIMILAR	ARTICOLO
FANALE POSTERIORE - ASPOCK - DX	25.2600.001	N1314.30
FANALE POSTERIORE - ASPOCK - SX	25.2200.001	N1314.31
FANALE POSTERIORE LUCE TARGA - ASPOCK - SX	-	N1314.32
FANALE POSTERIORE - AVVISATORE ACUSTICO DI RETROMARCIA - ASPOCK - SX	-	N1314.34
FANALE POSTERIORE LUCE DI POS. E STOP A LED - INDICATORE DI DIREZIONE A LED - ASPOCK - DX	-	N1314.37
FANALE POSTERIORE LUCE DI POS. E STOP A LED - INDICATORE DI DIREZIONE A LED - ASPOCK - SX	-	N1314.38
TRASPARENTE - ASPOCK - DX/SX	18.8522.002	N1314.33
CONNETTORE 7 VIE - COMPLETO DI CAPICORDA E PIPETTA	-	N37798035
CONNETTORE GIALLO ORIGINALE ASPOCK 7 VIE - COMPLETO DI CAPICORDA E PIPETTA	13.5626.941	N37798035.1
CONNETTORE VERDE ORIGINALE ASPOCK 7 VIE - COMPLETO DI CAPICORDA E PIPETTA	13.5626.951	N37798035.2

VERSIONE 1 07/2015 * Le marche utilizzate in questo catalogo, così come i riferimenti originali inclusi, servono unicamente per aiutare ad identificare l'articolo. Tutti i componenti citati sui nostri cataloghi e listini non sono originali ma perfettamente compatibili e intercambiabili.

DESCRIZIONE	SIMILAR	ARTICOLO
FANALE POSTERIORE LUCE INGOMBRO - ASPOCK - DX	25.2210.001	N1314.50
FANALE POSTERIORE LUCE INGOMBRO - ASPOCK - SX	25.2610.001	N1314.51
FANALE POSTERIORE LUCE DI POS. E STOP A LED - ASPOCK - DX	25.2610.701	N1314.53
FANALE POSTERIORE LUCE DI POS. E STOP A LED - ASPOCK - SX	25.2210.701	N1314.54
FANALE POSTERIORE LUCE DI POS. E STOP A LED - INDICATORE DI DIREZIONE A LED - ASPOCK - DX	-	N1314.55
FANALE POSTERIORE LUCE DI POS. E STOP A LED - INDICATORE DI DIREZIONE A LED - ASPOCK - SX	-	N1314.56
TRASPARENTE - ASPOCK - DX/SX	18.8522.002	N1314.33

EUROPOINT III

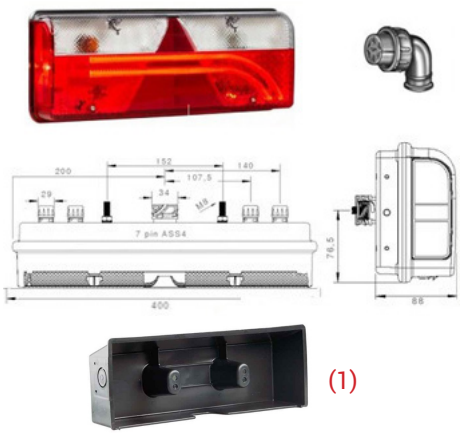

(1)

DESCRIZIONE	SIMILAR	ARTICOLO
FANALE POSTERIORE CATADIOTTRO TRIANGOLARE - LUCE POS. A LED 12/24V. - 4 CONNETTORI SUPPLEMENTARI - ASPOCK - DX	25.7400.511	N1315.48
FANALE POSTERIORE CATADIOTTRO TRIANGOLARE - LUCE POS. A LED 12/24V. - 4 CONNETTORI SUPPLEMENTARI - ASPOCK - SX	25.7000.511	N1315.49
PROTEZIONE FANALI (1) ASPOCK	15.5276.007	N13937

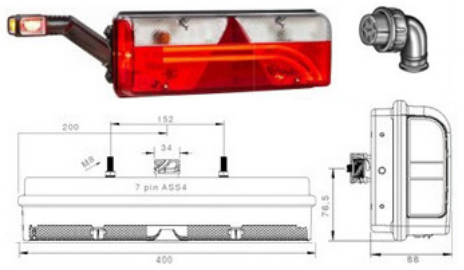

DESCRIZIONE	SIMILAR	ARTICOLO
FANALE POSTERIORE CATADIOTTRO TRIANGOLARE - LUCE POS. A LED 12/24V. - SEGNALATORE D'INGOMBRO - ASPOCK - DX	25.7420.501	N1315.50
FANALE POSTERIORE CATADIOTTRO TRIANGOLARE - LUCE POS. A LED 12/24V. - SEGNALATORE D'INGOMBRO - ASPOCK - SX	25.7020.501	N1315.51

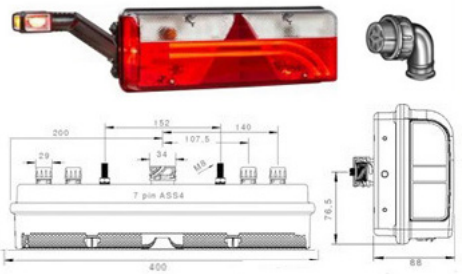

DESCRIZIONE	SIMILAR	ARTICOLO
FANALE POSTERIORE CATADIOTTRO TRIANGOLARE - LUCE POS. A LED 12/24V. - 4 CONNETTORI SUPPLEMENTARI - SEGNALATORE D'INGOMBRO - ASPOCK - DX	25.7420.511	N1315.52
FANALE POSTERIORE CATADIOTTRO TRIANGOLARE - LUCE POS. A LED 12/24V. - 4 CONNETTORI SUPPLEMENTARI - SEGNALATORE D'INGOMBRO - ASPOCK - SX	25.7020.511	N1315.53

VERSIONE 1 07/2015 * Le marche utilizzate in questo catalogo, così come i riferimenti originali inclusi, servono unicamente per aiutare ad identificare l'articolo. Tutti i componenti citati sui nostri cataloghi e listini non sono originali ma perfettamente compatibili e intercambiabili.

Via Firenze, 9 Chiuduno (BG) - Tel. 035 4499739 Fax. 035 4499738

GIOMA CAR

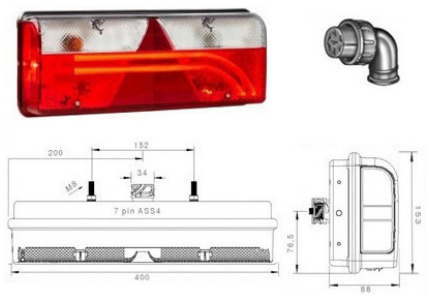

DESCRIZIONE	SIMILAR	ARTICOLO
FANALE POSTERIORE CATADIOTTRO TRIANGOLARE - LUCE POS. A LED 12/24V. - ASPOCK - DX	25.7400.501	N1315.42
FANALE POSTERIORE CATADIOTTRO TRIANGOLARE - LUCE POS. A LED 12/24V. - ASPOCK - SX	25.7000.501	N1315.43

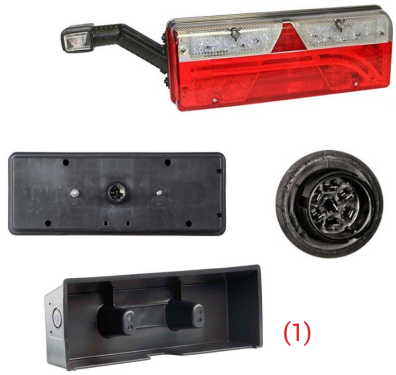

(1)

DESCRIZIONE	SIMILAR	ARTICOLO
EUROPOINT III FULL LED CON LUCE INGROMBO LED SX CONNETTORE 7 POLI - ASPOCK	25-7020-701	N13900
EUROPOINT III FULL LED CON LUCE INGROMBO LED DX CONNETTORE 7 POLI ASPOCK	25-7420-701	N13901
PROTEZIONE FANALI (1) ASPOCK	15.5276.007	N13937

DESCRIZIONE	SIMILAR	ARTICOLO
AVVISATORE ACUSTICO DI RETROMARCIA PER FANALE 24V - ASPOCK	12-3922-107	N13931

Ricambi per i
quattro fanali superiori

DESCRIZIONE	SIMILAR	ARTICOLO
TRASPARENTE - ASPOCK - DX	18.8570.101	N1315.44
TRASPARENTE - ASPOCK - SX	18.8570.001	N1315.45
MODULO LUCE DI POSIZIONE A LED 12/24V - ASPOCK - DX	12.1570.101	N1315.46
MODULO LUCE DI POSIZIONE A LED 12/24V - ASPOCK - SX	12.1570.001	N1315.47
CONNETTORE 7 VIE - COMPLETO DI CAPICORDA E PIPETTA	-	N37798035
CONNETTORE GIALLO ORIGINALE ASPOCK 7 VIE - COMPLETO DI CAPICORDA E PIPETTA	13.5626.941	N37798035.1
CONNETTORE VERDE ORIGINALE ASPOCK 7 VIE - COMPLETO DI CAPICORDA E PIPETTA	13.5626.951	N37798035.2
TRASPARENTE EP III DX	-	N13153
TRASPARENTE EP III SX	-	N13154
LUCE INGOMBRO A LED DX PER EUROPOINT III	31.3104.014	N12795
LUCE INGOMBRO A LED SX PER EUROPOINT III	31.3104.004	N12796

VERSIONE 1 07/2015 * Le marche utilizzate in questo catalogo, così come i riferimenti originali inclusi, servono unicamente per aiutare ad identificare l'articolo. Tutti i componenti citati sui nostri cataloghi e listini non sono originali ma perfettamente compatibili e intercambiabili.

Via Firenze, 9 Chiuduno (BG) - Tel. 035 4499739 Fax. 035 4499738

GIOMA CAR

DESCRIZIONE	SIMILAR	ARTICOLO
FANALE MULTIPOINT 2 12V CON RETRONEBBIA E LUCE TARGA - ASPOCK - SX	24-7000-001	N13921
FANALE MULTIPOINT 2 12V CON LUCE TARGA - ASPOCK - DX	24-7200-001	N13922
FANALE MULTIPOINT 2 12V CON RETROMARCIA - ASPOCK - DX	24-7210-001	N13923
TRASPARENTE MULTIPOINT DX/SX ASPOCK	18-8470-004	N13924

DESCRIZIONE	SIMILAR	ARTICOLO
FANALE TONDO 12/24V 8 PIN ASPOCK	23-8400-771	N13925

DESCRIZIONE	SIMILAR	ARTICOLO
CENTRALINA LCG V2 CONTROLLA L'ASSORBIMENTO DEI FANALI A LED 24V - FUNZIONI DI POSIZIONE, STOP E FRECCIA - ASPOCK	75-0300-107	N13930

DESCRIZIONE	SIMILAR	ARTICOLO
FARO "PRO BOX" LED 12/24V - POSIZIONE - STOP - FRECCIA ASPOCK LUNGHEZZA mm 107 LARGHEZZA mm 102 PROFONDITÀ mm 28.4	T40.282.012	N13920

KRONE

DESCRIZIONE		SIMILAR	ARTICOLO
FANALE POSTERIORE CATADIOTTRO TRIANGOLARE - LUCE DI POSIZIONE A LED 24V - DX		HELLA -	N1315.54
FANALE POSTERIORE CATADIOTTRO TRIANGOLARE - LUCE DI POSIZIONE A LED 24V - SX		HELLA -	N1315.55
TRASPARENTE - DX		HELLA -	N1315.60
TRASPARENTE - SX		-	N1315.61
TRASPARENTE DX		-	N13305
TRASPARENTE SX		-	N13306
CONNETTORE - 7 VIE		HELLA -	N1315.62
H	W	L	We
130mm	85mm	370mm	-

VERSIONE 1 07/2015 * Le marche utilizzate in questo catalogo, così come i riferimenti originali inclusi, servono unicamente per aiutare ad identificare l'articolo. Tutti i componenti citati sui nostri cataloghi e listini non sono originali ma perfettamente compatibili e intercambiabili.

DESCRIZIONE	SIMILAR	ARTICOLO
FANALE POSTERIORE CATADIOTTRO TRIANGOLARE - LUCE DI POSIZIONE A LED 24V - SEGNALATORE D'INGOMBRO - DX	HELLA -	N1315.58
FANALE POSTERIORE CATADIOTTRO TRIANGOLARE - LUCE DI POSIZIONE A LED 24V - SEGNALATORE D'INGOMBRO - SX	HELLA -	N1315.59
TRASPARENTE - DX	HELLA -	N1315.60
TRASPARENTE - SX	-	N1315.61
TRASPARENTE DX	-	N13305
TRASPARENTE SX	-	N13306
CONNETTORE - 7 VIE	HELLA -	N1315.62

H	W	L	We
130mm	85mm	370mm	-

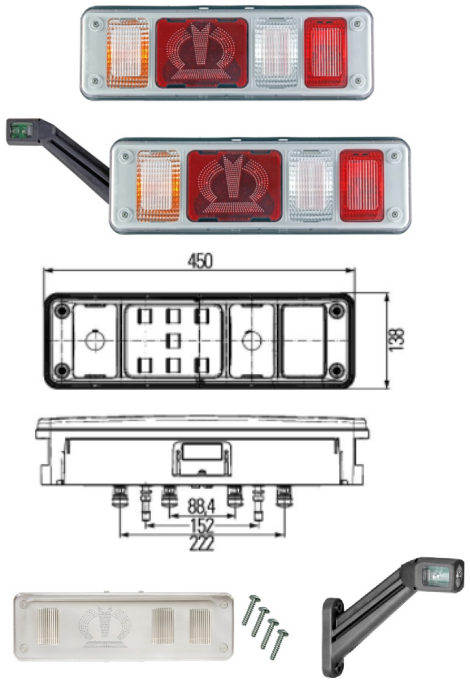

DESCRIZIONE	SIMILAR	ARTICOLO
FANALE POSTERIORE IBRIDO A LED 24V - SX HELLA	-	N13400
FANALE POSTERIORE IBRIDO A LED 24V - DX HELLA	-	N13401
FANALE POSTERIORE IBRIDO CON CORNETTO A LED 24V - SX HELLA	-	N13402
FANALE POSTERIORE IBRIDO CON CORNETTO A LED 24V - DX HELLA	-	N13403
TRASPARENTE SX HELLA	-	N13404
TRASPARENTE DX HELLA	-	N13405
CORNETTO DX HELLA	-	N13406
CORNETTO SX HELLA	-	N13407

KOGEL

DESCRIZIONE	SIMILAR	ARTICOLO
FANALE POSTERIORE 10 LED - TRIANGOLO A LED 24V - DX	HELLA -	N1315.63
FANALE POSTERIORE 10 LED - TRIANGOLO A LED 24V - SX	HELLA -	N1315.64
TRASPARENTE - DX	HELLA -	N1315.65
TRASPARENTE - SX	HELLA -	N1315.66
CONNETTORE - 7 VIE	HELLA -	N1315.62

H	W	L	We
130mm	88mm	370mm	-

VERSIONE 1 07/2015 * Le marche utilizzate in questo catalogo, così come i riferimenti originali inclusi, servono unicamente per aiutare ad identificare l'articolo. Tutti i componenti citati sui nostri cataloghi e listini non sono originali ma perfettamente compatibili e intercambiabili.

KOGEL

DESCRIZIONE	SIMILAR	ARTICOLO
FANALE POSTERIORE TRIANGOLO A LED 24V - SEGNALATORE D'INGOMBRO - 12 LED - DX	-	N1315.69
FANALE POSTERIORE TRIANGOLO A LED 24V - SEGNALATORE D'INGOMBRO - 12 LED - SX	-	N1315.70
TRASPARENTE - DX	-	N1315.65
TRASPARENTE - SX	-	N1315.66
CONNETTORE - 7 VIE	-	N1315.62

H	W	L	We
130mm	88mm	370mm	-

DESCRIZIONE	SIMILAR	ARTICOLO
FANALE POSTERIORE LC8T TRIANGOLO E CONNESSIONE POSTERIORE - LENTE AZZURRA - DX	-	N1320.30
FANALE POSTERIORE LC8T TRIANGOLO E CONNESSIONE POSTERIORE - LENTE AZZURRA - SX	-	N1320.31
TRASPARENTE LC8T CON LENTE AZZURRA - DX	-	N1320.32
TRASPARENTE LC8T CON LENTE AZZURRA - SX	-	N1320.33
FANALE POSTERIORE LC8T CON LENTE BIANCA - DX	-	N156260
FANALE POSTERIORE LC8T CON LENTE BIANCA - SX	-	N156250
TRASPARENTE LC8T CON LENTE BIANCA - DX	-	N056730
TRASPARENTE LC8T CON LENTE BIANCA - SX	-	N056720
KIT CONNETTORE - 7 POLI	-	N38112000

EFF. LED EFF. NEON

DESCRIZIONE	SIMILAR	ARTICOLO
FANALE POSTERIORE LC12 LED - DX	-	N161010
FANALE POSTERIORE LC12 LED - SX	-	N161000
FANALE POSTERIORE LC12 LED - EFFETTO NEON - DX	-	N161290
FANALE POSTERIORE LC12 LED - EFFETTO NEON - SX	-	N161280
KIT CONNETTORE - 7 POLI	-	N38112000

DESCRIZIONE	SIMILAR	ARTICOLO
FANALE POSTERIORE DI RETROMARCIA A LED - FISSAGGIO A VITE - SERIE MODULARE 12/24V - Ø 95mm	-	N75460000

VERSIONE 1 07/2015 * Le marche utilizzate in questo catalogo, così come i riferimenti originali inclusi, servono unicamente per aiutare ad identificare l'articolo. Tutti i componenti citati sui nostri cataloghi e listini non sono originali ma perfettamente compatibili e intercambiabili.

DESCRIZIONE	SIMILAR	ARTICOLO
FANALE POSTERIORE DI RETRONEBBIA A LED - FISSAGGIO A VITE - SERIE MODULARE 12/24V - Ø 95mm	-	N74460000

DESCRIZIONE	SIMILAR	ARTICOLO
FANALE POSTERIORE DI POS. E STOP A LED - FISSAGGIO A VITE - SERIE MODULARE 12/24V - Ø 95mm	-	N38460000

DESCRIZIONE	SIMILAR	ARTICOLO
FANALE POSTERIORE DI DIREZIONE A LED - FISSAGGIO A VITE - SERIE MODULARE 12/24V - Ø 95mm	-	N38462000

DESCRIZIONE	SIMILAR	ARTICOLO
FANALE POSTERIORE DI RETROMARCIA A 20 LED - SERIE MODULARE 12/24V - Ø 140mm - COBO	-	N75418000

DESCRIZIONE	SIMILAR	ARTICOLO
FANALE POSTERIORE DI RETRONEBBIA A 20 LED - SERIE MODULARE 12/24V - Ø 140mm - COBO	-	N74458000

DESCRIZIONE		SIMILAR	ARTICOLO
FANALE POSTERIORE DI DIREZIONE POSIZIONE E STOP - A 20 LED - SERIE MODULARE 12/24V - Ø 140mm - COBO		-	N38416000
H	W	L	We
140mm	82mm	140mm	-

DESCRIZIONE	SIMILAR	ARTICOLO
FANALE POSTERIORE UNIVERSALE A LED - LUCE DI POSIZIONE (12/24V), STOP E INDICATORE DI DIREZIONE - Ø 95mm - COBO	-	N38416000.1

DESCRIZIONE		SIMILAR	ARTICOLO
FANALE RETROMARCIA UNIVERSALE BIANCO - COBO		-	N13200
H	W	L	We
80mm	58mm	120mm	-

DESCRIZIONE		SIMILAR	ARTICOLO
FANALE RETROMARCIA UNIVERSALE ROSSO - COBO		-	N13201
H	W	L	We
80mm	58mm	120mm	-

VERSIONE 1 07/2015 * Le marche utilizzate in questo catalogo, così come i riferimenti originali inclusi, servono unicamente per aiutare ad identificare l'articolo. Tutti i componenti citati sui nostri cataloghi e listini non sono originali ma perfettamente compatibili e intercambiabili.

ECOLED

DESCRIZIONE	SIMILAR	ARTICOLO
FANALE POSTERIORE A 24 LED - CATADIOTTRO TRIANGOLARE CONN. POST. CON 2 CONNETTORI SUPPLEMENTARI ASS1 ASPOCK - DX	25.3900.511	N1320.86
FANALE POSTERIORE A 24 LED - CATADIOTTRO TRIANGOLARE CONN. POST. CON 2 CONNETTORI SUPPLEMENTARI ASS1 ASPOCK - SX	25.3800.511	N1320.87
CONNETTORE 7 VIE - COMPLETO DI PIPETTA E CAPICORDA	-	N37798035
CONNETTORE GIALLO ORIGINALE ASPOCK 7 VIE - COMPLETO DI CAPICORDA E PIPETTA	13.5626.941	N37798035.1
CONNETTORE VERDE ORIGINALE ASPOCK 7 VIE - COMPLETO DI CAPICORDA E PIPETTA	13.5626.951	N37798035.2

DESCRIZIONE	SIMILAR	ARTICOLO
FANALE POSTERIORE A 24 LED - CATADIOTTRO TRIANGOLARE CONN. POST. - ASPOCK - DX	25.3900.501	N1320.84
FANALE POSTERIORE A 24 LED - CATADIOTTRO TRIANGOLARE CONN. POST. - ASPOCK - SX	25.3800.501	N1320.85
CONNETTORE 7 VIE - COMPLETO DI PIPETTA E CAPICORDA	-	N37798035
CONNETTORE GIALLO ORIGINALE ASPOCK 7 VIE - COMPLETO DI CAPICORDA E PIPETTA	13.5626.941	N37798035.1
CONNETTORE VERDE ORIGINALE ASPOCK 7 VIE - COMPLETO DI CAPICORDA E PIPETTA	13.5626.951	N37798035.2

ECOLED

(1)

DESCRIZIONE	SIMILAR	ARTICOLO
FANALE POSTERIORE A 24 LED - CATADIOTTRO TRIANGOLARE SEGNALATORI DI INGOMBRO - CONN. POST. CON 2 CONNETTORI SUPPLEMENTARI ASS1 ASPOCK - SX	25.3820.511	N1320.88
FANALE POSTERIORE A 24 LED - CATADIOTTRO TRIANGOLARE SEGNALATORI DI INGOMBRO - CONN. POST. CON 2 CONNETTORI SUPPLEMENTARI ASS1 ASPOCK - DX	25.3920.511	N1320.89
CONNETTORE 7 VIE - COMPLETO DI PIPETTA E CAPICORDA	-	N37798035
CONNETTORE GIALLO ORIGINALE ASPOCK 7 VIE - COMPLETO DI CAPICORDA E PIPETTA	13.5626.941	N37798035.1
CONNETTORE VERDE ORIGINALE ASPOCK 7 VIE - COMPLETO DI CAPICORDA E PIPETTA	13.5626.951	N37798035.2
PROTEZIONE FANALE (1) ASPOCK	15-5277-007	N13939

VERSIONE 1 07/2015 * Le marche utilizzate in questo catalogo, così come i riferimenti originali inclusi, servono unicamente per aiutare ad identificare l'articolo. Tutti i componenti citati sui nostri cataloghi e listini non sono originali ma perfettamente compatibili e intercambiabili.

UNIVERSALE A LED

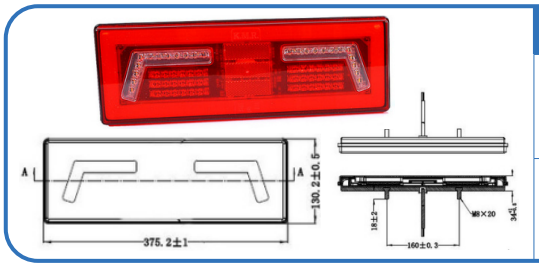

DESCRIZIONE	SIMILAR	ARTICOLO
FANALE POSTERIORE 102 LED 12/24 V - CON CAVO - SX	2000010053049	N371828
FANALE POSTERIORE 102 LED 12/24 V - CON CAVO - DX	2000010053056	N371829

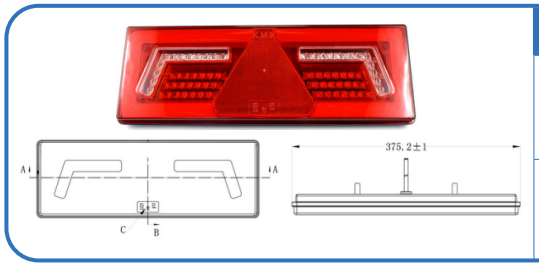

DESCRIZIONE	SIMILAR	ARTICOLO
FANALE POSTERIORE LED PER SEMIRIMORCHIO 12/24 V - CON CAVO - SX	5901741303427	N371859
FANALE POSTERIORE LED PER SEMIRIMORCHIO 12/24 V - CON CAVO - DX	5901741303434	N371860

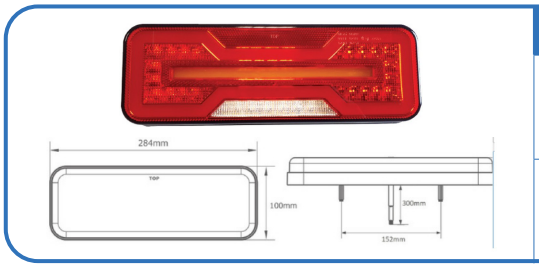

DESCRIZIONE	SIMILAR	ARTICOLO
FANALE POSTERIORE LED FRECCIA DINAMIC 12/24 V - CON CAVO - SX	2000010061389	N371871
FANALE POSTERIORE LED FRECCIA DINAMIC 12/24 V - CON CAVO - DX	2000010061396	N371872

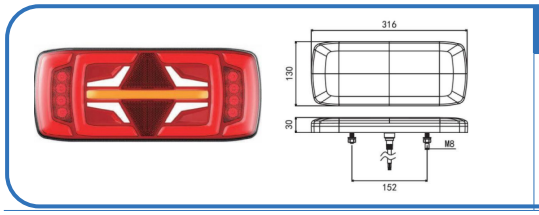

DESCRIZIONE	SIMILAR	ARTICOLO
FANALE POSTERIORE LED DX-SX FRECCIA DINAMIC - MOTRICE 12/24 V - POSIZ/STOP/INDICATORE DIREZIONE/RETRONEBBIA/RETROMARCIA/ CATADIOTTRO	5901741304875	N371916

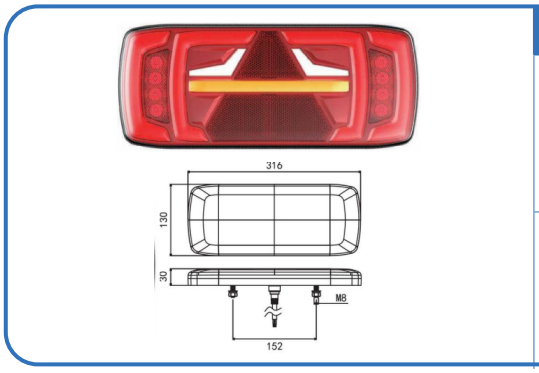

DESCRIZIONE	SIMILAR	ARTICOLO
FANALE POSTERIORE LED SX FRECCIA DINAMIC - RIMORCHIO 12/24 V - POSIZ/STOP/INDICATORE DIREZIONE/RETRONEBBIA/RETROMARCIA/ CATADIOTTRO	5901741304851	N371918
FANALE POSTERIORE LED DX FRECCIA DINAMIC - RIMORCHIO 12/24 V - POSIZ/STOP/INDICATORE DIREZIONE/RETRONEBBIA/RETROMARCIA/ CATADIOTTRO	5901741304868	N371919

VERSIONE 1 07/2015 * Le marche utilizzate in questo catalogo, così come i riferimenti originali inclusi, servono unicamente per aiutare ad identificare l'articolo. Tutti i componenti citati sui nostri cataloghi e listini non sono originali ma perfettamente compatibili e intercambiabili.

DESCRIZIONE		SIMILAR	ARTICOLO
FANALE POSTERIORE A 12/24 LED - CATADIOTTRO - FUNZIONI DI: POSIZ\STOP\RETRONEBBIA\RETROMARCIA INDICATORI DI DIREZIONE - CAVO 2400mm - FISSAGGIO POSTERIORE CON 2 PERNI - DX		-	N1320.96
FANALE POSTERIORE A 12/24 LED - CATADIOTTRO - FUNZIONI DI: POSIZ\STOP\RETRONEBBIA\RETROMARCIA INDICATORI DI DIREZIONE - CAVO 2400mm - FISSAGGIO POSTERIORE CON 2 PERNI - SX		-	N1320.97
H	W	L	We
145.5mm	51.8mm	414mm	-

DESCRIZIONE		SIMILAR	ARTICOLO
FANALE POSTERIORE A 12/24 LED - CATADIOTTRO - FUNZIONI DI: POSIZ\STOP\RETRONEBBIA\RETROMARCIA CORNETTO A LED - INDICATORI DI DIREZIONE CAVO 2400mm - FISSAGGIO POSTERIORE CON 2 PERNI - DX		-	N1320.98
FANALE POSTERIORE A 12/24 LED - CATADIOTTRO - FUNZIONI DI: POSIZ\STOP\RETRONEBBIA\RETROMARCIA CORNETTO A LED - INDICATORI DI DIREZIONE CAVO 2400mm - FISSAGGIO POSTERIORE CON 2 PERNI - SX		-	N1320.99
H	W	L	We
179mm	55.7mm	598mm	-

FANALE POSTERIORE MULTIFUNZIONE

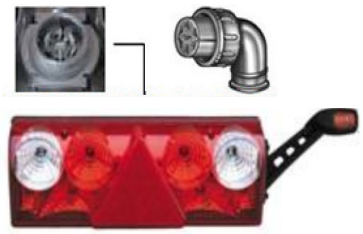

DESCRIZIONE	SIMILAR	ARTICOLO
TRASPARENTE UNIVERSALE PER RIMORCHI EP2 DX - SX	-	N13304
CONNETTORE 7 VIE - COMPLETO DI CAPICORDA E PIPETTA	-	N37798035

VERSIONE1 07/2015 * Le marche utilizzate in questo catalogo, così come i riferimenti originali inclusi, servono unicamente per aiutare ad identificare l'articolo. Tutti i componenti citati sui nostri cataloghi e listini non sono originali ma perfettamente compatibili e intercambiabili.

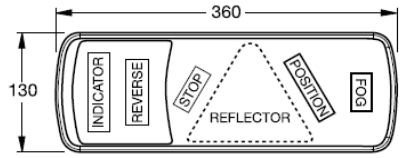

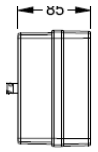

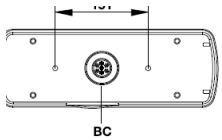

E9

DESCRIZIONE	SIMILAR	ARTICOLO
FANALE POSTERIORE MULTIFUNZIONE DX FORNITO SENZA LAMPADINE VITI DI FISSAGGIO M8X30	-	N13219
FANALE POSTERIORE MULTIFUNZIONE SX FORNITO SENZA LAMPADINE VITI DI FISSAGGIO M8X30	-	N13220
TRASPARENTE DX FORNITO SENZA GUARNIZIONI E VITI	-	N13221
TRASPARENTE SX FORNITO SENZA GUARNIZIONI E VITI	-	N13222
CONNETTORE 7 VIE - COMPLETO DI CAPICORDA E PIPETTA	-	N37798035
CONNETTORE GIALLO ORIGINALE ASPOCK 7 VIE - COMPLETO DI CAPICORDA E PIPETTA	13.5626.941	N37798035.1
CONNETTORE VERDE ORIGINALE ASPOCK 7 VIE - COMPLETO DI CAPICORDA E PIPETTA	13.5626.951	N37798035.2

FANALE POSTERIORE MULTIFUNZIONE CON LUCE DI POSIZIONE

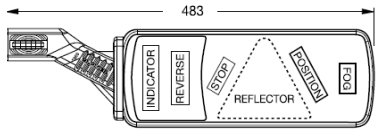

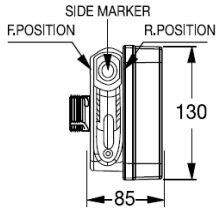

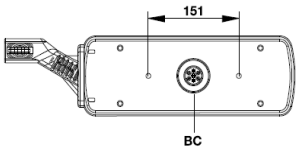

E9

DESCRIZIONE	SIMILAR	ARTICOLO
FANALE POSTERIORE MULTIFUNZIONE CON LUCE DI POSIZIONE DX IL PRODOTTO È FORNITO SENZA LAMPADINE VITI DI FISSAGGIO M8X30	-	N13223
FANALE POSTERIORE MULTIFUNZIONE CON LUCE DI POSIZIONE SX IL PRODOTTO È FORNITO SENZA LAMPADINE VITI DI FISSAGGIO M8X30	-	N13224
TRASPARENTE DX IL PRODOTTO E' FORNITO SENZA GUARNIZIONI E VITI	-	N13221
TRASPARENTE SX IL PRODOTTO E' FORNITO SENZA GUARNIZIONI E VITI	-	N13222
CONNETTORE 7 VIE - COMPLETO DI CAPICORDA E PIPETTA	-	N37798035
CONNETTORE GIALLO ORIGINALE ASPOCK 7 VIE - COMPLETO DI CAPICORDA E PIPETTA	13.5626.941	N37798035.1
CONNETTORE VERDE ORIGINALE ASPOCK 7 VIE - COMPLETO DI CAPICORDA E PIPETTA	13.5626.951	N37798035.2

VERSIONE 1 07/2015 * Le marche utilizzate in questo catalogo, così come i riferimenti originali inclusi, servono unicamente per aiutare ad identificare l'articolo. Tutti i componenti citati sui nostri cataloghi e listini non sono originali ma perfettamente compatibili e intercambiabili.

FANALE POSTERIORE MULTIFUNZIONE TUTTO LED

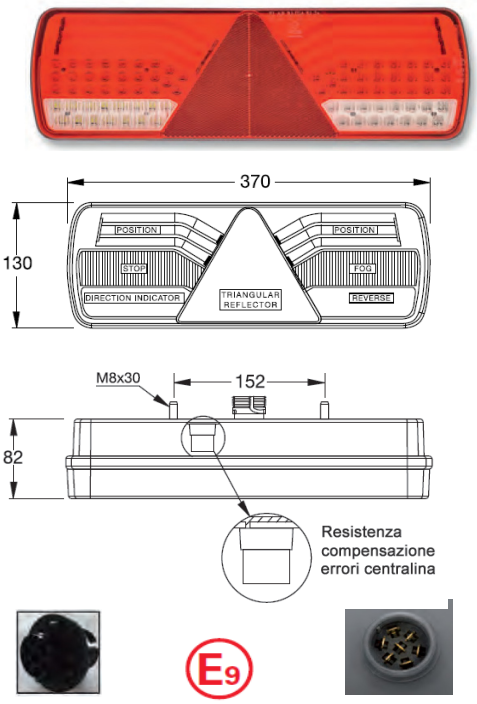

DESCRIZIONE	SIMILAR	ARTICOLO
FANALE POSTERIORE MULTIFUNZIONE TUTTO LED DX	-	N13235
FANALE POSTERIORE MULTIFUNZIONE TUTTO LED SX	-	N13236
CONNETTORE 7 VIE - COMPLETO DI CAPICORDA E PIPETTA	-	N37798035
CONNETTORE GIALLO ORIGINALE ASPOCK 7 VIE - COMPLETO DI CAPICORDA E PIPETTA	13.5626.941	N37798035.1
CONNETTORE VERDE ORIGINALE ASPOCK 7 VIE - COMPLETO DI CAPICORDA E PIPETTA	13.5626.951	N37798035.2

FANALE POSTERIORE MULTIFUNZIONE TUTTO LED CON LUCE DI POSIZIONE

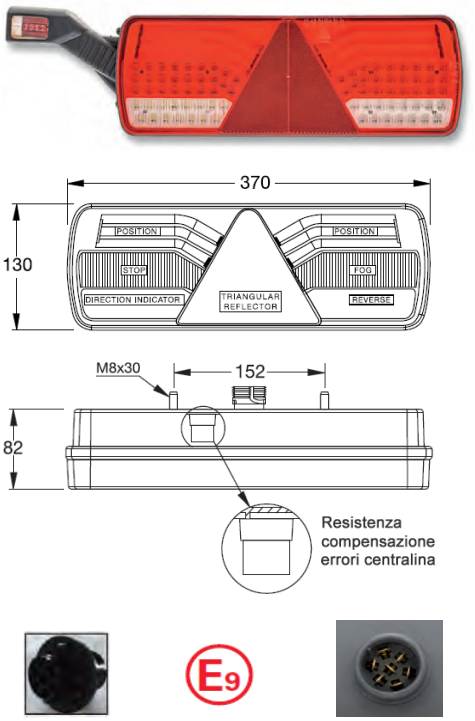

DESCRIZIONE	SIMILAR	ARTICOLO
FANALE POSTERIORE MULTIFUNZIONE TUTTO LED CON LUCE DI POSIZIONE - DX	-	N13237
FANALE POSTERIORE MULTIFUNZIONE TUTTO LED CON LUCE DI POSIZIONE - SX	-	N13238
CONNETTORE 7 VIE - COMPLETO DI CAPICORDA E PIPETTA	-	N37798035
CONNETTORE GIALLO ORIGINALE ASPOCK 7 VIE - COMPLETO DI CAPICORDA E PIPETTA	13.5626.941	N37798035.1
CONNETTORE VERDE ORIGINALE ASPOCK 7 VIE - COMPLETO DI CAPICORDA E PIPETTA	13.5626.951	N37798035.2

DESCRIZIONE	SIMILAR	ARTICOLO
FANALE POSTERIORE 3 FUNZIONI LED DX-SX CON CAVO INTERASSE 100 mm L. 149 mm - H. 80 mm - P. 30 mm	-	N37860

VERSIONE 1 07/2015 * Le marche utilizzate in questo catalogo, così come i riferimenti originali inclusi, servono unicamente per aiutare ad identificare l'articolo. Tutti i componenti citati sui nostri cataloghi e listini non sono originali ma perfettamente compatibili e intercambiabili.

LUCE DI POSIZIONE A LED L. 80 MM

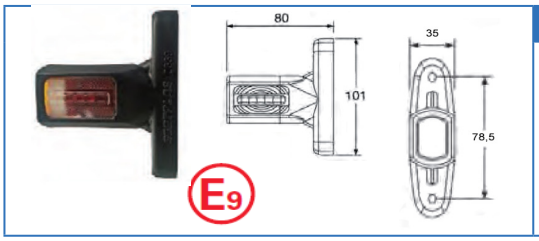

DESCRIZIONE	SIMILAR	ARTICOLO
LUCE DI POSIZIONE A LED L. 80 MM	-	N13230

LUCE DI POSIZIONE A LED L.130 MM

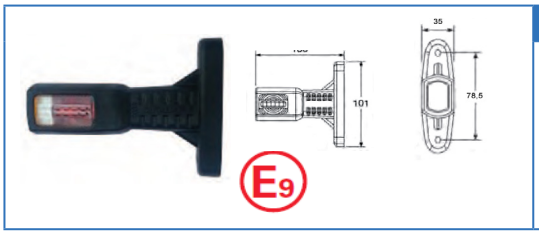

DESCRIZIONE	SIMILAR	ARTICOLO
LUCE DI POSIZIONE A LED L. 130 MM	-	N13229

LUCE DI POSIZIONE A LED L. 134 MM

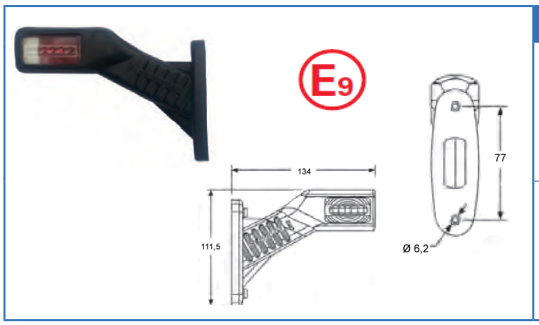

DESCRIZIONE	SIMILAR	ARTICOLO
LUCE DI POSIZIONE A LED L. 134 MM DX	-	N13231
LUCE DI POSIZIONE A LED L. 134 MM SX	-	N13232

LUCE DI POSIZIONE A LED L. 183 MM

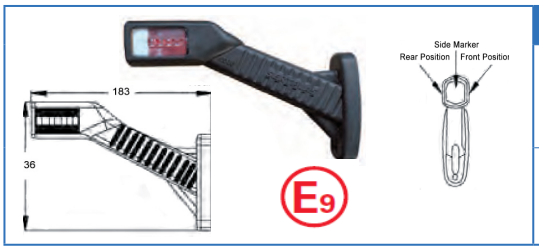

DESCRIZIONE	SIMILAR	ARTICOLO
LUCE DI POSIZIONE A LED L. 183 MM DX	-	N13233
LUCE DI POSIZIONE A LED L. 183 MM SX	-	N13234

SILENT BLOCK PER FANALI POSTERIORI

DESCRIZIONE	SIMILAR	ARTICOLO
AMMORTIZZATORE SINGOLO PER FANALI VITE Ø 6mm	-	N37442185

DESCRIZIONE	SIMILAR	ARTICOLO
KIT AMMORTIZZATORE SINGOLO PER FANALI VITE Ø 6mm	-	N37442180

VERSIONE 1 07/2015 * Le marche utilizzate in questo catalogo, così come i riferimenti originali inclusi, servono unicamente per aiutare ad identificare l'articolo. Tutti i componenti citati sui nostri cataloghi e listini non sono originali ma perfettamente compatibili e intercambiabili.

Via Firenze, 9 Chiuduno (BG) - Tel. 035 4499739 Fax. 035 4499738

	DESCRIZIONE	SIMILAR	ARTICOLO
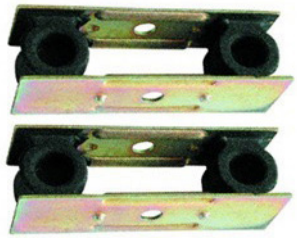	KIT 2 PEZZI AMMORTIZZATORE PER FANALI FORO Ø 8mm	-	N37442175

	DESCRIZIONE	SIMILAR	ARTICOLO
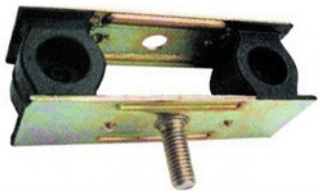	AMMORTIZZATORE PER FANALI FORO E VITE Ø 8mm	-	N37442186

VERSIONE1 07/2015 * Le marche utilizzate in questo catalogo, così come i riferimenti originali inclusi, servono unicamente per aiutare ad identificare l'articolo. Tutti i componenti citati sui nostri cataloghi e listini non sono originali ma perfettamente compatibili e intercambiabili.

Via Firenze, 9 Chiuduno (BG) - Tel. 035 4499739 Fax. 035 4499738

FARI DA LAVORO

DESCRIZIONE		SIMILAR	ARTICOLO
FARO DA LAVORO MANIGLIA - LAMPADINA H3		-	N12053
H	W	L	We
100mm	-	170mm	-

DESCRIZIONE		SIMILAR	ARTICOLO
FARO DA LAVORO MANIGLIA - INTERRUTTORE- LAMPADINA H3		-	N12052
H	W	L	We
184mm	65	158mm	-

DESCRIZIONE		SIMILAR	ARTICOLO
PROIETTORE DA LAVORO ORIENTABILE RETTANGOLARE - LAMPADINA H3 - COBO		-	N13075
H	W	L	We
-	-	-	-

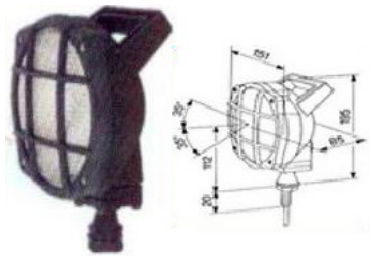

DESCRIZIONE		SIMILAR	ARTICOLO
PROIETTORE DA LAVORO - ORIENTABILE LAMPADINA H3 - GRIGLIA - INTERRUTTORE MANIGLIA DI PROTEZIONE IP54 - COBO		-	N13074
H	W	L	We
-	-	-	-

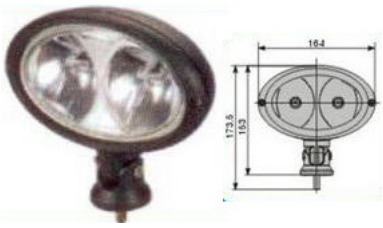

DESCRIZIONE		SIMILAR	ARTICOLO
PROIETTORE TWIN LAMP DA LAVORO ORIENTABILE OVALE - LAMPADINA H3 - PROTEZIONE IP54 - COBO		-	N13073
H	W	L	We
-	-	-	-

VERSIONE 1 07/2015 * Le marche utilizzate in questo catalogo, così come i riferimenti originali inclusi, servono unicamente per aiutare ad identificare l'articolo. Tutti i componenti citati sui nostri cataloghi e listini non sono originali ma perfettamente compatibili e intercambiabili.

Via Firenze, 9 Chiuduno (BG) - Tel. 035 4499739 Fax. 035 4499738

GIOMA CAR

DESCRIZIONE	SIMILAR	ARTICOLO
PROIETTORE DA LAVORO - ORIENTABILE LED 12\24V - 700Lm - Ø 80mm - GRADO DI PROTEZIONE IP67 - COBO	-	N13070

DESCRIZIONE	SIMILAR	ARTICOLO
PROIETTORE DA LAVORO - ORIENTABILE LED 10\30V 15W - 700Lm - 100x100mm - GRADO DI PROTEZIONE IP67 - COBO	-	N13071

DESCRIZIONE	SIMILAR	ARTICOLO
PROIETTORE DA LAVORO - ORIENTABILE OVALE - LED 12\24V - 1400Lm - 143mm - GRADO DI PROTEZIONE IP67 - COBO	-	N13072

DESCRIZIONE		SIMILAR	ARTICOLO
PROIETTORE DA LAVORO ORIENTABILE TONDO - LED 10\30V 1300Lm - CORPO IN ALLUMINIO - GRADO DI PROTEZIONE IP67		-	N13076
H	W	L	We
115mm	37mm	115mm	-

VERSIONE1 07/2015 * Le marche utilizzate in questo catalogo, così come i riferimenti originali inclusi, servono unicamente per aiutare ad identificare l'articolo. Tutti i componenti citati sui nostri cataloghi e listini non sono originali ma perfettamente compatibili e intercambiabili.

DESCRIZIONE		SIMILAR	ARTICOLO
FARO DA LAVORO ORIENTABILE QUADRO - 9 LED - 10/30V - 2000Lm - CORPO IN ALLUMINIO - GRADO DI PROTEZIONE IP67		-	N13080
H	W	L	We
128mm	58mm	110mm	-

DESCRIZIONE		SIMILAR	ARTICOLO
FARO DA LAVORO ORIENTABILE TONDO - 9 LED - 10/30V - 2000Lm - CORPO IN ALLUMINIO - GRADO DI PROTEZIONE IP68		-	N13081
H	W	L	We
137mm	68mm	120mm	-

DESCRIZIONE		SIMILAR	ARTICOLO
FARO DA LAVORO ORIENTABILE RETTANGOLARE - 6 LED - 10/30V - 1200Lm - GRADO DI PROTEZIONE IP67		-	N13082
H	W	L	We
107mm	63mm	96mm	-

ULTRACOMPATTI

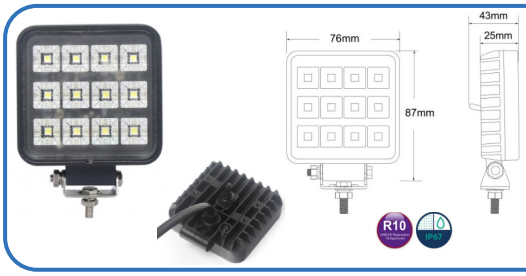

DESCRIZIONE		SIMILAR	ARTICOLO
FARO DA LAVORO 12 LED 1800 Lm		-	N13083
H	W	L	We
87mm	43mm	76mm	280 g

DESCRIZIONE		SIMILAR	ARTICOLO
FARO DA LAVORO 16 LED 2400 Lm		-	N13084
H	W	L	We
102mm	44mm	90mm	350 g

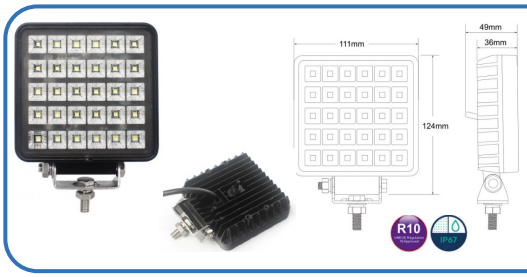

DESCRIZIONE		SIMILAR	ARTICOLO
FARO DA LAVORO 30 LED 3800 Lm		-	N13085
H	W	L	We
124mm	49mm	111mm	610 g

VERSIONE 1 07/2015 * Le marche utilizzate in questo catalogo, così come i riferimenti originali inclusi, servono unicamente per aiutare ad identificare l'articolo. Tutti i componenti citati sui nostri cataloghi e listini non sono originali ma perfettamente compatibili e intercambiabili.

FARI DA RETROMARCIA A LED

NORMATIVE ECE-R23 E ECE-R48

L'uso dei fendinebbia o dei fari da lavoro come luci di retromarcia è vietato dalle legge. Sono ammessi solo i fanali di retromarcia appositvamente approvati con il relativo contrassegno.
- Il fanale è approvato per l'uso nel traffico stradale solo se contrassegnato dal marchio ECE-R23.
- I fanali di retromarcia illuminano l'area posteriore al veicolo e segnalano agli altri utenti della strada che il veicolo sta partendo o sta facendo manovra di retromarcia.

DESCRIZIONE		SIMILAR	ARTICOLO
FARO DA RETROMARCIA 9 LED 12/24V - 1000Lm OMOLOGAZIONE ECE R23 e ECE R10 GRADO DI PROTEZIONE IP67/IP69		-	N13086
H	W	L	We
128,5mm	34mm	99,4mm	-

DESCRIZIONE		SIMILAR	ARTICOLO
FARO DA RETROMARCIA 12 LED 12/24V - 2350Lm OMOLOGAZIONE ECE R23 GRADO DI PROTEZIONE IP67/IP68		-	N13087
H	W	L	We
125mm	55mm	110mm	-

FARO DI MANOVRA A LED OMOLOGATO

DESCRIZIONE	ARTICOLO
FARO LAVORO A LED MOVEFAB PRESENTA UNA LINEA MODERNA CON SCOCCA IN PLASTICA E CAVO DA 0,5M. É OMOLOGATO AR148 E CERTIFICATO ER10 ED EMC. HA UN GRADO DI PROTEZIONE IP6K9K CHE LO RENDE MOLTO RESISTENTE AD ACQUA E POLVERI. LO SPECIALE POSIZIONAMENTO DI QUESTO FARO LAVORO SUL RIMORCHIO GRAZIE ALL'OMOLOGAZIONE AR148, PERMETTE DI MANOVRARE IN RETROMARCIA SENZA PROBLEMI. 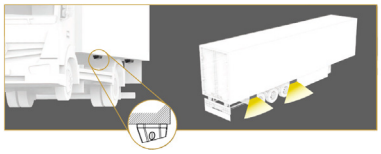 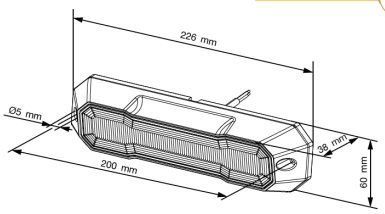 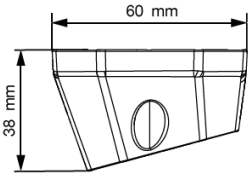	N13088

VERSIONE 1 07/2015 * Le marche utilizzate in questo catalogo, così come i riferimenti originali inclusi, servono unicamente per aiutare ad identificare l'articolo. Tutti i componenti citati sui nostri cataloghi e listini non sono originali ma perfettamente compatibili e intercambiabili.

LAMPEGGIANTI

LAMPEGGIANTI A LAMPADINA COBO

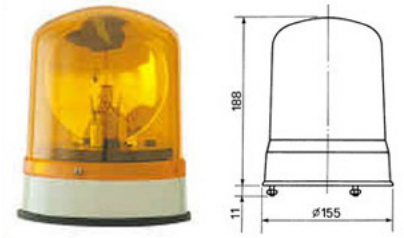

DESCRIZIONE		SIMILAR	ARTICOLO
LAMPEGGIANTE BASE PIANA 12/24V - CON CALOTTA METACRILATO .- GRADO DI PROTEZIONE IP53 COBO		-	N1310/1
CALOTTA DI RICAMBIO COBO		-	N1310/2
H	W	L	We
188mm	15.5mm	155mm	-

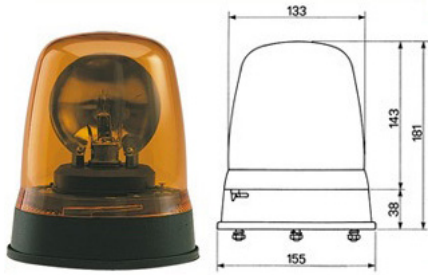

DESCRIZIONE		SIMILAR	ARTICOLO
LAMPEGGIANTE BASE PIANA 12/24V - CON CALOTTA POLICARBONATO (INFRANGIBILE) .- GRADO DI PROTEZIONE IP53 COBO		-	N1310/3
CALOTTA DI RICAMBIO IN POLICARBONATO (INFRANGIBILE) - COBO		-	N1310/4
H	W	L	We
181mm	155mm	155mm	-

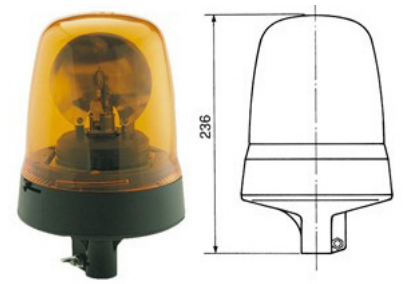

DESCRIZIONE		SIMILAR	ARTICOLO
LAMPEGGIANTE AD INNESTO RIGIDO 12/24V - CON CALOTTA POLICARBONATO (INFRANGIBILE) .- GRADO DI PROTEZIONE IP53 COBO		-	N1310/10
CALOTTA DI RICAMBIO IN POLICARBONATO (INFRANGIBILE) - COBO		-	N1310/4
H	W	L	We
236mm	-	-	-

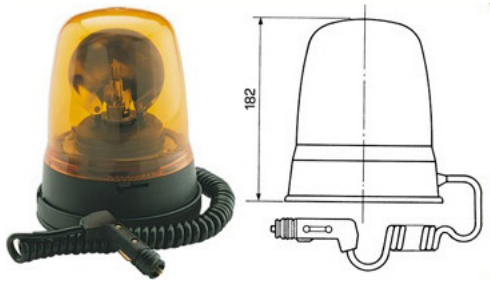

DESCRIZIONE		SIMILAR	ARTICOLO
LAMPEGGIANTE A BASE MAGNETICA 12/24V - CON CALOTTA POLICARBONATO (INFRANGIBILE) .- GRADO DI PROTEZIONE IP53 COBO		-	N1310/11
CALOTTA DI RICAMBIO IN POLICARBONATO (INFRANGIBILE) - COBO		-	N1310/4
H	W	L	We
182mm	-	-	-

ACCESSORI E RICAMBI

DESCRIZIONE		SIMILAR	ARTICOLO
KIT BASE MAGNETICA CON SPINA ACCENDISIGARI PER LAMPEGGIANTI - COBO		-	N1310/5
CINGHIA DI TRASCINAMENTO PER LAMPEGGIANTI - COBO		-	N1310/20
H	W	L	We
12.5mm	-	155cm	-

VERSIONE 1 07/2015 * Le marche utilizzate in questo catalogo, così come i riferimenti originali inclusi, servono unicamente per aiutare ad identificare l'articolo. Tutti i componenti citati sui nostri cataloghi e listini non sono originali ma perfettamente compatibili e intercambiabili.

LAMPEGGIANTI ALLO XENON

* non omologato per uso stradale

DESCRIZIONE		SIMILAR	ARTICOLO
LAMPEGGIANTE A BASE MAGNETICA ALLO XENON 10/100V - CON CALOTTA POLICARBONATO (INFRANGIBILE) .- LUMINOSITA' 1800 CANDELE - GRADO DI PROTEZIONE IP54 - COBO		-	N1310/13
CALOTTA DI RICAMBIO IN POLICARBONATO (INFRANGIBILE) - COBO		-	N1310/121
H	W	L	We
125mm	156cm	156cm	-

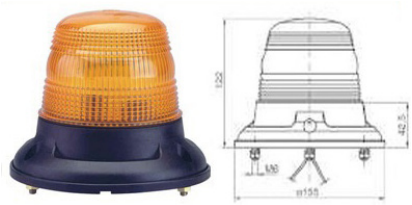

* non omologato per uso stradale

DESCRIZIONE		SIMILAR	ARTICOLO
LAMPEGGIANTE A BASE PIANA ALLO XENON 10/100V - CON CALOTTA POLICARBONATO (INFRANGIBILE) .- LUMINOSITA' 1800 CANDELE - GRADO DI PROTEZIONE IP54 - COBO		-	N1310/12
CALOTTA DI RICAMBIO IN POLICARBONATO (INFRANGIBILE) - COBO		-	N1310/121
H	W	L	We
122mm	155cm	155cm	-

LAMPEGGIANTI A LED

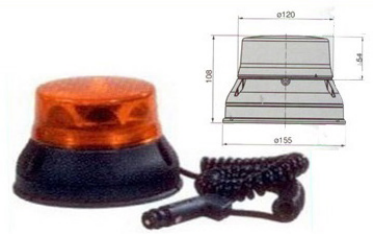

DESCRIZIONE		SIMILAR	ARTICOLO
LAMPADA AMBRA BITENSIONE 9/36V A LED - CON BASE MAGNETICA - GRADO DI PROTEZIONE IP66 - COBO		-	N13091
CALOTTA AMBRA COBO		-	N13090.1
H	W	L	We
108mm	156cm	156cm	-

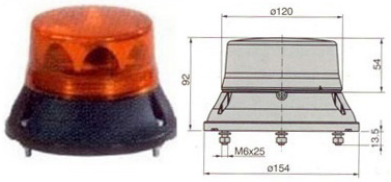

DESCRIZIONE		SIMILAR	ARTICOLO
LAMPADA AMBRA BITENSIONE 9/36V A LED - CON BASE PIANA - GRADO DI PROTEZIONE IP66 - COBO		-	N13090
CALOTTA AMBRA COBO		-	N13090.1
H	W	L	We
92mm	154cm	154cm	-

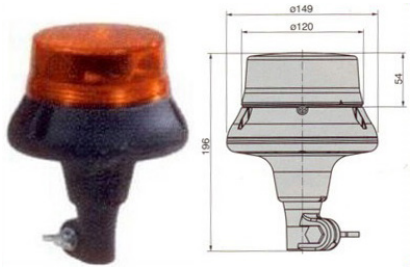

DESCRIZIONE		SIMILAR	ARTICOLO
LAMPADA AMBRA BITENSIONE 9/36V A LED - CON BASE FLEX A INNESTO - GRADO DI PROTEZIONE IP66 - COBO		-	N13092
CALOTTA AMBRA COBO		-	N13090.1
H	W	L	We
196mm	149cm	149cm	-

VERSIONE 1 07/2015 * Le marche utilizzate in questo catalogo, così come i riferimenti originali inclusi, servono unicamente per aiutare ad identificare l'articolo. Tutti i componenti citati sui nostri cataloghi e listini non sono originali ma perfettamente compatibili e intercambiabili.

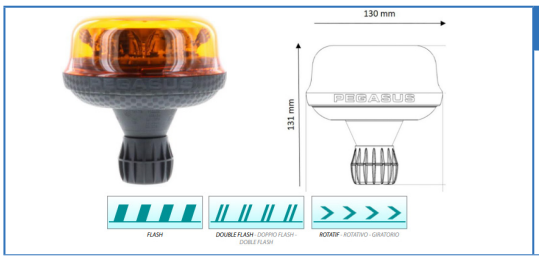

DESCRIZIONE	SIMILAR	ARTICOLO
LAMPEGGIANTE PEGASUS **MULTIFUNZIONE** rotante, lampeggiante, doppio lampeggio AMBRA - 10/30V A LED - A INNESTO VIGNAL VIGNAL	-	N1314501

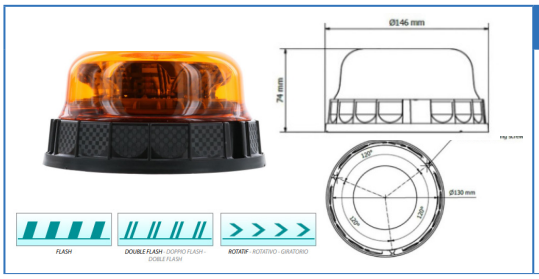

DESCRIZIONE	SIMILAR	ARTICOLO
LAMPEGGIANTE PEGASUS **MULTIFUNZIONE** rotante, lampeggiante, doppio lampeggio AMBRA - 10/30V A LED - BASE PIANA VIGNAL VIGNAL	-	N1314500

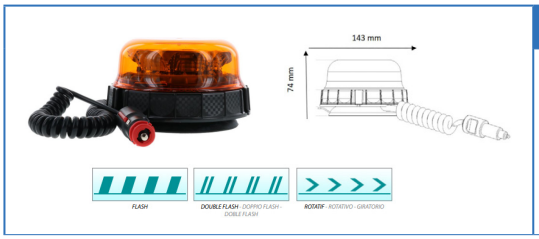

DESCRIZIONE	SIMILAR	ARTICOLO
LAMPEGGIANTE PEGASUS **MULTIFUNZIONE** rotante, lampeggiante, doppio lampeggio AMBRA - 10/30V A LED - A CALAMITA CON PRESA ACCENDISIGARI VIGNAL VIGNAL	-	N1314502

CALOTTA PEGASUS AMBRA VIGNAL VIGNAL	-	N1314503

DESCRIZIONE	SIMILAR	ARTICOLO
LAMPEGGIANTE VENUS AMBRA - 10/30V A LED - A INNESTO VIGNAL VIGNAL	-	N1314728

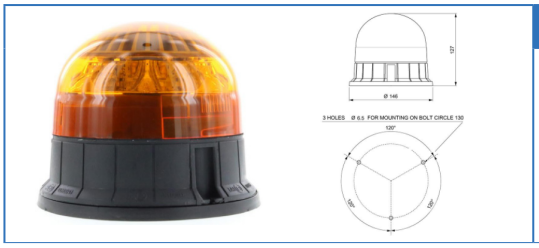

DESCRIZIONE	SIMILAR	ARTICOLO
LAMPEGGIANTE VENUS AMBRA - 10/30V A LED - BASE PIANA VIGNAL VIGNAL	-	N1314727

DESCRIZIONE	SIMILAR	ARTICOLO
LAMPEGGIANTE VENUS AMBRA - 10/30V A LED - A CALAMITA CON PRESA ACCENDISIGARI VIGNAL VIGNAL	-	N1314729

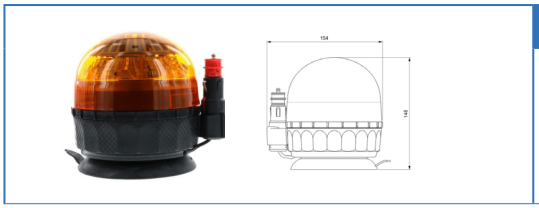

DESCRIZIONE	SIMILAR	ARTICOLO
LAMPEGGIANTE VENUS AMBRA - 10/30V A LED - A CALAMITA CON PRESA ACCENDISIGARI E CAVO AVVOLGIBILE VIGNAL VIGNAL	-	N1314730

CALOTTA VENUS AMBRA VIGNAL VIGNAL	-	N1314731

VERSIONE 1 07/2015 * Le marche utilizzate in questo catalogo, così come i riferimenti originali inclusi, servono unicamente per aiutare ad identificare l'articolo. Tutti i componenti citati sui nostri cataloghi e listini non sono originali ma perfettamente compatibili e intercambiabili.

DESCRIZIONE	SIMILAR	ARTICOLO
LAMPEGGIANTE TAURUS AMBRA - 10/30V A LED - A INNESTO VIGNAL VIGNAL	-	N1314483

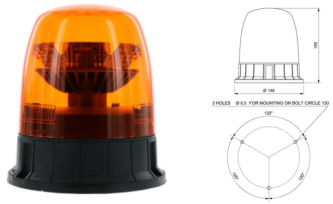

DESCRIZIONE	SIMILAR	ARTICOLO
LAMPEGGIANTE TAURUS AMBRA - 10/30V A LED - BASE PIANA VIGNAL VIGNAL	-	N1314482

DESCRIZIONE	SIMILAR	ARTICOLO
LAMPEGGIANTE TAURUS AMBRA - 10/30V A LED - A CALAMITA CON PRESA ACCENDISIGARI VIGNAL VIGNAL	-	N1314485

DESCRIZIONE	SIMILAR	ARTICOLO
LAMPEGGIANTE TAURUS AMBRA - 10/30V A LED - A CALAMITA CON PRESA ACCENDISIGARI E CAVO AVVOLGIBILE VIGNAL VIGNAL	-	N1314484

CALOTTA TAURUS AMBRA VIGNAL VIGNAL	-	N1314486

DESCRIZIONE	SIMILAR	ARTICOLO
LAMPEGGIANTE FRESNEL PER MULETTI AMBRA - 10/110V A LED DOPPIO LAMPEGGIO VIGNAL VIGNAL MONTATO DI PRIMO EQUIPAGGIAMENTO SU "STILL" E "LINDE"	-	N1314746

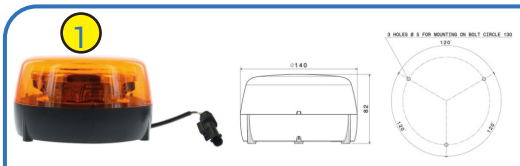

SUPPORTO NON FORNITO E NON FORNIBILE 2

DESCRIZIONE	SIMILAR	ARTICOLO
LAMPEGGIANTE LED MONTATO 1 DI PRIMO EQUIPAGGIAMENTO SU MERCEDES AMBRA - 9/32V LAMPEGGIO ROTATIVO VIGNAL VIGNAL	-	N212010

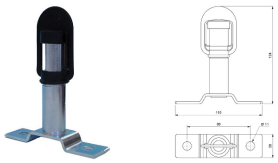

SUPPORTO LAMPEGGIANTE CON STAFFA CENTRALE VIGNAL VIGNAL	-	N14514

VERSIONE 1 07/2015 * Le marche utilizzate in questo catalogo, così come i riferimenti originali inclusi, servono unicamente per aiutare ad identificare l'articolo. Tutti i componenti citati sui nostri cataloghi e listini non sono originali ma perfettamente compatibili e intercambiabili.

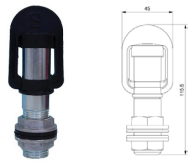	SUPPORTO LAMPEGGIANTE AVVITABILE VIGNAL VIGNAL	-	N14513
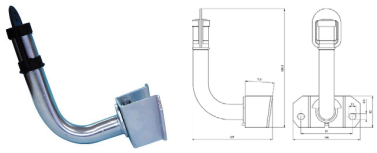	SUPPORTO LAMPEGGIANTE ORIENTABILE 360° VIGNAL VIGNAL	-	N14515
	BASE LAMPEGGIANTE PIANA VIGNAL VIGNAL	-	N14511
	BASE LAMPEGGIANTE INCLINATA VIGNAL VIGNAL	-	N14512

	DESCRIZIONE	SIMILAR	ARTICOLO
	PRESA 2 POLI 6-12V	-	N1028051
	SPINA 2 POLI 6-12V	-	N1028055

	DESCRIZIONE	SIMILAR	ARTICOLO
	PRESA 3 POLI 6-12V	-	N1028165
	SPINA 3 POLI 6-12V	-	N1028168

BARRE 2 MODULI ROTANTI

	DESCRIZIONE		SIMILAR	ARTICOLO
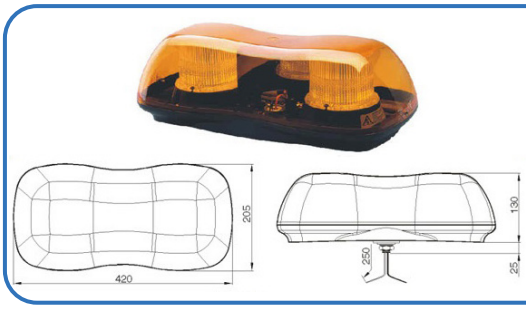	BARRA LUMINOSA A 2 MODULI XENON 12/24V - CON GRADO DI PROTEZIONE IP54 - REGOLAMENTO ECE65 - COBO - LAMPEGGIO 70 FLASH/MINUTO		-	N13101
	H	W	L	We
	205mm	130cm	420cm	-

VERSIONE 1 07/2015 * Le marche utilizzate in questo catalogo, così come i riferimenti originali inclusi, servono unicamente per aiutare ad identificare l'articolo. Tutti i componenti citati sui nostri cataloghi e listini non sono originali ma perfettamente compatibili e intercambiabili.

BARRE 4 MODULI ROTANTI

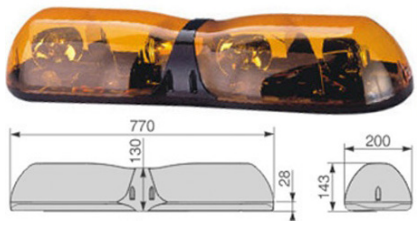

DESCRIZIONE		SIMILAR	ARTICOLO
BARRA LUMINOSA A 4 MODULI XENON 12/24V - CON GRADO DI PROTEZIONE IP56 REGOLAMENTO ECE65, SAE J845, CAA, EMC - COBO		-	N13102
H	W	L	We
143mm	200cm	770cm	-

BARRE LUMINOSE 4 MODULI BI-XENON

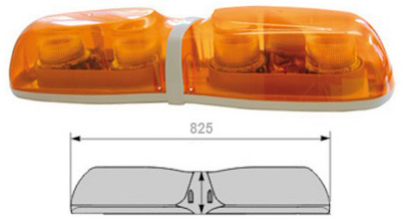

DESCRIZIONE		SIMILAR	ARTICOLO
BARRA LUMINOSA A 4 MODULI BI-XENON 12/24V - CON GRADO DI PROTEZIONE IP54 REGOLAMENTO ECE65, SAE J845, CAA, EMC - COBO		-	N13108
H	W	L	We
202mm	185cm	825cm	-

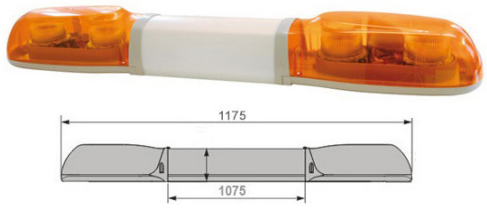

DESCRIZIONE		SIMILAR	ARTICOLO
BARRA LUMINOSA A 4 MODULI BI-XENON 12/24V - CON GRADO DI PROTEZIONE IP54 REGOLAMENTO ECE65, SAE J845, CAA, EMC - COBO		-	N13109
H	W	L	We
202mm	185cm	1175cm	-

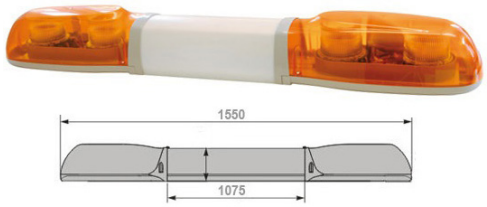

DESCRIZIONE		SIMILAR	ARTICOLO
BARRA LUMINOSA A 4 MODULI BI-XENON 12/24V - CON GRADO DI PROTEZIONE IP54 REGOLAMENTO ECE65, SAE J845, CAA, EMC - COBO		-	N13110
H	W	L	We
202mm	185cm	1550cm	-

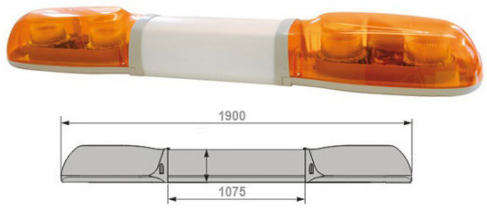

DESCRIZIONE		SIMILAR	ARTICOLO
BARRA LUMINOSA A 4 MODULI BI-XENON 12/24V - CON GRADO DI PROTEZIONE IP54 REGOLAMENTO ECE65, SAE J845, CAA, EMC - COBO		-	N13111
H	W	L	We
202mm	185cm	1900cm	-

LAMPEGGIANTI A LAMPADINA HELLA

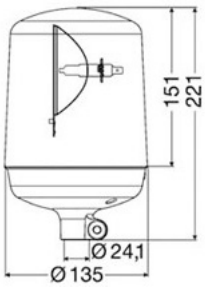

DESCRIZIONE		SIMILAR	ARTICOLO
LAMPEGGIANTE AD INNESTO RIGIDO 12V. - GRADO DI PROTEZIONE IP54 - LAMPADA H1 - HELLA		-	N1300
LAMPEGGIANTE AD INNESTO RIGIDO 24V. - GRADO DI PROTEZIONE IP54 - LAMPADA H1 - HELLA		-	N1301
CALOTTA LAMPEGGIANTE HELLA		-	N1300.1
H	W	L	We
221mm	135cm	135cm	-

VERSIONE 1 07/2015 * Le marche utilizzate in questo catalogo, così come i riferimenti originali inclusi, servono unicamente per aiutare ad identificare l'articolo. Tutti i componenti citati sui nostri cataloghi e listini non sono originali ma perfettamente compatibili e intercambiabili.

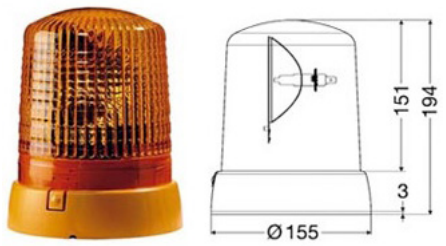

DESCRIZIONE		SIMILAR	ARTICOLO
LAMPEGGIANTE A BASE PIANA 12V. - GRADO DI PROTEZIONE IP54 - LAMPADA H1 - HELLA		-	N1302
LAMPEGGIANTE A BASE PIANA 24V. - GRADO DI PROTEZIONE IP54 - LAMPADA H1 - HELLA		-	N1303
CALOTTA LAMPEGGIANTE HELLA		-	N1300.1
H	W	L	We
194mm	155cm	155cm	-

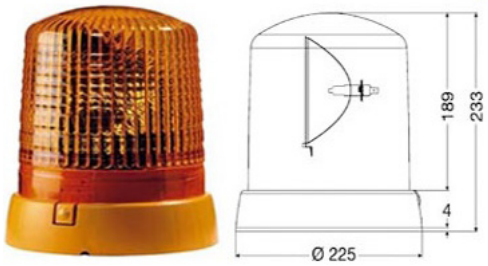

DESCRIZIONE		SIMILAR	ARTICOLO
LAMPEGGIANTE A BASE PIANA 12V. - GRADO DI PROTEZIONE IP54 - LAMPADA H1 - HELLA		-	N1304
LAMPEGGIANTE A BASE PIANA 24V. - GRADO DI PROTEZIONE IP54 - LAMPADA H1 - HELLA		-	N1305
CALOTTA LAMPEGGIANTE HELLA		-	N1304.1
H	W	L	We
233mm	225cm	225cm	-

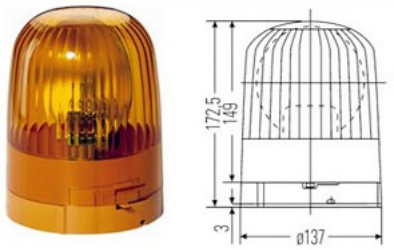

DESCRIZIONE		SIMILAR	ARTICOLO
LAMPEGGIANTE A BASE PIANA 12/24V. - GRADO DI PROTEZIONE IP54 - LAMPADA H1 - HELLA		-	N1306
CALOTTA LAMPEGGIANTE HELLA		-	N1309.1
H	W	L	We
172.5mm	137cm	137cm	-

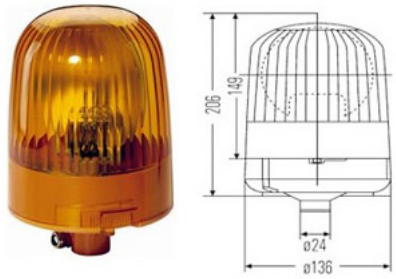

DESCRIZIONE		SIMILAR	ARTICOLO
LAMPEGGIANTE A INNESTO TUBOLARE RIGIDO - 12/24V. - GRADO DI PROTEZIONE IP54 - LAMPADA H1 - HELLA		-	N1307
CALOTTA LAMPEGGIANTE HELLA		-	N1309.1
H	W	L	We
206mm	136cm	136cm	-

LAMPEGGIANTI A LAMPADINA HELLA

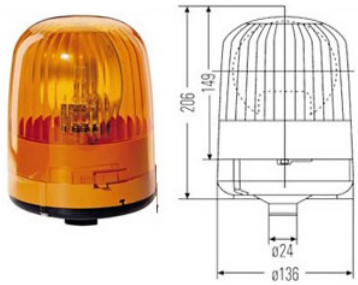

DESCRIZIONE		SIMILAR	ARTICOLO
LAMPEGGIANTE AD INNESTO TUBOLARE 12/24V. - GRADO DI PROTEZIONE IP54 - LAMPADA H1 - HELLA		-	N1308
CALOTTA LAMPEGGIANTE HELLA		-	N1309.1
H	W	L	We
206mm	136cm	136cm	-

VERSIONE 1 07/2015 * Le marche utilizzate in questo catalogo, così come i riferimenti originali inclusi, servono unicamente per aiutare ad identificare l'articolo. Tutti i componenti citati sui nostri cataloghi e listini non sono originali ma perfettamente compatibili e intercambiabili.

DESCRIZIONE		SIMILAR	ARTICOLO
CALOTTA LAMPEGGIANTE HELLA		-	N1309.1
H	W	L	We
172.5mm	136cm	136cm	-

LAMPEGGIANTI ALLO XENON HELLA

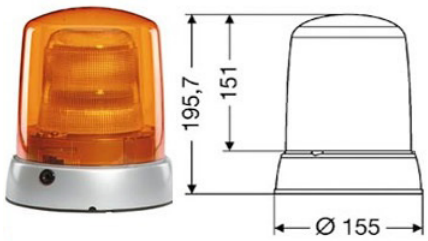

DESCRIZIONE		SIMILAR	ARTICOLO
LAMPEGGIANTE A BASE PIANA 12V. - GRADO DI PROTEZIONE IP54 - LAMPADA ALLO XENON - HELLA		-	N1310/14
LAMPEGGIANTE A BASE PIANA 24V. - GRADO DI PROTEZIONE IP54 - LAMPADA ALLO XENON - HELLA		-	N1310/15
CALOTTA LAMPEGGIANTE HELLA		-	N1310/151
H	W	L	We
195.7mm	155cm	155cm	-

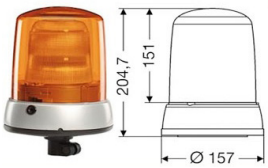

DESCRIZIONE		SIMILAR	ARTICOLO
CALOTTA LAMPEGGIANTE HELLA		-	N1310/151
H	W	L	We
204.7mm	155cm	155cm	-

DESCRIZIONE		SIMILAR	ARTICOLO
CALOTTA LAMPEGGIANTE HELLA		-	N1310/151

LAMPEGGIANTI UNIVERSALI

DESCRIZIONE		SIMILAR	ARTICOLO
LAMPEGGIANTE A BASE MAGNETICA 12/24V - PULSAR		-	N1310
H	W	L	We
193mm	152cm	152cm	-

LAMPEGGIANTI MICROBOULE

DESCRIZIONE		SIMILAR	ARTICOLO
LAMPEGGIANTE A INNESTO TUBOLARE RIGIDO - 12/24V - SIRENA		-	N1310.01
H	W	L	We
200mm	110mm	110mm	-

VERSIONE 1 07/2015 * Le marche utilizzate in questo catalogo, così come i riferimenti originali inclusi, servono unicamente per aiutare ad identificare l'articolo. Tutti i componenti citati sui nostri cataloghi e listini non sono originali ma perfettamente compatibili e intercambiabili.

DESCRIZIONE		SIMILAR	ARTICOLO
LAMPEGGIANTE A BASE PIANA 12/24V - SIRENA		-	N1310.02
CALOTTA LAMPEGGIANTE Ø 130 mm - 12/24 V - SIRENA		-	N1310.03
H	W	L	We
125,5mm	110mm	110mm	-

LAMPEGGIANTE A LED A BASE PIANA

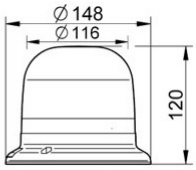

DESCRIZIONE		SIMILAR	ARTICOLO
LUCI DI SEGNALAZIONE A BASE PIANA IN POLIAMMIDE RINFORZATA CON FIBRA DI VETRO, CUPOLA IN POLICARBONATO INFRANGIBILE OMOLOGATE -12/24V - CON TECNOLOGIA LED AD EFFETTO FLASH			N1297
H	W	L	We
120mm	-	148mm	-

LAMPEGGIANTE A LED AD INNESTO FLESSIBILE

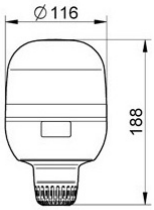

DESCRIZIONE		SIMILAR	ARTICOLO
LUCI DI SEGNALAZIONE AD INNESTO FLESSIBILE IN MATERIALE TERMOPLASTICO, CUPOLA IN POLICARBONATO INFRANGIBILE OMOLOGATE - 12/24V CON TECNOLOGIA LED AD EFFETTO FLASH			N1298
H	W	L	We
188mm	-	116mm	-

LAMPEGGIANTE A LED A BASE MAGNETICA

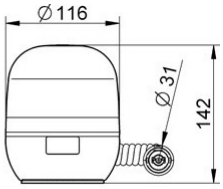

DESCRIZIONE		SIMILAR	ARTICOLO
LUCI DI SEGNALAZIONE A BASE MAGNETICA IN POLIAMMIDE RINFORZATA CON FIBRA DI VETRO, CUPOLA IN POLICARBONATO INFRANGIBILE OMOLOGATE - 12/24V - CON TECNOLOGIA LED AD EFFETTO FLASH			N1299
H	W	L	We
142mm	-	116mm	-

CARATTERISTICHE

EFFETTI LUMINOSI:	FLASH	NUMERI DI OMOLOGAZIONE: EUROROT LED (EFFETTO FLASH) ECE R65 TA1 E3 7204 EMC UNECE 10R E3 IN CORSO (12/24V) CERTIFICAZIONI:
INTENSITÀ LUMINOSA:	SECONDO ECE R65	
GRADO DI PROTEZIONE:	IP65	
TEMPERATURA OPERATIVA:	-30/+50 C°	
CARATTERISTICHE OTTICHE:	GRUPPO OTTICO A 6 LED CHE GARANTISCONO UN EFFETTO FLASH AD ELEVATA INTENSITÀ POTENZIATO DAL RIFLETTORE METALLIZZATO	

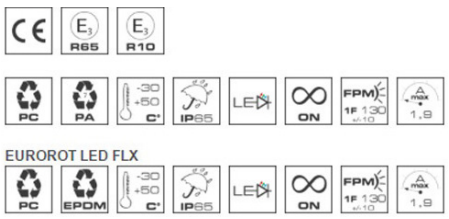

VERSIONE 1 07/2015 * Le marche utilizzate in questo catalogo, così come i riferimenti originali inclusi, servono unicamente per aiutare ad identificare l'articolo. Tutti i componenti citati sui nostri cataloghi e listini non sono originali ma perfettamente compatibili e intercambiabili.

LAMPEGGIANTE STROBO - 4 LED

DESCRIZIONE		SIMILAR	ARTICOLO
FANALINO STROBO 4 LED 12-24V ARANCIONE CAVO 20 CM			N22000
H	W	L	We
19mm	28mm	96mm	-

Luce stroboscopica a LED 4 x LED arancione R65 R10

Caratteristiche:

- 4 Funzioni lampeggi di avvertimento selezionabili in sequenza (flash singolo/doppio/triplo/quadruplo)
- 4 LED
- Potenza: 12 W.
- Prodotto certificato, secondo gli standard ECE R10, ECE R65.

LAMPEGGIATORE STROBO HD - 6 LED

DESCRIZIONE		SIMILAR	ARTICOLO
FANALINO STROBO 6 LED 12-24V LARGO ARANCIONE CAVO 1 M			N22100
H	W	L	We
19,1mm	28,6 mm	132,2 mm	-

Grazie al sistema a doppia lente implementato nella lampada, la luce emessa dai diodi è focalizzata e proiettata nella giusta direzione.
Il segnale luminoso sarà quindi notato anche in condizioni meteorologiche avverse, sia di giorno che di notte.
L'efficacia luminosa della lampada è ad un livello mai visto prima.
La lampada emetti alcuni lampi di luce completamente certificati che sono facilmente personalizzabili in modo intuitivo.
Inoltre, tutte le lampade LED **FT-200N** sono dotate di due gruppi di sincronizzazione che rendono i segnali luminosi emessi dal veicolo strutturati e facili da usare per i passanti.

Funzioni:

- trasporto di merci di grandi dimensioni
- veicolo coinvolti nella riparazione e costruzione di strade

Applicazioni:

- trasporto di merci di grandi dimensioni
- veicolo coinvolti nella riparazione e costruzione di strade
- assistenza stradale
- camion della spazzatura

VERSIONE1 07/2015 * Le marche utilizzate in questo catalogo, così come i riferimenti originali inclusi, servono unicamente per aiutare ad identificare l'articolo. Tutti i componenti citati sui nostri cataloghi e listini non sono originali ma perfettamente compatibili e intercambiabili.

LAMPADINE

LAMPADE H.I.D. XENON D1S

	DESCRIZIONE	TIPO	HELLA		VOLT	WATT	ATTACCO
	LAMPADE PER FARI LENTICOLARI BALLAST	D1S	B65000	B65000.1	12>85	35	Pk32d-2

LAMPADE H.I.D. XENON D1R

	DESCRIZIONE	TIPO	HELLA		VOLT	WATT	ATTACCO
	LAMPADE PER FARI A PARABOLA BALLAST - OSCURATORE	D1R		B650001.1	12>85	35	Pk32d-3

LAMPADE H.I.D. XENON D3S

	DESCRIZIONE	TIPO	HELLA		VOLT	WATT	ATTACCO
	LAMPADE PER FARI LENTICOLARI BALLAST	D3S	B650004	B650004.1	12>85	35	Pk32d-5

LAMPADE H.I.D. XENON D3R

	DESCRIZIONE	TIPO	HELLA		VOLT	WATT	ATTACCO
	LAMPADE PER FARI A PARABOLA BALLAST - OSCURATORE	D3R		B650005.1	12>85	35	Pk32d-2

LAMPADE H.I.D. XENON D2S

	DESCRIZIONE	TIPO	HELLA		VOLT	WATT	ATTACCO
	LAMPADE PER FARI	D2S	B650002	B650002.1	12>85	35	Pk32d-2

LAMPADE H.I.D. XENON D2R

	DESCRIZIONE	TIPO	HELLA		VOLT	WATT	ATTACCO
	LAMPADE PER FARI OSCURATORE	D2R	B650003	B650003.1	12>85	35	Pk32d-3

VERSIONE 1 07/2015 * Le marche utilizzate in questo catalogo, così come i riferimenti originali inclusi, servono unicamente per aiutare ad identificare l'articolo. Tutti i componenti citati sui nostri cataloghi e listini non sono originali ma perfettamente compatibili e intercambiabili.

LAMPADE H.I.D. XENON D4S

DESCRIZIONE	TIPO	HELLA		VOLT	WATT	ATTACCO
LAMPADE PER FARI LENTICOLARI	D4S	B650006	B650006.1	12>85	35	Pk32d-5

LAMPADE H.I.D. XENON D4R

DESCRIZIONE	TIPO	HELLA		VOLT	WATT	ATTACCO
LAMPADE PER FARI A PARABOLA OSCURATORE	D4R		B650007.1	12>85	35	Pk32d-6

LAMPADE H1

DESCRIZIONE	TIPO	HELLA		VOLT	WATT	ATTACCO
LAMPADA ALOGENA	H1	B164150	B164150.1	12	55	P14,5s
LAMPADA ALOGENA LUNGA DURATA	H1	B164150LL		12	55	P14,5s
LAMPADA ALOGENA	H1	B164155	B164155.1	24	70	P14,5s

LAMPADE H2

DESCRIZIONE	TIPO	HELLA		VOLT	WATT	ATTACCO
LAMPADA ALOGENA	H2	B164173	B164173.1	12	55	X511
LAMPADA ALOGENA BLU	H2	B164175	B164175.1	24	70	X511

LAMPADE H3

DESCRIZIONE	TIPO	HELLA		VOLT	WATT	ATTACCO
LAMPADA ALOGENA	H3	B164151	B164151.1	12	55	Pk22s
LAMPADA ALOGENA	H3	B164156	B164156.1	24	70	Pk22s

LAMPADE H4

DESCRIZIONE	TIPO	HELLA		VOLT	WATT	ATTACCO
LAMPADA ALOGENA	H4	B164193	B164193.1	12	60/55	P43t
LAMPADA ALOGENA LUNGA DURATA	H4	B164193LL		12	60/55	P43t
LAMPADA ALOGENA	H4	B164196	B164196.1	24	75/70	P43t
LAMPADA ALOGENA RINFORZATA	H4	B164196HD		24	75/70	P43t

VERSIONE 1 07/2015 * Le marche utilizzate in questo catalogo, così come i riferimenti originali inclusi, servono unicamente per aiutare ad identificare l'articolo. Tutti i componenti citati sui nostri cataloghi e listini non sono originali ma perfettamente compatibili e intercambiabili.

LAMPADE H5

DESCRIZIONE	TIPO	HELLA		VOLT	WATT	ATTACCO
LAMPADA ALOGENA	H5	B164198	B164198.1	12	60/55	P45t
LAMPADA ALOGENA	H5	B164199	B164199.1	24	75/70	P45t

LAMPADE H7

DESCRIZIONE	TIPO	HELLA		VOLT	WATT	ATTACCO
LAMPADA ALOGENA	H7	B164210	B164210.1	12	55	PX26d
LAMPADA ALOGENA LUNGA DURATA	H7	B164210LL	B164210LL.1	12	55	PX26d
LAMPADA ALOGENA	H7	B164215	B164215.1	24	70	PX26d

LAMPADE H8

DESCRIZIONE	TIPO	HELLA		VOLT	WATT	ATTACCO
LAMPADA ALOGENA	H8	B164216	B164216.1	12	36	PGJ19-1

LAMPADE H9

DESCRIZIONE	TIPO	HELLA		VOLT	WATT	ATTACCO
LAMPADA ALOGENA	H9	B164217	B164217.1	12	65	PGJ19-5

LAMPADE H11

DESCRIZIONE	TIPO	HELLA		VOLT	WATT	ATTACCO
LAMPADA ALOGENA	H11	B164218	B164218.1	12	55	PGJ19-2
LAMPADA ALOGENA	H11	B164219	B164219.1	24	70	PGJ19-2

VERSIONE 1 07/2015 * Le marche utilizzate in questo catalogo, così come i riferimenti originali inclusi, servono unicamente per aiutare ad identificare l'articolo. Tutti i componenti citati sui nostri cataloghi e listini non sono originali ma perfettamente compatibili e intercambiabili.

LAMPADE H13

	DESCRIZIONE	TIPO	HELLA		VOLT	WATT	ATTACCO
	LAMPADA ALOGENA	H13	B164220	B164220.1	12	60/55	P26-4t

LAMPADE Hb4

	DESCRIZIONE	TIPO	HELLA		VOLT	WATT	ATTACCO
	LAMPADA ALOGENA	Hb4	B19006	B19006.1	12	55	P22d

LAMPADE Hb4a

	DESCRIZIONE	TIPO	HELLA		VOLT	WATT	ATTACCO
	LAMPADA ALOGENA	Hb4a	B164221		12	51	P22d

LAMPADE Hb3

	DESCRIZIONE	TIPO	HELLA		VOLT	WATT	ATTACCO
	LAMPADA ALOGENA	HB3	B19005	B19005.1	12	55	P20d

VERSIONE 1 07/2015 * Le marche utilizzate in questo catalogo, così come i riferimenti originali inclusi, servono unicamente per aiutare ad identificare l'articolo. Tutti i componenti citati sui nostri cataloghi e listini non sono originali ma perfettamente compatibili e intercambiabili.

LAMPADE AD ALTA LUMINOSITA AL PLASMA ICE

DESCRIZIONE	TIPO		CONFEZIONE	VOLT	WATT	ATTACCO
LAMPADA ALOGENA PLASMA ICE	H1	B50200.1	2 Pz	12	55	P14,5s
LAMPADA ALOGENA PLASMA ICE	H1	B50201.1	2 Pz	24	70	P14,5s

DESCRIZIONE	TIPO		CONFEZIONE	VOLT	WATT	ATTACCO
LAMPADA ALOGENA PLASMA ICE	H3	B50202.1	2 Pz	12	55	PK22s
LAMPADA ALOGENA PLASMA ICE	H3	B50203.1	2 Pz	24	70	PK22s

DESCRIZIONE	TIPO		CONFEZIONE	VOLT	WATT	ATTACCO
LAMPADA ALOGENA PLASMA ICE	HB3	B50204.1	2 Pz	12	65	P20d

DESCRIZIONE	TIPO		CONFEZIONE	VOLT	WATT	ATTACCO
LAMPADA ALOGENA PLASMA ICE	H4	B50205.1	2 Pz	12	60/55	P43t
LAMPADA ALOGENA PLASMA ICE	H4	B50206.1	2 Pz	24	75/70	P43t

DESCRIZIONE	TIPO		CONFEZIONE	VOLT	WATT	ATTACCO
LAMPADA ALOGENA PLASMA ICE	H7	B50207.1	2 Pz	12	60/55	P43t
LAMPADA ALOGENA PLASMA ICE	H7	B50208.1	2 Pz	24	75/70	P43t

DESCRIZIONE	TIPO		CONFEZIONE	VOLT	WATT	ATTACCO
LAMPADA ALOGENA PLASMA ICE	T10	B50209.1	2 Pz	12	5	W2,1x9,5d

LAMPADE GENERICHE, DOPPIO FILAMENTO E MONOFILAMENTO

DESCRIZIONE	TIPO	HELLA		VOLT	WATT	ATTACCO
LAMPADA ASIMMETRICA	R2		B17951.1	12	45/40	P45t
LAMPADA ASIMMETRICA	R2	B17952	B17952.1	24	55/60	P45t

VERSIONE 1 07/2015 * Le marche utilizzate in questo catalogo, così come i riferimenti originali inclusi, servono unicamente per aiutare ad identificare l'articolo. Tutti i componenti citati sui nostri cataloghi e listini non sono originali ma perfettamente compatibili e intercambiabili.

DESCRIZIONE	TIPO	HELLA		VOLT	WATT	ATTACCO
LAMPADA MONOFILAMENTO	J	B13898	B13898.1	12	2	BA7s
LAMPADA MONOFILAMENTO	J	B13897	B13897.1	24	2	BA7s

DESCRIZIONE	TIPO	HELLA		VOLT	WATT	ATTACCO
LAMPADA MONOFILAMENTO	H	B13889	B13889.1	12	3	BA9s
LAMPADA MONOFILAMENTO	H	B13890	B13890.1	24	2	BA9s

DESCRIZIONE	TIPO	HELLA		VOLT	WATT	ATTACCO
LAMPADA MONOFILAMENTO	T4W	B13893	B13893.1	12	4	BA9s
LAMPADA MONOFILAMENTO	T4W	B13931	B13931.1	24	4	BA9s

DESCRIZIONE	TIPO	HELLA		VOLT	WATT	ATTACCO
LAMPADA MONOFILAMENTO	H5W	B164111	B164111.1	12	5	BA9s

DESCRIZIONE	TIPO	HELLA		VOLT	WATT	ATTACCO
LAMPADA MONOFILAMENTO	H20W	B164112		12	20	BA9s

DESCRIZIONE	TIPO	HELLA		VOLT	WATT	ATTACCO
LAMPADA DOPPIO FILAMENTO	R5W		B15407.1	12	5	BA15d
LAMPADA DOPPIO FILAMENTO	R5W		B15626.1	24	5	BA15d

DESCRIZIONE	TIPO	HELLA		VOLT	WATT	ATTACCO
LAMPADA MONOFILAMENTO	R5W	B15007	B15007.1	12	5	BA15s
LAMPADA MONOFILAMENTO	R5W	B15627	B15627.1	24	5	BA15s

DESCRIZIONE	TIPO	HELLA		VOLT	WATT	ATTACCO
LAMPADA MONOFILAMENTO	R10W	B15008	B15008.1	12	10	BA15s
LAMPADA MONOFILAMENTO	R10W	B15637	B15637.1	24	10	BA15s

VERSIONE 1 07/2015 * Le marche utilizzate in questo catalogo, così come i riferimenti originali inclusi, servono unicamente per aiutare ad identificare l'articolo. Tutti i componenti citati sui nostri cataloghi e listini non sono originali ma perfettamente compatibili e intercambiabili.

Via Firenze, 9 Chiuduno (BG) - Tel. 035 4499739 Fax. 035 4499738

GIOMA CAR

DESCRIZIONE	TIPO	HELLA		VOLT	WATT	ATTACCO
LAMPADA MONOFILAMENTO	P21W	B17506	B17506.1	12	21	BA15s
LAMPADA MONOFILAMENTO	P21W	B17511	B17511.1	24	21	BA15s

DESCRIZIONE	TIPO	HELLA		VOLT	WATT	ATTACCO
LAMPADA MONOFILAMENTO ARANCIO	PY21W	B17507	B17507.1	12	21	BAU15s
LAMPADA MONOFILAMENTO ARANCIO	PY21W	B17507A	B17507A.1	24	21	BAU15s

DESCRIZIONE	TIPO	HELLA		VOLT	WATT	ATTACCO
LAMPADA ALOGENA	H21W	B164136	B164136.1	12	21	BAY9s
LAMPADA ALOGENA	H21W	B164137	B164137.1	24	21	BAY9s
LAMPADA ALOGENA ARANCIO	H21W		B164137A.1	12	21	BAY9s

DESCRIZIONE	TIPO	HELLA		VOLT	WATT	ATTACCO
LAMPADA DOPPIO FILAMENTO	P21/5W	B17528	B17528.1	12	21/5	BAY15d
LAMPADA DOPPIO FILAMENTO	P21/5W	B17537	B17537.1	24	21/5	BAY15d

DESCRIZIONE	TIPO	HELLA		VOLT	WATT	ATTACCO
LAMPADA ALOGENA	H6W	B164132	B164132.1	12	6	BAX9s

DESCRIZIONE	TIPO	HELLA		VOLT	WATT	ATTACCO
LAMPADA MONOFILAMENTO ARANCIO - BASE IN VETRO T10	WY5W	B12851	B12851.1	12	5	W2,1x9,5d

VERSIONE 1 07/2015 * Le marche utilizzate in questo catalogo, così come i riferimenti originali inclusi, servono unicamente per aiutare ad identificare l'articolo. Tutti i componenti citati sui nostri cataloghi e listini non sono originali ma perfettamente compatibili e intercambiabili.

DESCRIZIONE	TIPO	HELLA		VOLT	WATT	ATTACCO
LAMPADA MONOFILAMENTO BASE IN VETRO T10	W5W		B12820.1	12	2	W2,1x9,5d
	W5W	B12821	B12821.1	12	3	W2,1x9,5d
	W5W		B12840.1	24	2	W2,1x9,5d
	W5W	B12841	B12841.1	24	3	W2,1x9,5d
	W5W	B12825	B12825.1	12	5	W2,1x9,5d
	W5W	B12845	B12845.1	24	5	W2,1x9,5d

DESCRIZIONE	TIPO	HELLA		VOLT	WATT	ATTACCO
LAMPADA MONOFILAMENTO BASE IN VETRO T10	W16W	B12853	B12853.1	12	16	W2,1x9,5d

DESCRIZIONE	TIPO	HELLA		VOLT	WATT	ATTACCO
LAMPADA MONOFILAMENTO ARANCIO - BASE IN VETRO T10	WY21W	B12852	B12852.1	12	21	W3x16d

DESCRIZIONE	TIPO	HELLA		VOLT	WATT	ATTACCO
LAMPADA MONOFILAMENTO BASE IN VETRO T10	W21W	B12854	B12854.1	12	21	W3x16d

DESCRIZIONE	TIPO		VOLT	WATT	ATTACCO
LAMPADA DOPPIO FILAMENTO BASE IN VETRO T10	W21/5W	B12855.1	12	21/5	W3x16d
LAMPADA DOPPIO FILAMENTO ARANCIO - BASE IN VETRO T10	W21/5W	B12856.1	12	21/5	W3x16d

DESCRIZIONE	TIPO	HELLA		VOLT	WATT	ATTACCO
LAMPADA MONOFILAMENTO BASE IN VETRO T5	W1,2W	B12721	B12721.1	12	1,2	W2x4,6d
LAMPADA MONOFILAMENTO BASE IN VETRO T5	W2,3W	B12722	B12722.1	12	2,3	W2x4,6d
LAMPADA MONOFILAMENTO BASE IN VETRO T5	W1,2W	B12741	B12741.1	24	1,2	W2x4,6d

VERSIONE 1 07/2015 * Le marche utilizzate in questo catalogo, così come i riferimenti originali inclusi, servono unicamente per aiutare ad identificare l'articolo. Tutti i componenti citati sui nostri cataloghi e listini non sono originali ma perfettamente compatibili e intercambiabili.

LAMPADE SILURO

DESCRIZIONE	TIPO	HELLA		VOLT	WATT	ATTACCO
LAMPADA	SILURO	B16428	B16428.1	12	3	SV7-8
LAMPADA	SILURO	B16430	B16430.1	24	3	SV7-8

DESCRIZIONE	TIPO	HELLA		VOLT	WATT	ATTACCO
LAMPADA	SILURO	B16418	B16418.1	12	5	C5W
LAMPADA	SILURO	B16461	B16461.1	12	10	C5W
LAMPADA	SILURO	B16423	B16423.1	24	5	C5W

DESCRIZIONE	TIPO	HELLA		VOLT	WATT	ATTACCO
LAMPADA	SILURO	B16475	B16475.1	12	18	C21W
LAMPADA	SILURO	B16480	B16480.1	24	18	C21W

LAMPADE CRUSCOTTO

DESCRIZIONE	COLORE	HELLA		VOLT	WATT	ATTACCO
LAMPADA CRUSCOTTO	VIOLA		B12901.1	12	1	Bx8,5d
LAMPADA CRUSCOTTO	BLU	B12902	B12902.1	12	1,2	Bx8,5d
LAMPADA CRUSCOTTO	MARRONE	B12919		24	1,2	Bx8,5d

DESCRIZIONE	COLORE	HELLA		VOLT	WATT	ATTACCO
LAMPADA CRUSCOTTO	ARANCIO	B12903		12	1,2	Bx8,4d
LAMPADA CRUSCOTTO	NERO	B12904	B12904.1	12	1,2	Bx8,4d
LAMPADA CRUSCOTTO	BEIGE	B12905	B12905.1	12	1,5	Bx8,4d
LAMPADA CRUSCOTTO	BIANCO		B12906.1	12	2	Bx8,4d
LAMPADA CRUSCOTTO	VERDE	B12907		12	2	Bx8,4d

DESCRIZIONE	COLORE	HELLA		VOLT	WATT	ATTACCO
LAMPADA CRUSCOTTO	BIANCO	B12908	B12908.1	12	1,2	W2x4,6d
LAMPADA CRUSCOTTO	BIANCO	B12915	B12915.1	24	1	W2x4,6d

VERSIONE 1 07/2015 * Le marche utilizzate in questo catalogo, così come i riferimenti originali inclusi, servono unicamente per aiutare ad identificare l'articolo. Tutti i componenti citati sui nostri cataloghi e listini non sono originali ma perfettamente compatibili e intercambiabili.

DESCRIZIONE	COLORE	HELLA		VOLT	WATT	ATTACCO
LAMPADA CRUSCOTTO	NERO	B12721MF	B12721MF.1	12	1,2	Bx8,5d
LAMPADA CRUSCOTTO	NERO	B12721MF8	B12721MF8.1	12	1,2	Bx8,3d
LAMPADA CRUSCOTTO	BEIGE	B12914	B12914.1	12	1,5	Bx8,5d

DESCRIZIONE	COLORE	HELLA		VOLT	WATT	ATTACCO
LAMPADA CRUSCOTTO	GRIGIO	B12909	B12909.1	12	1,2	Bx8,7d

DESCRIZIONE	COLORE	HELLA		VOLT	WATT	ATTACCO
LAMPADA CRUSCOTTO	NERO	B12912		12	1,2	BG8,5-5,5d

DESCRIZIONE	COLORE	HELLA		VOLT	WATT	ATTACCO
LAMPADA CRUSCOTTO	BIANCO	B12722MF8	B12722MF8.1	12	2	Bx8,3d
LAMPADA CRUSCOTTO	GRIGIO	B12741MF8	B12741MF8.1	24	1,2	Bx8,3d

DESCRIZIONE	COLORE	HELLA		VOLT	WATT	ATTACCO
LAMPADA CRUSCOTTO	VERDE	B12722MF	B12722MF.1	12	2	Bx8,5d
LAMPADA CRUSCOTTO	GRIGIO	B12741MF	B12741MF.1	24	1,2	Bx8,5d

DESCRIZIONE	COLORE	HELLA		VOLT	WATT	ATTACCO
LAMPADA CRUSCOTTO	NERO	B164124MF	B164124MF.1	12	5	B10d

DESCRIZIONE	COLORE	HELLA		VOLT	WATT	ATTACCO
LAMPADA CRUSCOTTO	ARANCIO	B12916	B12916.1	24	1,2	EBSR4

VERSIONE1 07/2015 * Le marche utilizzate in questo catalogo, così come i riferimenti originali inclusi, servono unicamente per aiutare ad identificare l'articolo. Tutti i componenti citati sui nostri cataloghi e listini non sono originali ma perfettamente compatibili e intercambiabili.

	DESCRIZIONE	COLORE	HELLA		VOLT	WATT	ATTACCO
	LAMPADA CRUSCOTTO	MARRONE	B12917		24	1,2	EBSR6

	DESCRIZIONE	COLORE	HELLA		VOLT	WATT	ATTACCO
	LAMPADA CRUSCOTTO	BEIGE	B12918		24	1,2	EBSN10

VERSIONE 1 07/2015 * Le marche utilizzate in questo catalogo, così come i riferimenti originali inclusi, servono unicamente per aiutare ad identificare l'articolo. Tutti i componenti citati sui nostri cataloghi e listini non sono originali ma perfettamente compatibili e intercambiabili.

LAMPADE A LED

DESCRIZIONE	COLORE	ARTICOLO	N° LED	VOLT	WATT	ATTACCO
LAMPADA A LED	ROSSA	B60001	12	12	21	BA15s
LAMPADA A LED	BIANCA	B60002	12	12	21	BA15s
LAMPADA A LED	ROSSA	B60003	12	24	21	BA15s
LAMPADA A LED	BIANCA	B60004	12	24	21	BA15s

DESCRIZIONE	COLORE	ARTICOLO	N° LED	VOLT	WATT	ATTACCO
LAMPADA A LED	ARANCIO	B60005	12	12	21	BAU15s
LAMPADA A LED	ARANCIO	B60006	12	24	21	BAU15s

DESCRIZIONE	COLORE	ARTICOLO	N° LED	VOLT	WATT	ATTACCO
LAMPADA A LED	ROSSA	B60007	12	12	21/5	BAY15d
LAMPADA A LED	BIANCA	B60008	12	12	21/5	BAY15d
LAMPADA A LED	ROSSA	B60009	12	24	21/5	BAY15d
LAMPADA A LED	BIANCA	B60010	12	24	21/5	BAY15d

DESCRIZIONE	COLORE	ARTICOLO	N° LED	VOLT	WATT	ATTACCO
LAMPADA A LED	ROSSA	B60011	5	12	5	BA15s
LAMPADA A LED	BIANCA	B60012	5	12	5	BA15s
LAMPADA A LED	BLU	B60013	5	24	5	BA15s
LAMPADA A LED	ROSSA	B60014	5	24	5	BA15s
LAMPADA A LED	BIANCA	B60015	5	24	5	BA15s

DESCRIZIONE	COLORE	ARTICOLO	N° LED	VOLT	WATT	ATTACCO
LAMPADA A LED	BLU	B60024	1	12	4	BA9s T4
LAMPADA A LED	BIANCA	B60025	1	12	4	BA9s T4
LAMPADA A LED	BLU	B60026	1	24	4	BA9s T4
LAMPADA A LED	BIANCA	B60027	1	24	4	BA9s T4

DESCRIZIONE	COLORE	ARTICOLO	N° LED	VOLT	WATT	ATTACCO
LAMPADA A LED	BLU	B60020	3	12	5	W2,1x9,5d-T10
LAMPADA A LED	BIANCA	B60021	3	12	5	W2,1x9,5d-T10
LAMPADA A LED	BLU	B60022	4	24	5	W2,1x9,5d-T10
LAMPADA A LED	BIANCA	B60023	4	24	5	W2,1x9,5d-T10

VERSIONE 1 07/2015 * Le marche utilizzate in questo catalogo, così come i riferimenti originali inclusi, servono unicamente per aiutare ad identificare l'articolo. Tutti i componenti citati sui nostri cataloghi e listini non sono originali ma perfettamente compatibili e intercambiabili.

DESCRIZIONE	COLORE	ARTICOLO	N° LED	VOLT	WATT	ATTACCO
LAMPADA A LED 11x41	BIANCA	B60032	6	12	-	FESTOON
LAMPADA A LED 11x41	BIANCA	B60033	6	24	-	FESTOON

DESCRIZIONE	COLORE	ARTICOLO	N° LED	VOLT	WATT	ATTACCO
LAMPADA A LED	BLU	B60016	1	12	5	W2,1x9,5d-T10
LAMPADA A LED	BIANCA	B60017	1	12	5	W2,1x9,5d-T10
LAMPADA A LED	BLU	B60018	1	24	5	W2,1x9,5d-T10
LAMPADA A LED	BIANCA	B60019	1	24	5	W2,1x9,5d-T10

DESCRIZIONE	COLORE	ARTICOLO	N° LED	VOLT	WATT	ATTACCO
LAMPADA A LED	BLU	B60046	1	12	1,2	W2x4,6d
LAMPADA A LED	VERDE	B60047	1	12	1,2	W2x4,6d
LAMPADA A LED	ROSSA	B60048	1	12	1,2	W2x4,6d
LAMPADA A LED	BIANCA	B60049	1	12	1,2	W2x4,6d
LAMPADA A LED	BLU	B60050	1	24	1,2	W2x4,6d
LAMPADA A LED	VERDE	B60051	1	24	1,2	W2x4,6d
LAMPADA A LED	ROSSA	B60052	1	24	1,2	W2x4,6d
LAMPADA A LED	BIANCA	B60053	1	24	1,2	W2x4,6d

DESCRIZIONE	COLORE	ARTICOLO	N° LED	VOLT	WATT	ATTACCO
LAMPADA A LED	BIANCA	B60034	9	12	5	W2,1x9,5d-T13

VERSIONE 1 07/2015 * Le marche utilizzate in questo catalogo, così come i riferimenti originali inclusi, servono unicamente per aiutare ad identificare l'articolo. Tutti i componenti citati sui nostri cataloghi e listini non sono originali ma perfettamente compatibili e intercambiabili.

DESCRIZIONE	COLORE	ARTICOLO	N° LED	VOLT	WATT	ATTACCO
LAMPADA A LED	BIANCA	B60035	4	12	5	W2,1x9,5d-T15

DESCRIZIONE	COLORE	ARTICOLO	N° LED	VOLT	WATT	ATTACCO
LAMPADA A LED	ARANCIO	B60036	12	12	21	W2,5x16q
LAMPADA A LED	BIANCA	B60037	12	12	21	W2,5x16q

DESCRIZIONE	COLORE	ARTICOLO	N° LED	VOLT	WATT	ATTACCO
LAMPADA A LED	ARANCIO	B60038	12	12	21	W2,5x16d
LAMPADA A LED	ROSSA	B60039	12	12	21	W2,5x16d

DESCRIZIONE	COLORE	ARTICOLO	N° LED	VOLT	WATT	ATTACCO
LAMPADA A LED	BIANCA	B60043	12	12	21/5	W3x16q

DESCRIZIONE	COLORE	ARTICOLO	N° LED	VOLT	WATT	ATTACCO
LAMPADA A LED	BIANCA	B60044	1	12	-	EBS R11
LAMPADA A LED	BIANCA	B60045	1	24	-	EBS R11

VERSIONE1 07/2015 * Le marche utilizzate in questo catalogo, così come i riferimenti originali inclusi, servono unicamente per aiutare ad identificare l'articolo. Tutti i componenti citati sui nostri cataloghi e listini non sono originali ma perfettamente compatibili e intercambiabili.

DESCRIZIONE	SIMILAR	ARTICOLO
KIT LAMPADE H7 LED	-	B700000

CARTTERISTICHE

LED kit è stato progettato per convertire i riflettori originali su una luce bianca cristallo. Il kit fornisce 200% in più di luminosità rispetto alla installazione originale.
Quel prodotto utilizza il LED del tipo SMD, basata su multi-chip con alte prestazioni della sorgente luminosa : visibilità migliore con ampio raggio di luce, più luce ai bordi della strada.
Le lampade LED non abbagliano gli altri utenti della strada, la luce non è dispersa, non ci sono punti "morti", tutto grazie al flusso luminoso perfettamente progettato.
La lampada a led è dotata di 30 brevetti da Stati Uniti, Giappone, Europa e Cina.

COLORE: 5700K
TIPO DEL LED: SMD
CORPO: ALLUMINIO
TENSIONE: 9V-33V DC
LUMEN: 5200 lm max/set
POTENZA: 24W

DESCRIZIONE	SIMILAR	ARTICOLO
CANBUS H7 RESISTENTE 2 PZ	-	B700001

CARTTERISTICHE

Serie di fili CANBUS opzionali, progettati per i LED SET. Elimina l'errore lampada bruciata.

DESCRIZIONE	SIMILAR	ARTICOLO
KIT LAMPADE H4 LED	-	B700002

CARTTERISTICHE

LED kit è stato progettato per convertire i riflettori originali su una luce bianca cristallo. Il kit fornisce 200% in più di luminosità rispetto alla installazione originale.
Quel prodotto utilizza il LED del tipo SMD, basata su multi-chip con alte prestazioni della sorgente luminosa : visibilità migliore con ampio raggio di luce, più luce ai bordi della strada.
Le lampade LED non abbagliano gli altri utenti della strada, la luce non è dispersa, non ci sono punti "morti", tutto grazie al flusso luminoso perfettamente progettato.
La lampada a led è dotata di 30 brevetti da Stati Uniti, Giappone, Europa e Cina.

COLORE: 5700K
TIPO DEL LED: SMD
CORPO: ALLUMINIO
TENSIONE: 9V-33V DC
LUMEN: 5200 lm max/set
POTENZA: 24W

DESCRIZIONE	SIMILAR	ARTICOLO
CANBUS H4 RESISTENTE 2 PZ	-	B700003

CARTTERISTICHE

Serie di fili CANBUS opzionali, progettati per i LED SET. Elimina l'errore lampada bruciata.

VERSIONE 1 07/2015 * Le marche utilizzate in questo catalogo, così come i riferimenti originali inclusi, servono unicamente per aiutare ad identificare l'articolo. Tutti i componenti citati sui nostri cataloghi e listini non sono originali ma perfettamente compatibili e intercambiabili.

KIT LAMPADE LED <<PLUG & PLAY>> H7

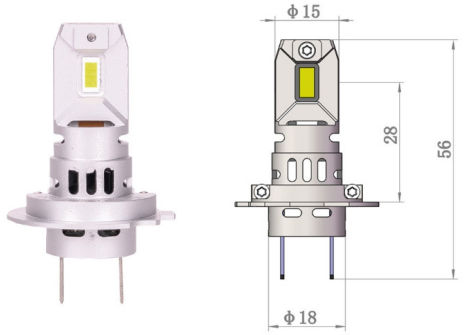

DESCRIZIONE	SIMILAR	ARTICOLO
KIT LAMPADE LED «PLUG & PLAY» CONF. PZ 2	H7 12-24V	B700100

CARTTERISTICHE

Attacco: PX26d
Tipo di lampada: H7
Volts: 12-24V
Power: 25W
Lumen (LM): 2.500
Kelvin: 6000

Set progettato per convertire la luce alogena originale in illuminazione a LED, destinato ai veicoli con impianto DELLO STESSO VOLTAGGIO. Grazie al nuovo design Plug&Play, ha le stesse dimensioni delle lampadine alogene tradizionali, semplificando l'installazione senza bisogno di adattatori o spine. Utilizza un sistema di raffreddamento FrontAir molto efficiente. La tecnologia FrontAir, che forza l'aria attraverso la camera del condotto luminoso, influisce direttamente sulla durata utile del prodotto e stabilizza la temperatura del chip LED, il che si traduce in una maggiore sicurezza d'uso.
Il set è compatibile elettromagneticamente (EMC ed EMI), il che significa che non causa interferenze con altri dispositivi (ad esempio radio). Inoltre, la sicurezza e il funzionamento senza problemi sono garantiti dalla protezione da sovratensione e interferenze, da un sensore NTC (che stabilizza la temperatura e il flusso luminoso, proteggendo il chip LED dal surriscaldamento) e da un sistema di controllo della tensione di avviamento.

KIT LAMPADE LED <<PLUG & PLAY>> H4

DESCRIZIONE	SIMILAR	ARTICOLO
KIT LAMPADE LED «PLUG & PLAY» CONF. PZ 2	H4 12-24V	B700120

CARTTERISTICHE

Attacco: P43t
Tipo di lampada: H4
Volts: 12-24V
Power: 25W
Lumen (LM): 2500
Kelvin: 6000

Un set studiato per convertire la luce alogena originale in illuminazione a LED con un caratteristico colore caldo che riproduce il colore della luce di una lampadina tradizionale.. Grazie al nuovo design Plug&Play, le dimensioni non si differenziano da quelle delle tradizionali lampadine alogene. Grazie a questa soluzione, l'installazione avviene come con una lampadina classica, senza dover utilizzare alcun adattatore. L'assemblaggio preciso con moderne macchine SMT garantisce affidabilità in tutte le condizioni. Il modello utilizza il sistema di raffreddamento FrontAir ad alta efficienza. L'impiego della tecnologia FrontAir, ovvero la spinta dell'aria attraverso la camera del vano luce, influisce direttamente sulla durata utile.
Il set è compatibile elettromagneticamente (EMC ed EMI), il che significa che non causa interferenze con altri dispositivi (ad esempio radio). Inoltre, la sicurezza e il funzionamento senza problemi sono garantiti dalla protezione da sovratensione e interferenze, da un sensore NTC (responsabile della stabilizzazione della temperatura e allo stesso tempo del flusso luminoso, proteggendo così il chip LED dal surriscaldamento eccessivo) e da un sistema di controllo della tensione di avviamento.

TROUSSE LAMPADE

DESCRIZIONE	MISURE	ARTICOLO
TROUSSE LAMPADE H4	12	M1004.1
	24	M1004.2
TROUSSE LAMPADE H7	12	M1004.3
	24	M1004.5
TROUSSE LAMPADE H1	12	M1004.4

VERSIONE 1 07/2015 * Le marche utilizzate in questo catalogo, così come i riferimenti originali inclusi, servono unicamente per aiutare ad identificare l'articolo. Tutti i componenti citati sui nostri cataloghi e listini non sono originali ma perfettamente compatibili e intercambiabili.

PANORAMICA LAMPADINE PER AUTOCARRO

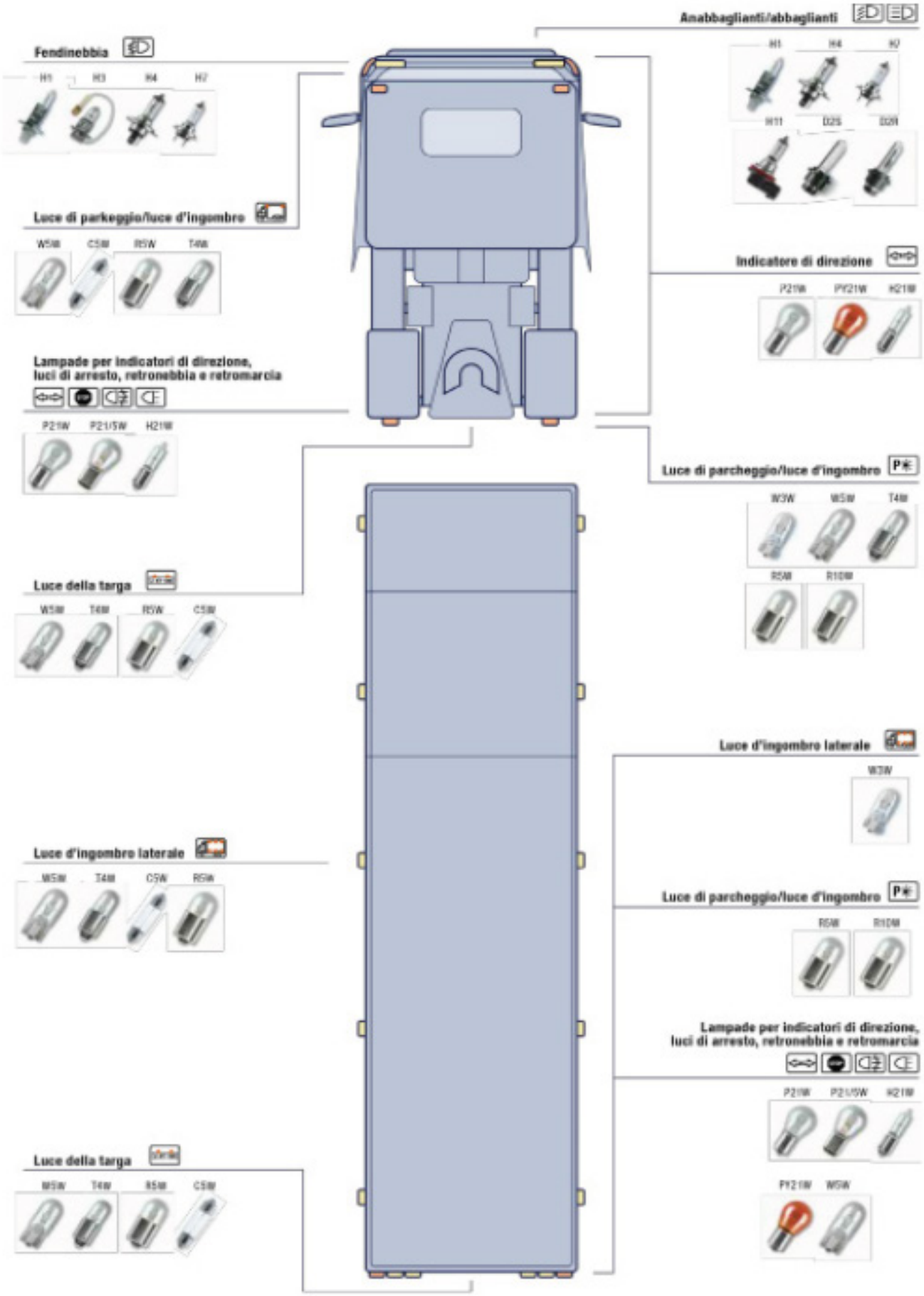

VERSIONE 1 07/2015 * Le marche utilizzate in questo catalogo, così come i riferimenti originali inclusi, servono unicamente per aiutare ad identificare l'articolo. Tutti i componenti citati sui nostri cataloghi e listini non sono originali ma perfettamente compatibili e intercambiabili.

PANORAMICA LAMPADINE PER AUTOVETTURE

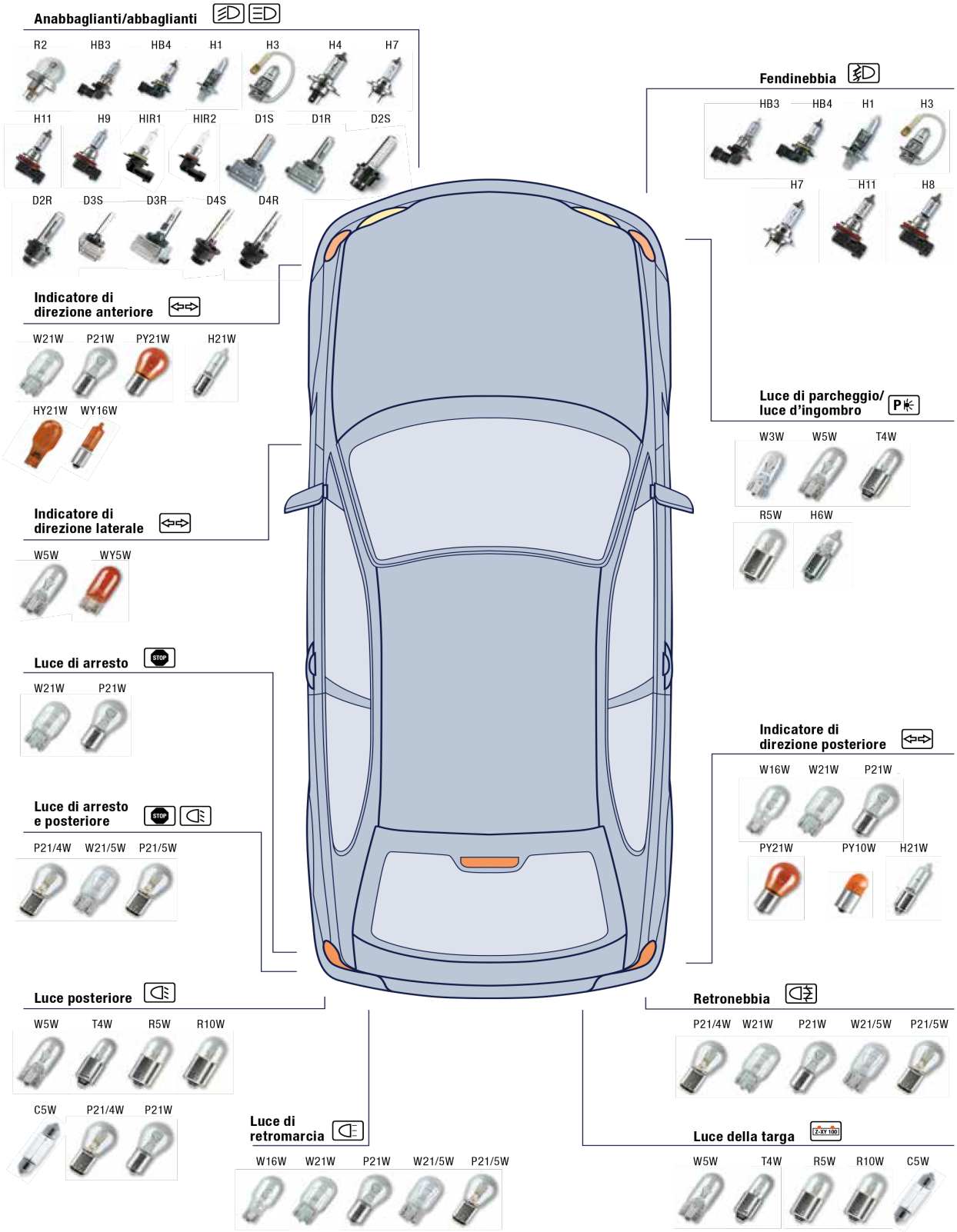

VERSIONE 1 07/2015 * Le marche utilizzate in questo catalogo, così come i riferimenti originali inclusi, servono unicamente per aiutare ad identificare l'articolo. Tutti i componenti citati sui nostri cataloghi e listini non sono originali ma perfettamente compatibili e intercambiabili.

RIEPILOGO ATTACCHI LAMPADINE AUTOMOTIVE

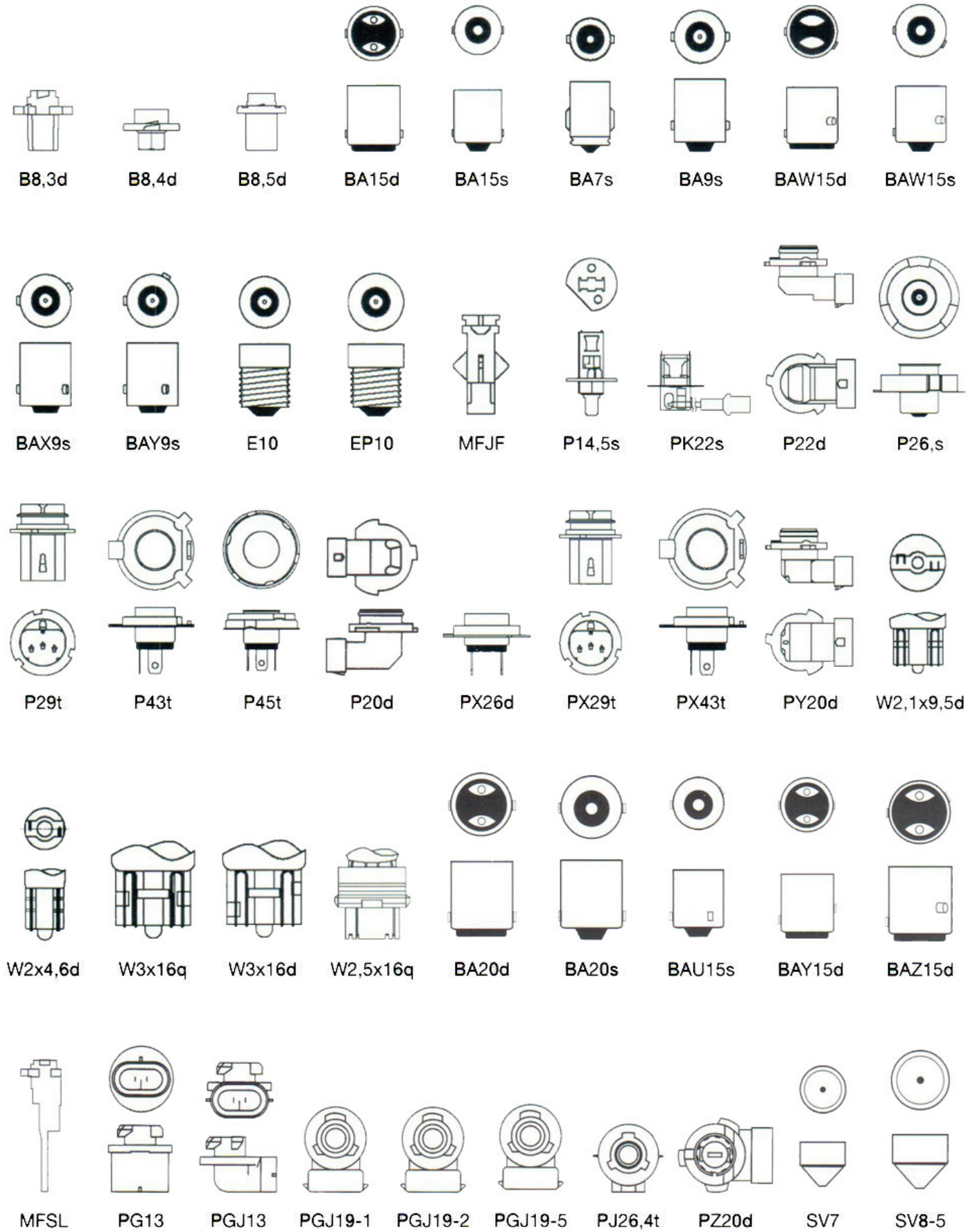

VERSIONE 1 07/2015 * Le marche utilizzate in questo catalogo, così come i riferimenti originali inclusi, servono unicamente per aiutare ad identificare l'articolo. Tutti i componenti citati sui nostri cataloghi e listini non sono originali ma perfettamente compatibili e intercambiabili.